(19)대한민국특허청(KR)
(12) 등록실용신안공보(Y1)

(51) 。Int. Cl.[7]
A47C 7/38

(45) 공고일자 2005년04월28일
(11) 등록번호 20-0383047
(24) 등록일자 2005년04월20일

(21) 출원번호 20-2005-0004081
(22) 출원일자 2005년02월16일

(73) 실용신안권자 박용호
경기도 화성시 봉담읍 상기리 387-4번지

(72) 고안자 박용호
경기도 화성시 봉담읍 상기리 387-4번지

(74) 대리인 황선웅

기초적요건 심사관 : 김인천

(54)헤드레스트를 가지는 의자

요약

등받이에 대하여 헤드레스트가 자유롭게 회동될 수 있고 그 조립이 간편하도록 그 구조가 개선된 헤드레스트(headrest)를 가지는 의자에 대해 개시한다. 이는 바닥에 지지되는 다리부(10)와, 다리부(10) 상단에 고정되고 상면에 힙 쿠션(21)이 안착되는 좌판(20)과, 좌판(20)에 일단이 연결고정되는 등받이 프레임(220)과, 등받이 프레임(220)에 고정되며 이용자의 등을 지지하는 등받이(211)(212)와, 등받이 프레임(220)의 상단부에 회전가능하게 연결되며 이용자의 후두부를 지지하는 헤드레스트(240)를 구비한다. 헤드레스트(240)의 배면에는 고정힌지(251~253)가 형성되고, 고정힌지(251~253)에 회동가능하게 지지되며 등받이 프레임(220)의 상단부가 인서트 결합되는 중공의 회동축(260)을 구비하며, 등받이 프레임(220)은 합성수지재로 형성된다. 이와 같은 의자는 헤드레스트(240)를 등받이 프레임(220)에 회동가능하게 지지시킴으로써, 이용자로 하여금 후두부를 원하는 각도로 지지할 수 있게 하여 보다 편안한 이용을 가능하게 한다. 또한, 헤드레스트의 배면에 형성된 고정힌지에 회동가능하게 지지된 회동축에 등받이프레임(220)을 인서트 결합한 구조를 가짐으로써 조립을 간편하게 한다.

대표도

도 3

색인어

의자, 등받이, 헤드레스트, 회동축, 인서트

명세서

도면의 간단한 설명

도 1은 종래 의자를 나타낸 개략 측면도,

도 2는 본 고안 실시예의 의자 등받이 배면부를 나타낸 배면도,

도 3 은 본 고안 실시예의 의자를 나타낸 측면도,

도 4는 본 고안 다른 실시예의 의자 배면 요부도이다.

* 도면의 주요부분에 대한 부호의 설명

10...다리부 20...좌판

21...힙 쿠션 211,212...등받이

220...등받이 프레임 231,232...고정볼트

240...헤드레스트 251~253...고정힌지

260...회동축

고안의 상세한 설명

고안의 목적

고안이 속하는 기술 및 그 분야의 종래기술

본 고안은 헤드레스트를 가지는 의자에 관한 것으로써, 특히 등받이에 대하여 헤드레스트가 자유롭게 회동될 수 있고 그 조립이 간편하도록 그 구조가 개선된 헤드레스트(headrest)를 가지는 의자에 관한 것이다.

통상적으로 학생용이나 사무용 등에 사용되는 의자는 장시간 앉아서 학업이나 업무를 볼 수 있도록 등받이가 채용되어 있으며, 또한 휴식시 머리를 지지할 수 있도록 헤드레스트(목받침)이 채용되어 있다.

이러한 일예의 의자가 한국실용신안등록 제0318489호에 개시되어 있고, 그 대표도가 도 1에 도시되어 있다.

이는 바닥에 지지되는 다리부(10)를 구비하고, 상면에 힙 쿠션(21)이 안착되는 좌판(20)을 포함하는 의자 골격구조로서, 좌판(20)의 후측에 일체로 설치되어 후방으로 가해지는 가압력을 지지하는 지지대(30)와, 이 지지대(30)에 결합되고 양단에 탄성부재(130)와 등받이(140)가 설치되는 등받이 프레임(110)과, 합성수지 재질로 일체로 성형되고 하단이 등받이 프레임(110)에 결합되는 목받침 프레임(120)을 구비한다.

이와 같은 의자 골격구조는 조립을 간편하게 하고, 합성수지재를 사용함으로써 경량화를 가능하게 한다는 이점을 가지지만, 목받침(헤드레스트)이 목받침프레임(120)에 고정결합되는 구조를 가짐으로써 등과 머리가 항상 수평으로 지지되어 이용이 불편하다.

즉, 이용자의 상황에 따라서 목의 젖힘 각도를 달리하여 이용하기 불편하다.

고안이 이루고자 하는 기술적 과제

본 고안은 상기와 같은 문제점을 해결하기 위하여 안출된 것으로써, 이용자의 후두부를 원하는 각도로 지지할 수 있도록 한 헤드레스트를 가지는 의자를 제공하는 데 그 목적이 있다.

본 고안의 다른 목적은 헤드레스트의 조립을 간편하게 할 수 있도록 한 헤드레스트를 가지는 의자를 제공하는 데 있다.

고안의 구성 및 작용

상기 목적을 달성하는 본 고안 헤드레스트를 가지는 의자는 바닥에 지지되는 다리부와, 상기 다리부 상단에 고정되고 상면에 힙 쿠션이 안착되는 좌판과, 상기 좌판에 일단이 연결고정되는 등받이 프레임과, 상기 등받이 프레임에 고정되며 이용자의 등을 지지하는 등받이와, 상기 등받이 프레임의 상단부에 회전가능하게 연결되며 이용자의 후두부를 지지하는 헤드레스트를 구비하여 된 것을 특징으로 한다.

또한, 본 고안 의자는 상기 헤드레스트의 배면에 고정힌지가 형성되고, 상기 고정힌지에 회동가능하게 지지되며 상기 등받이 프레임의 상단부가 인서트 결합되는 중공의 회동축을 구비하며, 상기 등받이 프레임은 합성수지재로 형성된 것을 특징으로 한다.

상기 본 고안의 특징에 의하면, 본 고안 의자는 헤드레스트가 등받이 프레임에 회동가능하게 지지됨으로써 이용자의 후두부를 원하는 각도로 지지할 수 있게 되어 보다 편안하게 앉을 수 있으며, 또한 등받이 프레임이 회동축에 인서트 결합됨으로써 조립을 간편하게 한다.

이하 첨부된 도면을 참조하면서 본 고안에 따른 바람직한 실시예를 상세히 설명한다.

본 고안 실시예의 의자의 등받이 배면부를 나타낸 도 2 및 본 고안 실시예의 의자 측면도를 나타낸 도 3을 참조하면, 이는 바닥에 지지되는 다리부(10)와, 상기 다리부(10) 상단에 고정되고 상면에 힙 쿠션(21)이 안착되는 좌판(20)과, 상기 좌판(20)에 일단이 연결고정되는 등받이 프레임(220)과, 상기 등받이 프레임(220)에 고정되며 이용자의 등을 지지하는 등받이(211)(212)와, 상기 등받이 프레임(220)의 상단부에 회전가능하게 연결되며 이용자의 후두부를 지지하는 헤드레스트(240)를 구비한다.

또한, 상기 헤드레스트(240)의 배면에는 고정힌지(251~253)가 형성되어 있고, 상기 고정힌지(251~253)에 회동가능하게 지지되며 상기 등받이 프레임(220)의 상단부가 인서트 결합되는 중공의 회동축(260)을 구비하며, 상기 등받이 프레임(220)은 합성수지재로 형성된다.

본 고안 실시예에서 상기 등받이(211)(212)는 듀얼(dual)로 마련하였으며, 한 쌍의 등받이(211)(212)는 지지대(230)에 고정볼트(231)에 의해서 고정되어 있다.

또한, 상기 지지대(230)에는 고정볼트(232)에 의해서 등받이 프레임(220)에 고정되어 있으며, 등받이 프레임(220)은 대략 90도로 절곡되고 탄성재질로 형성되어서 뒤로 젖힐 때 탄성력을 부여하도록 되어 있다.

도 4는 본 고안의 다른 실시예를 나타낸 것으로써, 이는 고정힌지(251,252)에 회동가능하게 지지된 회동축(260)의 양단부에 등받이프레임(220)을 인서트 결합한 구조이다.

이 경우 회동축(260)에 등받이 프레임(220)을 간편하게 조립할 수 있게 한다.

상기와 같은 의자는 헤드레스트(240)를 등받이 프레임(220)에 회동가능하게 지지시킴으로써, 이용자로 하여금 후두부를 원하는 각도로 지지할 수 있게 하여 보다 편안한 이용을 가능하게 한다.

상술한 바와 같은 본 고안은 본원의 정신과 범위를 이탈함이 없이 상기 실시예에 한정되지 아니하고 많은 변형을 가하여 실시될 수 있다.

고안의 효과

상기와 같은 본 고안은 다음과 같은 이점을 가진다.

첫째, 헤드레스트(240)를 등받이 프레임(220)에 회동가능하게 지지시킴으로써, 이용자로 하여금 후두부를 원하는 각도로 지지할 수 있게 하여 보다 편안한 이용을 가능하게 한다.

둘째, 헤드레스트의 배면에 형성된 고정힌지에 회동가능하게 지지된 회동축에 등받이프레임(220)을 인서트 결합한 구조를 가짐으로써 조립을 간편하게 한다.

(57) 청구의 범위

청구항 1.

바닥에 지지되는 다리부(10)와,

상기 다리부(10) 상단에 고정되고 상면에 힙 쿠션(21)이 안착되는 좌판(20)과,

상기 좌판(20)에 일단이 연결고정되는 등받이 프레임(220)과,

상기 등받이 프레임(220)에 고정되며 이용자의 등을 지지하는 등받이(211)(212)와,

상기 등받이 프레임(220)의 상단부에 회전가능하게 연결되며 이용자의 후두부를 지지하는 헤드레스트(240)를 구비하여 된 것을 특징으로 하는 헤드레스트를 가지는 의자.

청구항 2.

제 1 항에 있어서, 상기 헤드레스트(240)의 배면에 고정힌지(251~253)가 형성되고,

상기 고정힌지(251~253)에 회동가능하게 지지되며 상기 등받이 프레임(220)의 상단부가 인서트 결합되는 중공의 회동축(260)을 구비하며,

상기 등받이 프레임(220)은 합성수지재로 형성된 것을 특징으로 하는 헤드레스트를 가지는 의자.

도면

도면1

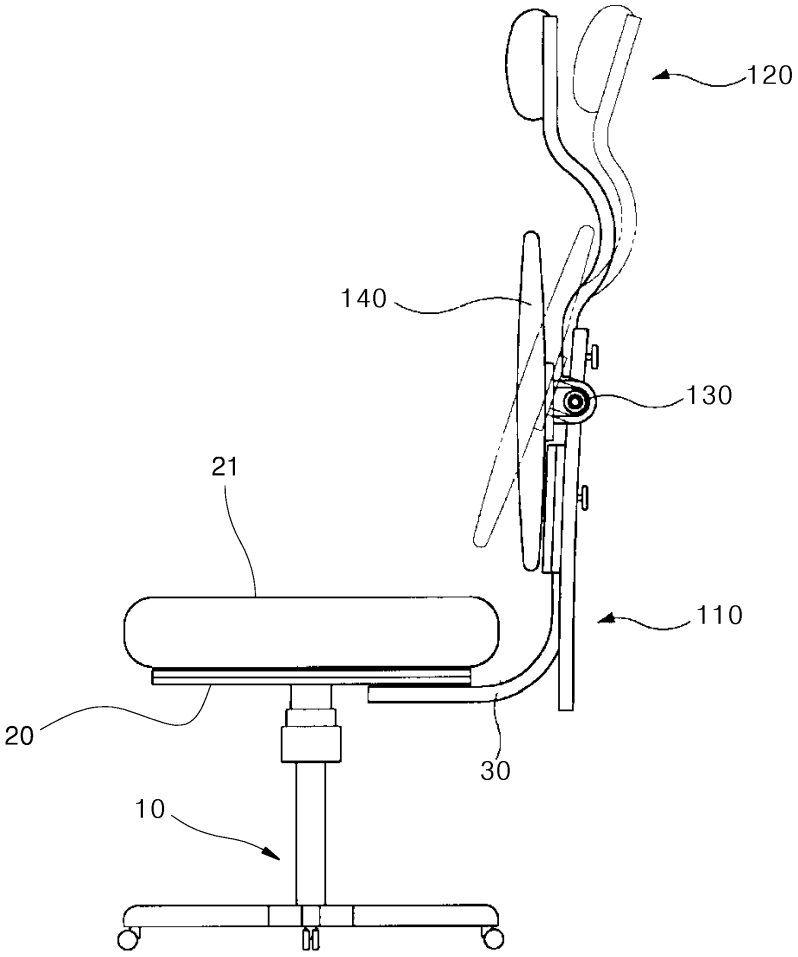

도면2

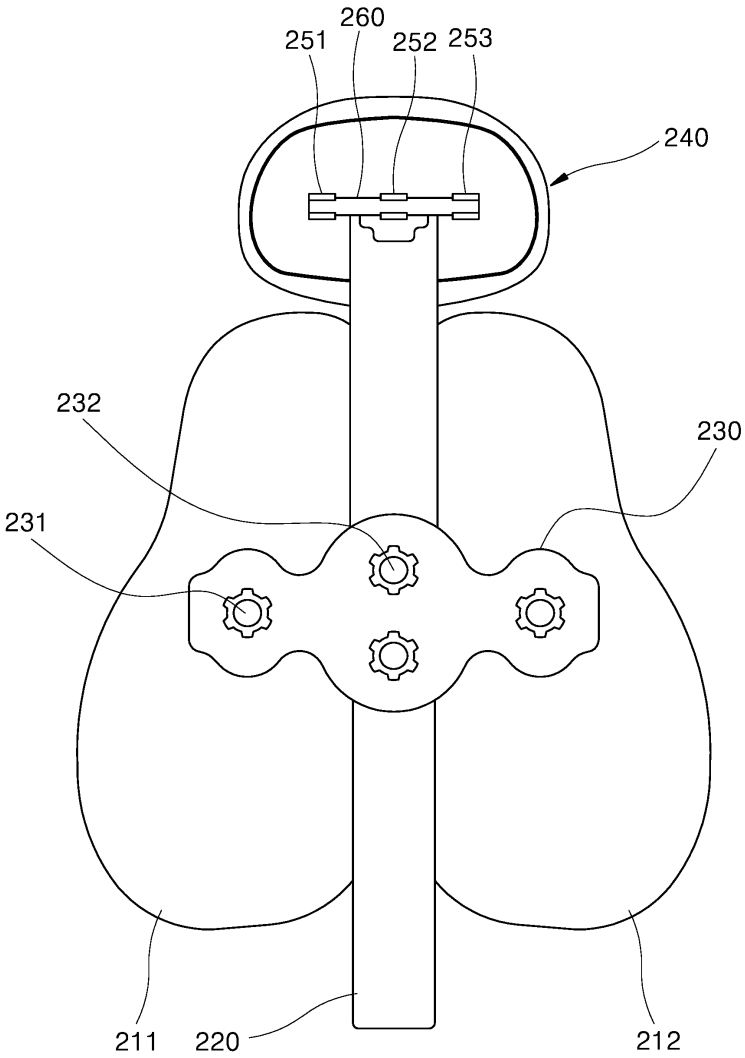

도면3

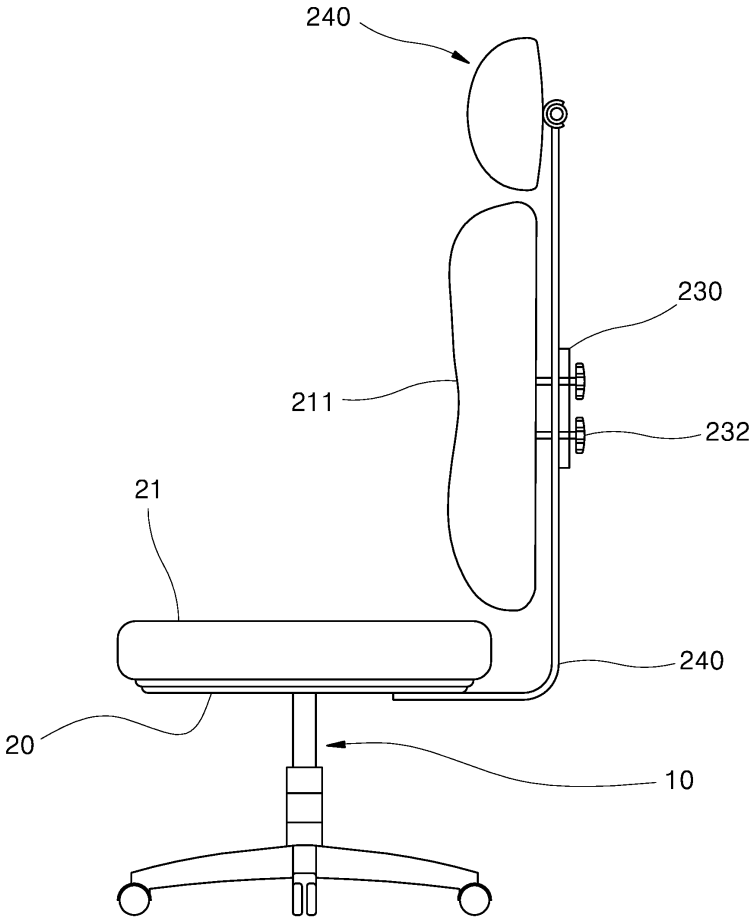

도면4

