(19)中华人民共和国国家知识产权局

(12)实用新型专利

(10)授权公告号 CN 202166797 U
(45)授权公告日 2012.03.14

(21)申请号 201120280409.5

(22)申请日 2011.08.02

(73)专利权人 石华堂
地址 311800 浙江省诸暨市城关马鞍新村11幢1单元101室

(72)发明人 石华堂

(51)Int.Cl.
G02C 11/00(2006.01)

权利要求书 1 页 说明书 1 页 附图 1 页

(54)实用新型名称

一种带夹子的眼镜

(57)摘要

本实用新型涉及一种带夹子的眼镜，是在两眼镜腿外侧增设了两个类似于领带夹式的夹子，眼镜暂时不戴时可利用夹子将眼镜夹在上衣口袋或领口处，防止眼镜滑落；两个夹子的宽度不大于眼镜腿的宽度，不影响佩戴的舒适度，还可起到装饰的作用，因此本实用新型具有结构简单、使用方便、外观美观等特点，适用于近视镜、老花镜、太阳镜等各种眼镜使用。

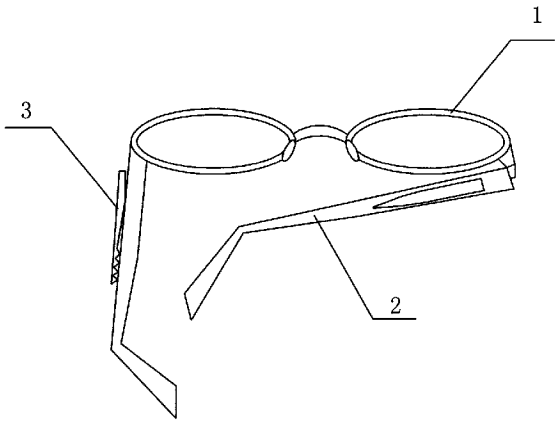

CN 202166797 U

1. 一种带夹子的眼镜，包括镜框 (1)，眼镜腿 (2)，其特征在于在两眼镜腿 (2) 的外侧均设有夹子 (3)，所述夹子 (3) 的长度占眼镜腿 (2) 总长度的 1/3 ～ 1/2，夹子 (3) 的宽度为眼镜腿宽度的 0.5 ～ 1 倍。

2. 根据权利要求 1 所述的一种带夹子的眼镜，其特征在于所述夹子 (3) 的顶端距眼镜腿 (2) 与镜框 (1) 连接处的距离为 0 ～ 3cm。

一种带夹子的眼镜

技术领域

[0001] 本实用新型涉及日用品领域，特别是一种带夹子的眼镜。

背景技术

[0002] 在日常生活中使用眼镜后，有时放入眼镜盒，有时随手放在桌子上，不小心很容易摔坏，放入眼镜盒有时候携带不方便，尤其是老花镜，经常是使用时带上，然后走路时马上摘掉，有很多老年人就将眼镜随手放入口袋，但是很容易压挤坏或滑落遗失。为此市面上出现了一些带链子的眼镜，在两眼镜腿之间设有一根链子，不戴的时候将眼镜挂在脖子里，起到了一定作用，但是影响美观。

发明内容

[0003] 本实用新型的目的是设计一种结构简单、使用方便、外观美观的带夹子的眼镜，本实用新型的技术方案是如此实现的：

[0004] 一种带夹子的眼镜，包括镜框，眼镜腿，在两眼镜腿的外侧均设有夹子，所述夹子的长度占眼镜腿总长度的 1/3 ～ 1/2，夹子的宽度为眼镜腿宽度的 0.5 ～ 1 倍。

[0005] 作为优选，所述夹子的顶端距眼镜腿与镜框连接处的距离为 0 ～ 3cm。

[0006] 本实用新型设计的眼镜是在两眼镜腿外侧增设了两个类似于领带夹式的夹子，眼镜暂时不戴时可利用夹子将眼镜夹在上衣口袋或领口处，防止眼镜滑落；两个夹子的宽度不大于眼镜腿的宽度，不影响佩戴的舒适度，还可起到装饰的作用，因此本实用新型具有结构简单、使用方便、外观美观等特点，适用于近视镜、老花镜、太阳镜等各种眼镜使用。

附图说明

[0007] 附图是本实用新型的一种结构示意图。

具体实施方式

[0008] 下面结合附图，通过实施例，对本实用新型的技术方案作进一步具体的说明。

[0009] 实施例：参考附图，一种带夹子的眼镜，包括镜框 1，眼镜腿 2，在两眼镜腿 2 的外侧均设有类似于领带夹式的夹子 3，所述夹子 3 的长度占眼镜腿 2 总长度的 1/3，夹子 3 的宽度为眼镜腿宽度的 4/5。所述夹子 3 的顶端距眼镜腿 2 与镜框 1 连接处的距离为 1.5cm。

[0010] 使用时将摘下的眼镜的眼镜腿 2 折叠后，利用夹子 3 将眼镜夹在上衣口袋或领口处，防止眼镜滑落，另外夹子 3 还起到装饰美观的作用。

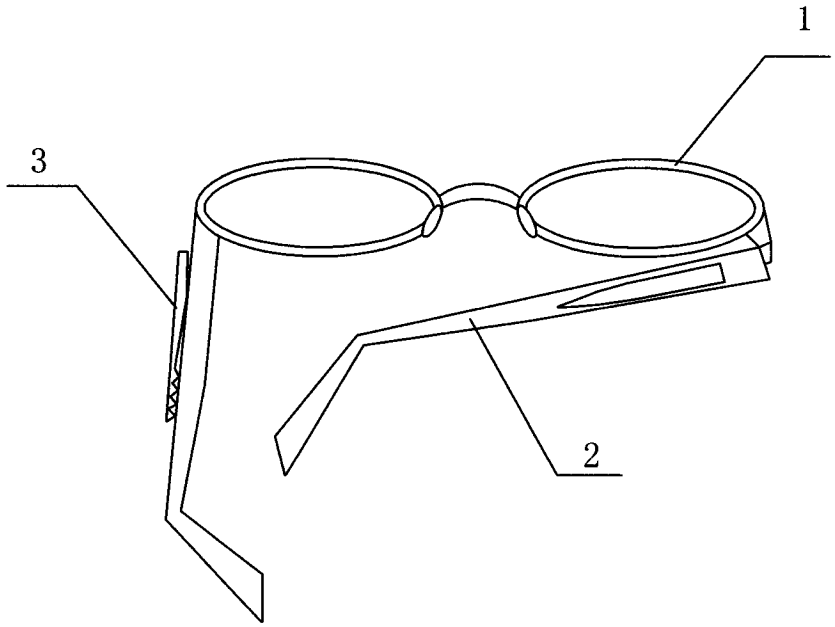
1
3
2