(19)中华人民共和国国家知识产权局

(12)实用新型专利

(10)授权公告号 CN 206651622 U
(45)授权公告日 2017.11.21

(21)申请号 201720023061.9

(22)申请日 2017.01.09

(73)专利权人 湖南省皇爷家居科技发展有限公司

地址 410000 湖南省长沙市雨花区井奎路井塘村新星小区竹星苑7-1栋502房

(72)发明人 罗顶峰

(74)专利代理机构 北京华仲龙腾专利代理事务所(普通合伙) 11548

代理人 李静

(51)Int.Cl.

A47C 27/05(2006.01)

A47C 27/12(2006.01)

权利要求书1页 说明书3页 附图1页

(54)实用新型名称

一种弹性护腰床垫

(57)摘要

本实用新型公开了一种弹性护腰床垫，包括面料层、棉层、加热板、填充层、床芯、弹板和弹簧；所述面料层下方通过天然乳胶层粘接设置棉层，棉层下方通过天然乳胶层粘接设置填充层，填充层下方通过天然乳胶层粘接设置床芯；所述夹层内设置加热板，加热板包括陶瓷板，以及在陶瓷板的两侧设置的发波纹铝片和在波纹铝片的外侧安装的电极端子板；所述电极端子板外部依次设置有导电兼传热功能的电极板、具有隔电兼传热功能的绝缘层，以及导热蓄热板和散热金属板；所述填充层内部填充放置保温棉，而床芯内填充海绵；本实用新型设计结构合理，软硬适中，使用寿命长，经济成本低，理疗、加热效果好，保证使用者睡眠质量与身体健康。

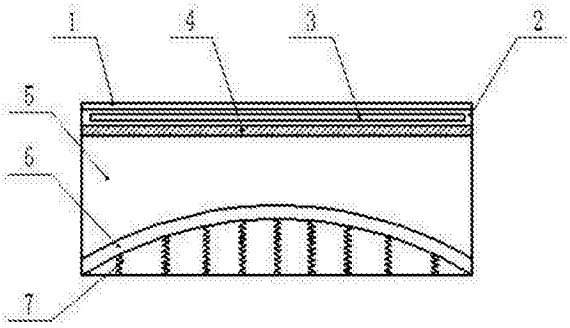

CN 206651622 U

1.一种弹性护腰床垫，包括面料层(1)、棉层(2)、加热板(3)、填充层(4)、床芯(5)、弹板(6)和弹簧(7)；其特征在于，所述面料层(1)下方通过天然乳胶层粘接设置棉层(2)，棉层(2)下方通过天然乳胶层粘接设置填充层(4)，填充层(4)下方通过天然乳胶层粘接设置床芯(5)；所述面料层(1)为薰衣草针织布材料制作；所述棉层(2)为环保棉材料，且棉层(2)中间设置夹层，夹层开口通过拉链闭合，在夹层内设置加热板(3)；所述加热板(3)为远红外PTC陶瓷加热板材，加热板(3)包括陶瓷板(11)，以及在陶瓷板(11)的两侧设置的发波纹铝片(12)和在波纹铝片(12)的外侧安装的电极端子板(13)；所述电极端子板(13)外部依次设置有导电兼传热功能的电极板(14)、具有隔电兼传热功能的绝缘层(15)，以及导热蓄热板(16)和散热金属板(17)；所述填充层(4)内部填充放置保温棉，而床芯(5)内填充海绵；在所述床芯(5)内部下方设置弹板(6)、弹板(6)下方支撑设置弹簧(7)，弹簧(7)的底部与床芯(5)底部内壁固定卡接。

2.根据权利要求1所述的弹性护腰床垫，其特征在于，所述天然乳胶层的厚度为1-3厘米。

3.根据权利要求1所述的弹性护腰床垫，其特征在于，所述面料层(1)、棉层(2)、加热板(3)、填充层(4)、床芯(5)总厚度为25-30厘米。

一种弹性护腰床垫

技术领域

[0001] 本实用新型涉及床垫，具体是一种弹性护腰床垫。

背景技术

[0002] 床垫是为了保证使用者获得健康而又舒适的睡眠而使用的一种介于人体和床之间物品，其材质、种类繁多；人生的三分之一是在睡眠中度过的，衡量人们是否拥有“健康睡眠”的四大标志是：睡眠充分、时间足、质量好、效率高、入睡容易、睡眠连续，不会中断、睡眠深适，醒来倦意全消等；

[0003] 睡眠质量的好坏与床垫息息相关，床垫需具有较好的性能；其中，最基本的要求是仰卧时能保持腰椎生理前凸、身体曲线正常，侧卧时以不使腰椎弯曲、侧弯为主；

[0004] 太硬的床垫人躺在上面只是头、背、臀、脚跟这四个点承受压强，身体其他部位并没有完全落到实处，脊柱实际上处于僵挺紧张状态，不仅达不到最佳休息效果，而且睡这样的床垫时间长了还会对健康有损，太软的床垫，人一躺全身就凹陷下去，脊柱长时间处于弯曲状态，对内脏造成压迫、时间长了，同样不利于健康，并且也不舒适；

[0005] 综上所述，一张好床垫不但能使人拥有舒适的睡眠，而且对身体也大有好处；一般而言，长期性错误的睡姿，尤其是使用不良的床垫，会使脊椎骨节产生位移，因而刺激脊椎内部神经，导致神经所控制的器官逐渐失去正常功能；床垫太硬不但会压迫人体背部神经，也会影响血液正常循环，时间长了还会造成腰酸背痛及坐骨神经酸痛等问题。

实用新型内容

[0006] 本实用新型的目的在于提供一种结构合理，软硬适中，使用寿命长，经济成本低，理疗、加热效果好，保证睡眠质量、身体健康的弹性护腰床垫，以解决上述背景技术中提出的问题。

[0007] 为实现上述目的，本实用新型提供如下技术方案：

[0008] 一种弹性护腰床垫，包括面料层、棉层、加热板、填充层、床芯、弹板和弹簧；所述面料层下方通过天然乳胶层粘接设置棉层，棉层下方通过天然乳胶层粘接设置填充层，填充层下方通过天然乳胶层粘接设置床芯；所述面料层为薰衣草针织布材料制作；所述棉层为环保棉材料，且棉层中间设置夹层，夹层开口通过拉链闭合，在夹层内设置加热板；所述加热板为远红外PTC陶瓷加热板材，加热板包括陶瓷板，以及在陶瓷板的两侧设置的发波纹铝片和在波纹铝片的外侧安装的电极端子板；所述电极端子板外部依次设置有导电兼传热功能的电极板、具有隔电兼传热功能的绝缘层，以及导热蓄热板和散热金属板；所述填充层内部填充放置保温棉，而床芯内填充海绵；在所述床芯内部下方设置弹板、弹板下方支撑设置弹簧，弹簧的底部与床芯底部内壁固定卡接。

[0009] 进一步的：所述天然乳胶层的厚度为1-3厘米。

[0010] 进一步的：所述面料层、棉层、加热板、填充层、床芯总厚度为25-30厘米。

[0011] 与现有技术相比，本实用新型的有益效果是：

[0012] 本实用新型中，加热板的输出功率会随环境温度的升高而明显降低，平均每升高1℃，输出功率下降约7-7.5W，这一特征在一定程度上起到了发热功率自动调节的作用，随着环境温度不断升高，加热板的发热功率也渐渐下降，升温效果也就变的平稳，节能效果好，且遇故障时，加热板3因得不到充分散热，其功率会自动急剧下降，此时加热器的表面温度维持在居里温度左右，一般在250℃上下，从而不致产生如电热管类加热器的表面“发红”现象，更不会产生因过热引起的安全隐患，其安全性能非常明显，而远红外线对人体有极大的医疗好处，远红外线有效果改善血液循环、改善关节疼痛、调节自律神经、可以护肤美容、增强新陈代谢等；

[0013] 本实用新型设计结构合理，软硬适中，弹簧回弹支撑性能好、使用寿命长，解决了现有床垫结构适用人群单一的现象，适用范围广、降低家庭经济成本；其中，面料层、棉层、填充层具有较好的通透性、减压性、支撑度、服贴性，且睡眠温度可调，保证使用者睡眠质量与身体健康。

附图说明

[0014] 图1为弹性护腰床垫的结构示意图。

[0015] 图2为弹性护腰床垫中部分结构示意图。

具体实施方式

[0016] 下面将结合本实用新型实施例中的附图，对本实用新型实施例中的技术方案进行清楚、完整地描述，显然，所描述的实施例仅仅是本实用新型一部分实施例，而不是全部的实施例。基于本实用新型中的实施例，本领域普通技术人员在没有做出创造性劳动前提下所获得的所有其他实施例，都属于本实用新型保护的范围。

[0017] 请参阅图1～2，本实用新型实施例中，一种弹性护腰床垫，包括面料层1、棉层2、加热板3、填充层4、床芯5、弹板6和弹簧7；所述面料层1下方通过天然乳胶层粘接设置棉层2，棉层2下方通过天然乳胶层粘接设置填充层4，填充层4下方通过天然乳胶层粘接设置床芯5；其中，天然乳胶层的厚度为1-3厘米；所述面料层1、棉层2、加热板3、填充层4、床芯5总厚度为25-30厘米；所述面料层1为薰衣草针织布材料制作；所述棉层2为环保棉材料，且棉层2中间设置夹层，夹层开口通过拉链闭合，在夹层内设置加热板3；所述加热板3为远红外PTC陶瓷加热板材，加热板3包括陶瓷板11，以及在陶瓷板11的两侧设置的发波纹铝片12和在波纹铝片12的外侧安装的电极端子板13；所述电极端子板13外部依次设置有导电兼传热功能的电极板14、具有隔电兼传热功能的绝缘层15，以及导热蓄热板16和散热金属板17；工作中，加热板3的输出功率会随环境温度的升高而明显降低，平均每升高1℃，输出功率下降约7-7.5W，这一特征在一定程度上起到了发热功率自动调节的作用，随着环境温度不断升高，加热板3的发热功率也渐渐下降，升温效果也就变的平稳，节能效果好，且遇故障时，加热板3因得不到充分散热，其功率会自动急剧下降，此时加热器的表面温度维持在居里温度左右，一般在250℃上下，从而不致产生如电热管类加热器的表面“发红”现象，更不会产生因过热引起的安全隐患，其安全性能非常明显，而远红外线对人体有极大的医疗好处，远红外线有效果改善血液循环、改善关节疼痛、调节自律神经、可以护肤美容、增强新陈代谢等；所述填充层4内部填充放置保温棉，而床芯5内填充海绵；在所述床芯5内部下方设置弹板6、弹

板6下方支撑设置弹簧7，弹簧7的底部与床芯5底部内壁固定卡接；本实用新型设计结构合理，软硬适中，弹簧回弹支撑性能好、使用寿命长，解决了现有床垫结构适用人群单一的现象，适用范围广、降低家庭经济成本；其中，面料层1、棉层2、填充层4具有较好的通透性、减压性、支撑度、服贴性，且睡眠温度可调，保证使用者睡眠质量与身体健康。

[0018] 对于本领域技术人员而言，显然本实用新型不限于上述示范性实施例的细节，而且在不背离本实用新型的精神或基本特征的情况下，能够以其他的具体形式实现本实用新型。因此，无论从哪一点来看，均应将实施例看作是示范性的，而且是非限制性的，本实用新型的范围由所附权利要求而不是上述说明限定，因此旨在将落在权利要求的等同要件的含义和范围内的所有变化囊括在本实用新型内。不应将权利要求中的任何附图标记视为限制所涉及的权利要求。

[0019] 此外，应当理解，虽然本说明书按照实施方式加以描述，但并非每个实施方式仅包含一个独立的技术方案，说明书的这种叙述方式仅仅是为清楚起见，本领域技术人员应当将说明书作为一个整体，各实施例中的技术方案也可以经适当组合，形成本领域技术人员可以理解的其他实施方式。

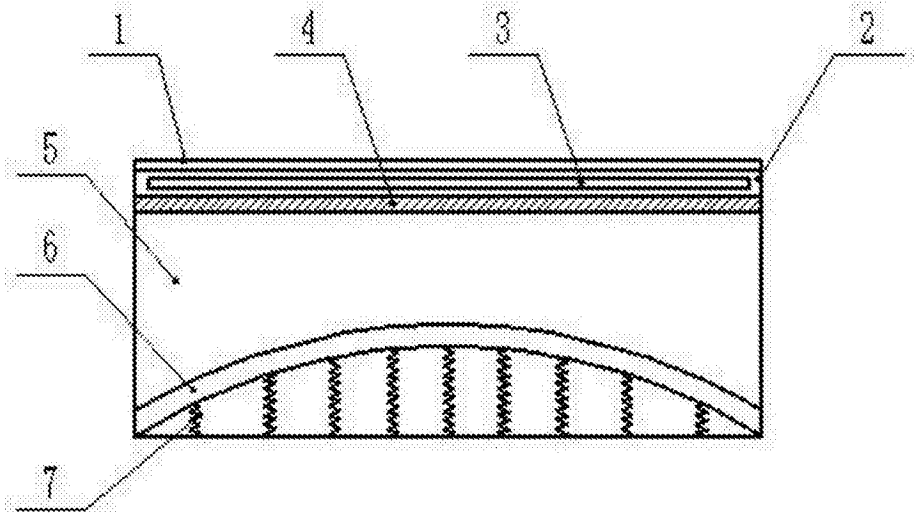

图1

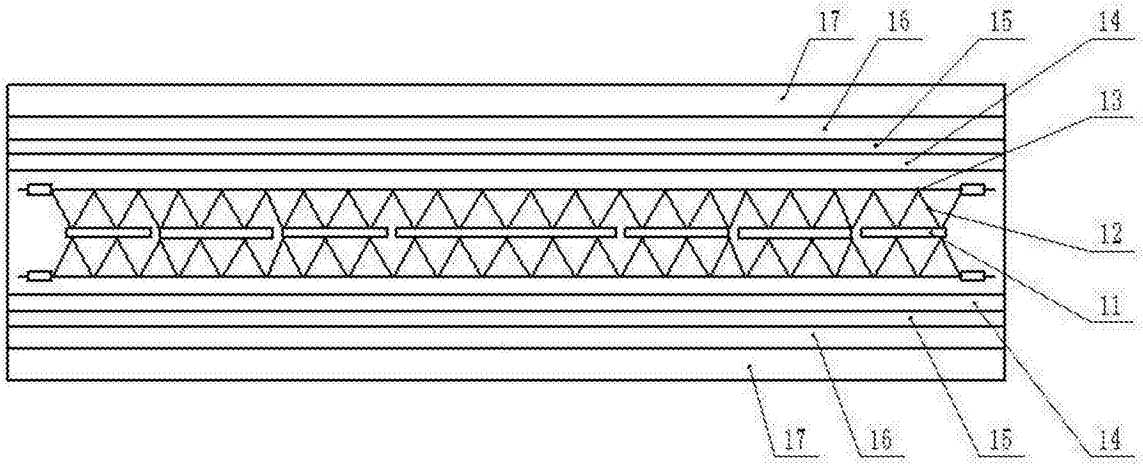

图2