[19] 中华人民共和国国家知识产权局

[51] Int. Cl.
A61J 7/00 (2006.01)
G01F 19/00 (2006.01)

[12] 实用新型专利说明书

专利号 ZL 200820016858.7

[45] 授权公告日 2008 年 10 月 29 日

[11] 授权公告号 CN 201139780Y

[22] 申请日 2008.1.22

[21] 申请号 200820016858.7

[73] 专利权人 张建花

地址 257300 山东省东营市广饶县人民医院

[72] 发明人 张建花

权利要求书 1 页 说明书 1 页 附图 1 页

[54] 实用新型名称

一种饮中药杯

[57] 摘要

一种饮中药杯，属于医疗器械装置技术领域。目前病人喝由中药熬制的药液仅凭估量达不到定量饮用，中药液放在瓷碗里、杯子里或茶缸里凉后也不能直接进行加温给饮中药带来很多麻烦。该实用新型的技术方案为：隔热橡胶圈(2)套在装药液杯(1)上，在装药液杯(1)内固定有电加热器(4)，在装药液杯(1)上刻有计量刻度(3)。它的优点是：该饮中药杯结构设计合理实用，构思巧妙新颖，使用此饮中药杯时把从砂锅中熬好的中药倒入其内，病人饮用中药时以计量刻度为依据可达到定量饮用有利于对疾病的治疗，当药液凉了时给电加热器通电直接非常方便的加热装药液杯中的药液。

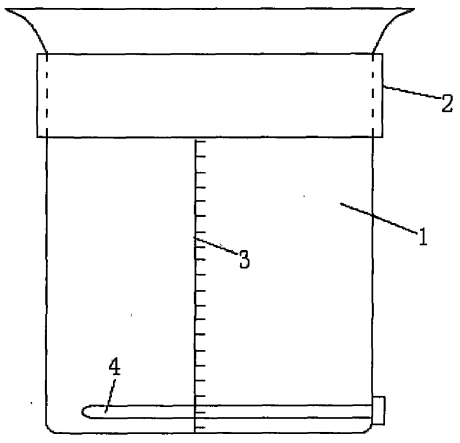

1、一种饮中药杯，其特征是：隔热橡胶圈（2）套在装药液杯（1）上，在装药液杯（1）内固定有电加热器（4），在装药液杯（1）上刻有计量刻度（3）。

一种饮中药杯

技术领域：本实用新型涉及医疗器械装置技术领域，更具体的讲是一种饮中药杯。

背景技术：目前病人喝由中药药熬制的药液仅凭估量达不到定量饮用，中药液放在瓷碗里、杯子里或茶缸里凉后也不能直接进行加温给饮中药带来很多麻烦。

发明内容：为克服上述缺点，本实用新型的目的是设计一种饮中药杯。它的技术方案为：隔热橡胶圈 2 套在装药液杯 1 上，在装药液杯 1 内固定有电加热器 4，在装药液杯 1 上刻有计量刻度 3。该实用新型的优点是：该饮中药杯结构设计合理实用，构思巧妙新颖，使用此饮中药杯时把从砂锅中熬好的中药倒入其内，病人饮用中药时以计量刻度为依据可达到定量饮用有利于对疾病的治疗，当药液凉了时给电加热器通电直接非常方便的加热装药液杯中的药液。

附图说明：该附图为本实用新型结构示意图。附图中：1、装药液杯，2、隔热橡胶圈，3、计量刻度，4、电加热器。

具体实施方式：隔热橡胶圈 2 套在装药液杯 1 上，在装药液杯 1 内固定有电加热器 4，在装药液杯 1 上刻有计量刻度 3。使用此饮中药杯时把从砂锅中熬好的中药倒入装药液杯 1 内，病人手捏隔热橡胶圈 2 饮用中药时以计量刻度 3 为依据可达到定量饮用有利于对疾病的治疗，当药液凉了时给电加热器 4 通电直接非常方便的加热装药液杯中的药液。

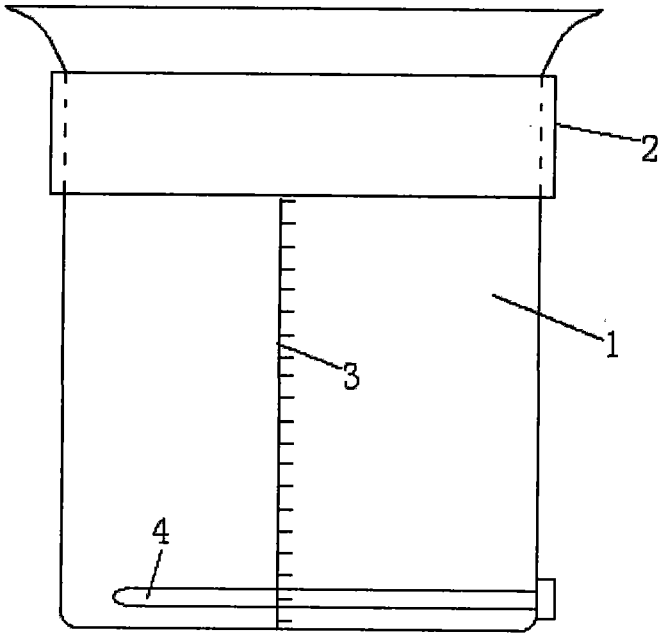
2
1
3
4