[19] 中华人民共和国国家知识产权局

[51] Int. Cl.
H01B 7/00 (2006.01)
H01B 7/17 (2006.01)
H01B 7/18 (2006.01)
H01B 7/29 (2006.01)

[12] 实用新型专利说明书

专利号 ZL 200920046502.2

[45] 授权公告日 2010 年 3 月 24 日

[11] 授权公告号 CN 201430002Y

[22] 申请日 2009.6.11
[21] 申请号 200920046502.2
[73] 专利权人 扬州市金阳光电缆有限公司
地址 225600 江苏省高邮市菱塘工业园区
[72] 发明人 薛守荣 姚宏高 王寿权 梅锦华
[74] 专利代理机构 扬州市锦江专利事务所
代理人 江 平
权利要求书 1 页 说明书 2 页 附图 1 页

[54] 实用新型名称

防鼠啮防白蚁耐温型矿用监控电缆

[57] 摘要

防鼠啮防白蚁耐温型矿用监控电缆，涉及一种电缆，包括四组缆芯，每组缆芯分别由镀锡铜丝导体和挤包在导体外周的环保型聚合物绝缘层构成，在四组缆芯的外周绕包玻璃丝带绕包层，在四组缆芯与玻璃丝带绕包层之间设有玻璃丝带填充层，玻璃丝带绕包层的外周设有镀锡铜丝编织屏蔽层，镀锡铜丝编织屏蔽层的外周挤包环保型聚合物护套。本实用新型通过以上设计，护套与缆芯的绝缘层采用环保型聚合物，具有防白蚁、防鼠啮耐热指数大。 屏蔽层采用镀锡铜丝编织，屏蔽效果好，抗干扰性能强。 为了使电缆更加圆整和稳定，四组缆芯与玻璃丝带绕包层之间设有玻璃丝带填充层，本实用新型能适应各种恶劣环境。

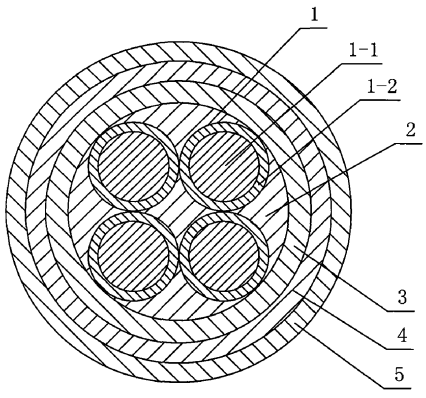

1、一种防鼠啮防白蚁耐温型矿用监控电缆，其特征在于：包括四组缆芯，每组缆芯分别由镀锡铜丝导体和挤包在导体外周的环保型聚合物绝缘层构成，在四组缆芯的外周绕包玻璃丝带绕包层，在四组缆芯与玻璃丝带绕包层之间设有玻璃丝带填充层，玻璃丝带绕包层的外周设有镀锡铜丝编织屏蔽层，镀锡铜丝编织屏蔽层的外周挤包环保型聚合物护套。

防鼠啮防白蚁耐温型矿用监控电缆

技术领域

本实用新型涉及一种电缆，特别涉及一种环保型聚合物绝缘及护套防生物危害耐温型矿用监控电缆。

背景技术

随着我国矿产开发向恶劣环境转移，电缆的生物危害日益严重，从而使各项监控活动中断，引发各类非正常事故的发生。

实用新型内容

本实用新型的目的是克服普通矿用监控电缆的不足，提供一种具有防白蚁、防鼠啮耐热指数大，抗干扰性能强的防鼠啮防白蚁耐温型矿用监控电缆。

本实用新型的目的是这样实现的：一种防鼠啮防白蚁耐温型矿用监控电缆，包括四组缆芯，每组缆芯分别由镀锡铜丝导体和挤包在导体外周的环保型聚合物绝缘层构成，在四组缆芯的外周绕包玻璃丝带绕包层，在四组缆芯与玻璃丝带绕包层之间设有玻璃丝带填充层，玻璃丝带绕包层的外周设有镀锡铜丝编织屏蔽层，镀锡铜丝编织屏蔽层的外周挤包环保型聚合物护套。

本实用新型通过以上设计，护套与缆芯的绝缘层采用环保型聚合物，具有防白蚁、防鼠啮耐热指数大。屏蔽层采用镀锡铜丝编织，屏蔽效果好，抗干扰性能强。为了使电缆更加圆整和稳定，四组缆芯与玻璃丝带绕包层之间设有玻璃丝带填充层，并且增加了电缆的抗拉性，本实用新型能适应各种恶劣环境。

附图说明

图 1 为本实用新型的一种结构示意图。

图中：1 缆芯，1-1 导体，1-2 绝缘层，2 填充层，3 绕包层，4 屏蔽层，5 护套。

具体实施方式

如图 1 所示，一种防鼠啮防白蚁耐温型矿用监控电缆，包括至少四组缆芯 1，在四组缆芯 1 的外周绕包玻璃丝带绕包层 3，四组缆芯 1 与玻璃丝带绕包层 3 之间填充玻璃丝带填充层 2，玻璃丝带绕包层 3 的外周设有镀锡铜丝编织屏蔽层 4，镀锡铜丝编织屏蔽层 4 的外周挤包环保型聚合物护套 5。

每组缆芯 1 分别由镀锡铜丝导体 1-1 和挤包在导体 1-1 外周的环保型聚合物绝缘层 1-2 构成。

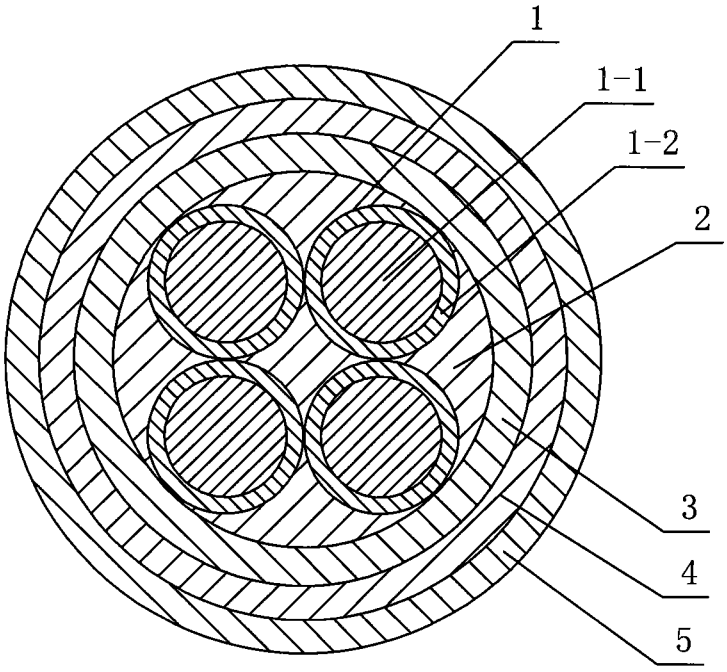

图 1