(19)中华人民共和国国家知识产权局

(12)实用新型专利

(10)授权公告号 CN 210077002 U
(45)授权公告日 2020.02.18

(21)申请号 201920242105.6

(22)申请日 2019.02.26

(73)专利权人 辽宁轻工职业学院
地址 116100 辽宁省大连市金州新区金港路288号

(72)发明人 杨柳

(74)专利代理机构 济南旌励知识产权代理事务所(普通合伙) 31310
代理人 单玉刚

(51)Int.Cl.
A47B 61/00(2006.01)
B01D 53/26(2006.01)

权利要求书1页 说明书3页 附图1页

(54)实用新型名称

一种具有防潮新型衣柜

(57)摘要

一种具有防潮新型衣柜，包括箱体，箱体底面为网格状，箱体底面四角分别固定安装支撑腿，箱体底面设有风扇，风扇与箱体底面内壁之间通过轴承连接，箱体内设有电热片，电热片左右两侧分别与箱体内壁固定连接，电热片位于风扇上方，箱体顶面固定安装柜体，柜体前面和底面均开口，柜体前面左右两侧分别铰接连接柜门，柜体内右侧开设第一凹槽和第二凹槽，第一凹槽位于第二凹槽上方，第一凹槽内固定安装湿度传感器，第二凹槽内固定安装控制器，柜体顶面和箱体顶面均开设数个均匀分布的散气孔，柜体顶面固定安装截面为梯形的箱体，箱体顶面中部开设排气孔，排气孔内设有排气管。本实用新型具备结构简单、使用方便、制造成本低廉等特点，应推广使用。

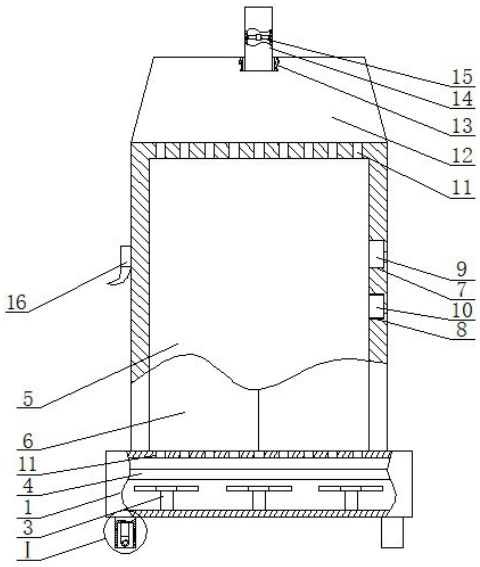

CN 210077002 U

1.一种具有防潮新型衣柜,其特征在于:包括箱体(1),箱体(1)底面为网格状,箱体(1)底面四角分别固定安装支撑腿(2),箱体(1)底面设有风扇(3),风扇(3)与箱体(1)底面内壁之间通过轴承连接,箱体(1)内设有电热片(4),电热片(4)左右两侧分别与箱体(1)内壁固定连接,电热片(4)位于风扇(3)上方,箱体(1)顶面固定安装柜体(5),柜体(5)前面和底面均开口,柜体(5)前面左右两侧分别铰接连接柜门(6),柜体(5)内右侧开设第一凹槽(7)和第二凹槽(8),第一凹槽(7)位于第二凹槽(8)上方,第一凹槽(7)内固定安装湿度传感器(9),第二凹槽(8)内固定安装控制器(10),柜体(5)顶面和箱体(1)顶面均开设数个均匀分布的散气孔(11),柜体(5)顶面固定安装截面为梯形的箱体(12),箱体(12)顶面中部开设排气孔(13),排气孔(13)内设有排气管(14),排气管(14)与排气孔(13)内壁固定连接,排气管(14)内设有排气扇(15),排气扇(15)的转轴与排气管(14)内壁之间通过轴承连接,排气扇(15)能够在排气管(14)内转动,风扇(3)、电热片(4)、湿度传感器(9)和排气扇(15)均与控制器(10)电性连接。

2.根据权利要求1所述的一种具有防潮新型衣柜,其特征在于:所述的箱体(1)内底面安装防尘网。

3.根据权利要求1所述的一种具有防潮新型衣柜,其特征在于:所述的支撑腿(2)底面开设防滑纹。

4.根据权利要求1所述的一种具有防潮新型衣柜,其特征在于:所述的柜体(5)内壁固定安装防潮层。

5.根据权利要求1所述的一种具有防潮新型衣柜,其特征在于:所述的柜体(5)左右两侧分别固定安装数个均匀分布的挂钩(16)。

6.根据权利要求1所述的一种具有防潮新型衣柜,其特征在于:所述的支撑腿(2)底面中部开设凹槽(17),凹槽(17)内顶面固定安装竖向的液压杆(18),液压杆(18)底端轴承连接滚轮(19),滚轮(19)能够收入对应的凹槽(17)内。

一种具有防潮新型衣柜

技术领域

[0001] 本实用新型属于家具领域，具体地说是一种具有防潮新型衣柜。

背景技术

[0002] 衣柜是存放衣服的必备家具，但是在潮湿季节，存放在衣柜内的衣服容易潮湿发霉，针对上述问题，目前人们多是通过在衣柜内放置干燥剂来解决，但是由于衣柜体积较大，干燥剂难以起到明显的防潮效果；此外干燥剂容易污染衣物，而且其有效期较短，需要定期更换。

实用新型内容

[0003] 本实用新型提供一种具有防潮新型衣柜，用以解决现有技术中的缺陷。

[0004] 本实用新型通过以下技术方案予以实现：

[0005] 一种具有防潮新型衣柜，包括箱体，箱体底面为网格状，箱体底面四角分别固定安装支撑腿，箱体底面设有风扇，风扇与箱体底面内壁之间通过轴承连接，箱体内设有电热片，电热片左右两侧分别与箱体内壁固定连接，电热片位于风扇上方，箱体顶面固定安装柜体，柜体前面和底面均开口，柜体前面左右两侧分别铰接连接柜门，柜体内右侧开设第一凹槽和第二凹槽，第一凹槽位于第二凹槽上方，第一凹槽内固定安装湿度传感器，第二凹槽内固定安装控制器，柜体顶面和箱体顶面均开设数个均匀分布的散气孔，柜体顶面固定安装截面为梯形的箱体，箱体顶面中部开设排气孔，排气孔内设有排气管，排气管与排气孔内壁固定连接，排气管内设有排气扇，排气扇的转轴与排气管内壁之间通过轴承连接，排气扇能够在排气管内转动，风扇、电热片、湿度传感器和排气扇均与控制器电性连接。

[0006] 如上所述的一种具有防潮新型衣柜，所述的箱体内底面安装防尘网。

[0007] 如上所述的一种具有防潮新型衣柜，所述的支撑腿底面开设防滑纹。

[0008] 如上所述的一种具有防潮新型衣柜，所述的柜体内壁固定安装防潮层。

[0009] 如上所述的一种具有防潮新型衣柜，所述的柜体左右两侧分别固定安装数个均匀分布的挂钩。

[0010] 如上所述的一种具有防潮新型衣柜，所述的支撑腿底面中部开设凹槽，凹槽内顶面固定安装竖向的液压杆，液压杆底端轴承连接滚轮，滚轮能够收入对应的凹槽内。

[0011] 本实用新型的优点是：当使用本实用新型时，若柜体内的湿度达到一定数值湿度传感器将信号传递给控制器，控制器控制风扇、电热片、湿度传感器和排气扇工作，外界的冷风从箱体底面进入箱体内部，进入箱体内部的冷风经电热片电热后变成暖风通过箱体顶面的散气孔进入柜体内，暖风往上流动能够带动柜体内的潮气往上流动，与此同时，排气扇工作能够快速的抽取柜体内的气体，柜体内的气体通过其顶面的散气孔进入到箱体内，最终通过排气管排到柜体外部，这样通过风扇、电热片、和排气扇共同作用能够快速的将柜体内的潮气排出，进而能够降低柜体内的湿气，使柜体内部能够始终保持通风干燥；当柜体内的湿度降至标准指标时，湿度传感器将信号传递给控制器，控制器控制风扇、电热片、湿度

传感器和排气扇不再工作;同时本实用新型还具备结构简单、使用方便、制造成本低廉等特点,应推广使用。

附图说明

[0012] 为了更清楚地说明本实用新型实施例或现有技术中的技术方案,下面将对实施例或现有技术描述中所需要使用的附图作一简单地介绍,显而易见地,下面描述中的附图是本实用新型的一些实施例,对于本领域普通技术人员来讲,在不付出创造性劳动性的前提下,还可以根据这些附图获得其他的附图。

[0013] 图1是本实用新型的结构示意图;图2是图1的I局部放大图。

具体实施方式

[0014] 为使本实用新型实施例的目的、技术方案和优点更加清楚,下面将结合本实用新型实施例中的附图,对本实用新型实施例中的技术方案进行清楚、完整地描述,显然,所描述的实施例是本实用新型一部分实施例,而不是全部的实施例。基于本实用新型中的实施例,本领域普通技术人员在没有作出创造性劳动前提下所获得的所有其他实施例,都属于本实用新型保护的范围。

[0015] 一种具有防潮新型衣柜,如图所示,包括箱体1,箱体1底面为网格状,箱体1底面四角分别固定安装支撑腿2,箱体1底面设有风扇3,风扇3与箱体1底面内壁之间通过轴承连接,箱体1内设有电热片4,电热片4左右两侧分别与箱体1内壁固定连接,电热片4位于风扇3上方,箱体1顶面固定安装柜体5,柜体5前面和底面均开口,柜体5前面左右两侧分别铰接连接柜门6,柜体5内右侧开设第一凹槽7和第二凹槽8,第一凹槽7位于第二凹槽8上方,第一凹槽7内固定安装湿度传感器9,第二凹槽8内固定安装控制器10,柜体5顶面和箱体1顶面均开设数个均匀分布的散气孔11,柜体5顶面固定安装截面为梯形的箱体12,箱体12 顶面中部开设排气孔13,排气孔13内设有排气管14,排气管14与排气孔13内壁固定连接,排气管14内设有排气扇15,排气扇15的转轴与排气管14内壁之间通过轴承连接,排气扇15能够在排气管14内转动,风扇3、电热片4、湿度传感器9和排气扇15均与控制器10电性连接。当使用本实用新型时,若柜体5内的湿度达到一定数值湿度传感器9将信号传递给控制器10,控制器10控制风扇3、电热片4、湿度传感器9和排气扇15工作,外界的冷风从箱体1底面进入箱体1内部,进入箱体1内部的冷风经电热片4电热后变成暖风通过箱体1顶面的散气孔11进入柜体5内,暖风往上流动能够带动柜体5内的潮气往上流动,与此同时,排气扇15工作能够快速的抽取柜体5内的气体,柜体5内的气体通过其顶面的散气孔11进入到箱体12内,最终通过排气管14排到柜体5外部,这样通过风扇3、电热片4、和排气扇15共同作用能够快速的将柜体5内的潮气排出,进而能够降低柜体5内的湿气,使柜体5内部能够始终保持通风干燥;当柜体5内的湿度降至标准指标时,湿度传感器9将信号传递给控制器10,控制器10控制风扇3、电热片4、湿度传感器9和排气扇15不再工作;同时本实用新型还具备结构简单、使用方便、制造成本低廉等特点,应推广使用。

[0016] 具体而言,为了避免灰尘及蚊虫等进入箱体1内对风扇3的运行产生干扰,本实施例所述的箱体1内底面安装防尘网。通过设置防尘网能够避免灰尘及蚊虫等进入箱体1内对风扇3的运行产生干扰,从而能够保证风扇3的正常运行。

[0017] 具体的，为了避免支撑腿2打滑，本实施例所述的支撑腿2底面开设防滑纹。通过开设防滑纹能够增加支撑腿2与地面之间的摩擦力，进而能够避免支撑腿2打滑。

[0018] 进一步的，为了使柜体5达到更好的防潮效果，本实施例所述的柜体5内壁固定安装防潮层。通过设置防潮层能够有效的避免空气中的潮气进入柜体5内，进而能够起到防潮的效果。

[0019] 更进一步的，为了使柜体5得到充分的利用，本实施例所述的柜体5左右两侧分别固定安装数个均匀分布的挂钩16。通过设置挂钩14能够便于所有者悬挂经常用的或穿到的物品，进而能够保证柜体5能够得到充分的利用。

[0020] 更进一步的，为了便于移动本实用新型，本实施例所述的支撑腿2底面中部开设凹槽17，凹槽17内顶面固定安装竖向的液压杆18，液压杆18底端轴承连接滚轮19，滚轮19能够收入对应的凹槽17内。当需要移动本实用新型时，液压杆18伸长，液压杆18带动对应的滚轮19沿对应的凹槽17往外运动，此时滚轮19与底面接触，这样就能够通过滚轮19移动本实用新型。

[0021] 最后应说明的是：以上实施例仅用以说明本实用新型的技术方案，而非对其限制；尽管参照前述实施例对本实用新型进行了详细的说明，本领域的普通技术人员应当理解：其依然可以对前述各实施例所记载的技术方案进行修改，或者对其中部分技术特征进行等同替换；而这些修改或者替换，并不使相应技术方案的本质脱离本实用新型各实施例技术方案的精神和范围。

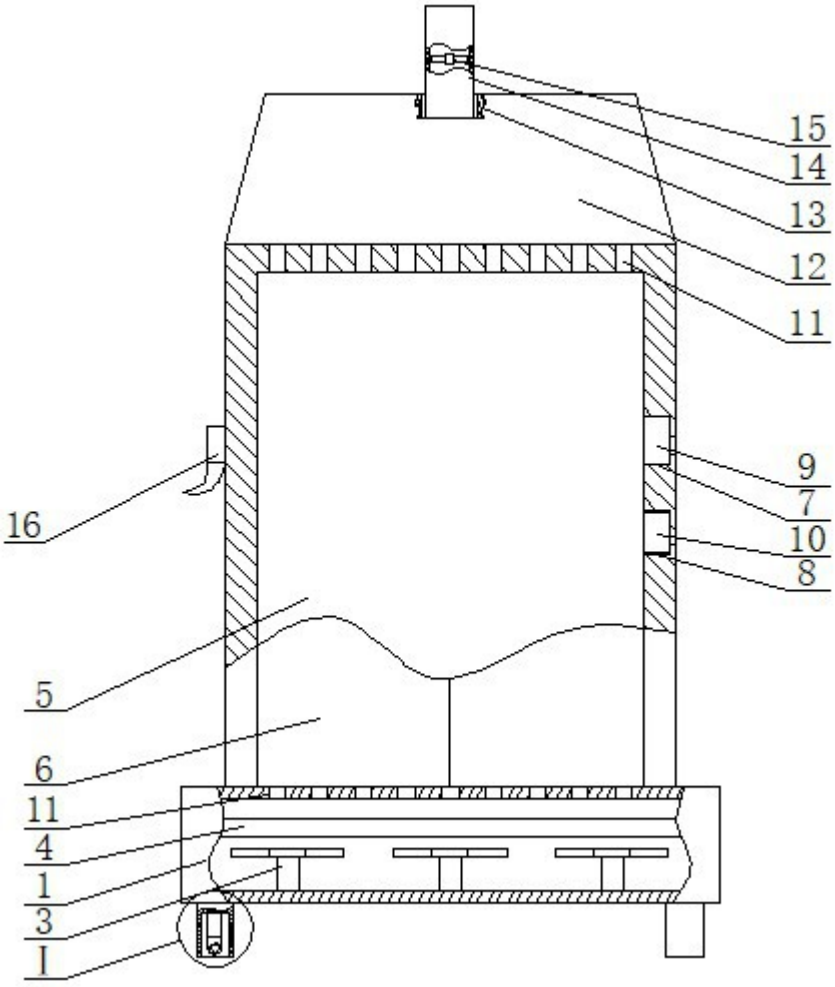

图1

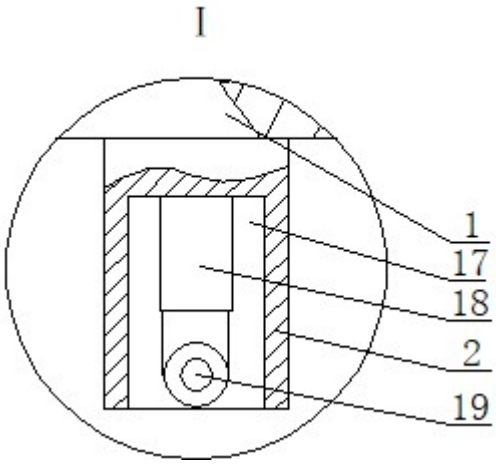

图2