(19)中华人民共和国国家知识产权局

(12)实用新型专利

(10)授权公告号 CN 206292712 U
(45)授权公告日 2017.06.30

(21)申请号 201621318482.6

(22)申请日 2016.12.02

(73)专利权人 湖南广播电视大学
地址 410009 湖南省长沙市天心区新开铺青园路168号

(72)发明人 陈琳 方颂 谭阳 刘艳 王彦娴 周虹

(74)专利代理机构 长沙市阿凡提知识产权代理有限公司 43216
代理人 胡国良

(51)Int.Cl.
G06F 1/20(2006.01)

权利要求书1页 说明书3页 附图2页

(54)实用新型名称

电脑主机散热系统

(57)摘要

本实用新型提供一种电脑主机散热系统。所述电脑主机散热系统包括主机箱及设于所述主机箱内部的主板和风冷装置，所述主机箱包括通气孔及导流槽，所述电脑主机散热系统还包括半导体散热器、嵌设于所述半导体散热器且具有收容空间的驱蚊装置、导流管及设于所述主机箱的除尘装置，所述收容空间通过所述导流管与所述导流槽连通。本实用新型提供的电脑主机散热系统解决了现有技术中散热器散热针对性较弱、不能除尘且不能有效利用主机散热驱蚊的技术问题。

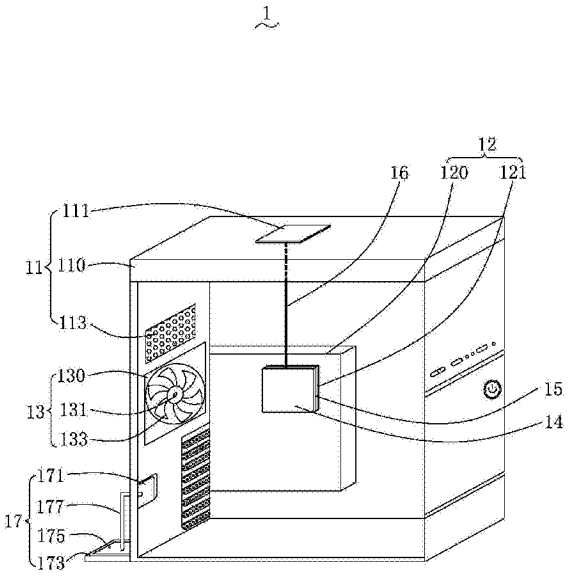

CN 206292712 U

1.一种电脑主机散热系统，包括主机箱及设于所述主机箱内部的主板和风冷装置，其特征在于，所述主机箱包括通气孔及导流槽，所述电脑主机散热系统还包括半导体散热器、嵌设于所述半导体散热器且具有收容空间的驱蚊装置、导流管及设于所述主机箱的除尘装置，所述收容空间通过所述导流管与所述导流槽连通。

2.根据权利要求1所述的电脑主机散热系统，其特征在于，所述主板设有CPU，所述半导体散热器包括第一导热层、制冷片、第二导热层及风扇，所述第一导热层、所述制冷片及所述第二导热层依次叠设于所述CPU，所述驱蚊装置夹设于所述风扇与所述第一导热层之间。

3.根据权利要求2所述的电脑主机散热系统，其特征在于，所述CPU、所述半导体散热器及所述驱蚊装置形状相同。

4.根据权利要求2所述的电脑主机散热系统，其特征在于，所述第一导热层和所述第二导热层均为硅胶导热层。

5.根据权利要求1所述的电脑主机散热系统，其特征在于，所述导流槽设于所述主机箱的顶部，所述通气孔设于所述主机箱的一侧壁。

6.根据权利要求5所述的电脑主机散热系统，其特征在于，所述风冷装置设于所述主机箱设有所述通气孔的侧壁的内侧，所述风冷装置包括电动机与旋转叶片，所述旋转叶片与所述电动机连接。

7.根据权利要求1所述的电脑主机散热系统，其特征在于，所述除尘装置包括吸尘器、收容盒、储藏袋及导管，所述吸尘器和所述收容盒分别设于所述主机箱一侧壁的内侧与外侧，且二者间隔对应设置，所述储藏袋设于所述收容盒，所述导管一端与所述吸尘器固定连接，另一端与所述储藏袋活动连接。

8.根据权利要求1所述的电脑主机散热系统，其特征在于，所述收容空间内存储有电蚊香液。

电脑主机散热系统

技术领域

[0001] 本实用新型涉及计算机领域，尤其涉及一种电脑主机散热系统。

背景技术

[0002] 电脑散热器的作用很大，尤其在炎热的夏天使用电脑，如果散热效果不好，给使用者带来了极大的不便，甚至还会由于温度太高而死机。为了提升电脑散热性能，人们设计了电脑散热器，使电脑产生的热量尽快的扩散到电脑的外部，不影响电脑的正常使用。

[0003] 现有技术中，常采用风冷式散热器，该种散热器对于电脑的散热有一定的效用，但是该种散热器散热效果不仅受外界温度的影响比较大，而且针对电脑的关键元件散热效果不佳，例如CPU。此外，风冷式散热器扇风产生的灰尘易留在电脑的主机中，这对电脑的主机的使用寿命产生了不利影响。进一步的，该种散热器没有很好的考虑到有效利用电脑主机散热产生的热能。

[0004] 因此，有必要提供一种新的电脑主机散热系统解决上述问题。

实用新型内容

[0005] 本实用新型解决的技术问题是提供一种散热针对性强、除尘且能利用主机散热驱蚊的电脑主机散热系统。

[0006] 为解决上述技术问题，本实用新型提供一种电脑主机散热系统，所述电脑主机散热系统包括主机箱及设于所述主机箱内部的主板和风冷装置，其特征在于，所述主机箱包括通气孔及导流槽，所述电脑主机散热系统还包括半导体散热器、嵌设于所述半导体散热器且具有收容空间的驱蚊装置、导流管及设于所述主机箱的除尘装置，所述收容空间通过所述导流管与所述导流槽连通。

[0007] 优选的，所述主板设有CPU，所述半导体散热器包括第一导热层、制冷片、第二导热层及风扇，所述第一导热层、所述制冷片及所述第二导热层依次叠设于所述CPU，所述驱蚊装置夹设于所述风扇与所述第一导热层之间。

[0008] 优选的，所述CPU、所述半导体散热器及所述驱蚊装置形状相同。

[0009] 优选的，所述第一导热层和所述第二导热层均为硅胶导热层。

[0010] 优选的，所述导流槽设于所述主机箱的顶部，所述通气孔设于所述主机箱的一侧壁。

[0011] 优选的，所述风冷装置设于所述主机箱设有所述通气孔的侧壁的内侧，所述风冷装置包括电动机与旋转叶片，所述旋转叶片与所述电动机连接。

[0012] 优选的，所述除尘装置包括吸尘器、收容盒、储藏袋及导管，所述吸尘器和所述收容盒分别设于所述主机箱一侧壁的内侧与外侧，且二者间隔对应设置，所述储藏袋设于所述收容盒，所述导管一端与所述吸尘器固定连接，另一端与所述储藏袋活动连接。

[0013] 优选的，所述收容空间内存储有电蚊香液。

[0014] 与相关技术相比较，本实用新型提供的电脑主机散热系统具有如下有益效果：

[0015] 所述电脑主机散热系统包括主机箱及设于所述主机箱内部的主板和风冷装置，所述主机箱包括通气孔及导流槽，所述电脑主机散热系统还包括半导体散热器、嵌设于所述半导体散热器且具有收容空间的驱蚊装置、导流管及设于所述主机箱的除尘装置，所述收容空间通过所述导流管与所述导流槽连通。所述半导体散热器可以针对所述主板的具体电子元件散热，增加所述电脑主机散热系统的针对性；所述驱蚊装置具有收容空间，通过与所述导流管及所述导流槽依次连通，可以储装与添加电蚊香液，所述驱蚊装置设于所述半导体散热器，从而实现充分利用所述半导体散热器的散热来启动所述电蚊香液，所述主机箱设有所述通气孔与所述风冷装置，在保证主机充分散热的同时，也使所述电蚊香夜能够挥发驱蚊，让用户免于使用过程中蚊虫的干扰；所述除尘装置的设置有利于所述主机箱内卫生，可以及时清除所述主机箱内部的灰尘。

附图说明

[0016] 图1为本实用新型提供的电脑主机散热系统的结构示意图；

[0017] 图2为图1所示的电脑主机散热系统的部分结构示意图。

具体实施方式

[0018] 下面结合附图和实施方式对本实用新型作进一步说明。

[0019] 请结合参阅图1和图2，其中，图1为本实用新型提供的电脑主机散热系统的结构示意图，图2为图1所示的电脑主机散热系统的部分结构示意图。所述电脑主机系统1包括主机箱11、主板12、风冷装置13、半导体散热器14、具有收容空间的驱蚊装置15、导流管16及除尘装置17。

[0020] 所述主机箱11包括箱体110、导流槽111及通气孔113，所述导流槽111呈矩形，且嵌设于所述箱体110的顶部，所述通气孔113设于所述箱体110的一侧壁的两对角。

[0021] 所述主板12包括主体120及CPU121，所述主体120设于所述主机箱11内部，所述CPU121嵌设于所述主体120。

[0022] 所述风冷装置13包括架体130、电动机131及旋转叶片133，所述架体130设于所述箱体110设有所述通气孔113的一侧壁，所述电动机131固设于所述架体130，所述旋转叶片133设于所述电动机131，所述风冷装置13的设置保证了所述主板12的正常散热。

[0023] 所述半导体散热器14包括第一导热层141、制冷片143、第二导热层145及风扇147，所述第一导热层141、所述制冷片143及所述第二导热层145依次叠设于所述CPU121，且所述第一导热层141远离所述CPU121，所述驱蚊装置15夹设于所述风扇147与所述第一导热层141之间。本实施例中，所述第一导热层141与所述第二导热层145均为硅胶导热层。

[0024] 所述驱蚊装置15的收容空间通过所述直线型的导流管16与所述导流槽111连通，所述驱蚊装置15、所述第二导热层145、所述制冷片143及所述第一导热层141均呈矩形，且大小一致。所述驱蚊装置15的收容空间可以储装和添加电蚊香液，并利用所述半导体散热器14的散热启用所述电蚊香液，且通过所述风冷装置13与所述通气孔113的配合设置为用户达到良好的驱蚊效果。

[0025] 所述除尘装置17包括吸尘器171、收容盒173、储藏袋175及导管177，所述吸尘器171与所述收容盒173分别设于设有所述通气孔113的所述主机箱11的侧壁的内侧与外侧，

所述吸尘器171位于所述风冷装置13的下方，且与所述收容盒173间隔对应设置，所述储藏袋175设于所述收容盒173内，所述导管177一端与所述吸尘器171固定连接，另一端与所述储藏袋175活动连接，所述除尘装置17的设置有利于所述主机箱11内部的卫生，能够及时有效清除所述主机箱11内部的灰尘，所述储物袋175与所述导管177活动连接，方便更换与清洗。

[0026] 与相关技术相比较，本实用新型提供的电脑主机散热系统1具有如下有益效果：

[0027] 所述电脑主机散热系统1包括主机箱11及设于所述主机箱11内部的主板12和风冷装置13，所述主机箱11包括通气孔113及导流槽111，所述电脑主机散热系统1还包括半导体散热器14、嵌设于所述半导体散热器14且具有收容空间的驱蚊装置15、导流管16及设于所述主机箱11的除尘装置17，所述收容空间通过所述导流管16与所述导流槽111连通。所述半导体散热器14可以针对所述主板12的具体电子元件散热，增加所述电脑主机散热系统1的针对性；所述驱蚊装置15具有收容空间，通过与所述导流管16及所述导流槽111依次连通，可以储装与添加电蚊香液，所述驱蚊装置15设于所述半导体散热器14，从而实现充分利用所述半导体散热器14的散热来启动所述电蚊香液，所述主机箱11设有所述通气孔113与所述风冷装置13，在保证主机充分散热的同时，也使所述电蚊香夜能够挥发驱蚊，让用户免于使用过程中蚊虫的干扰；所述除尘装置17的设置有利于所述主机箱11内卫生，可以及时清楚所述主机箱11内部的灰尘。

[0028] 以上所述仅为本实用新型的实施例，并非因此限制本实用新型的专利范围，凡是利用本实用新型说明书及附图内容所作的等效结构或等效流程变换，或直接或间接运用在其它相关的技术领域，均同理包括在本实用新型的专利保护范围内。

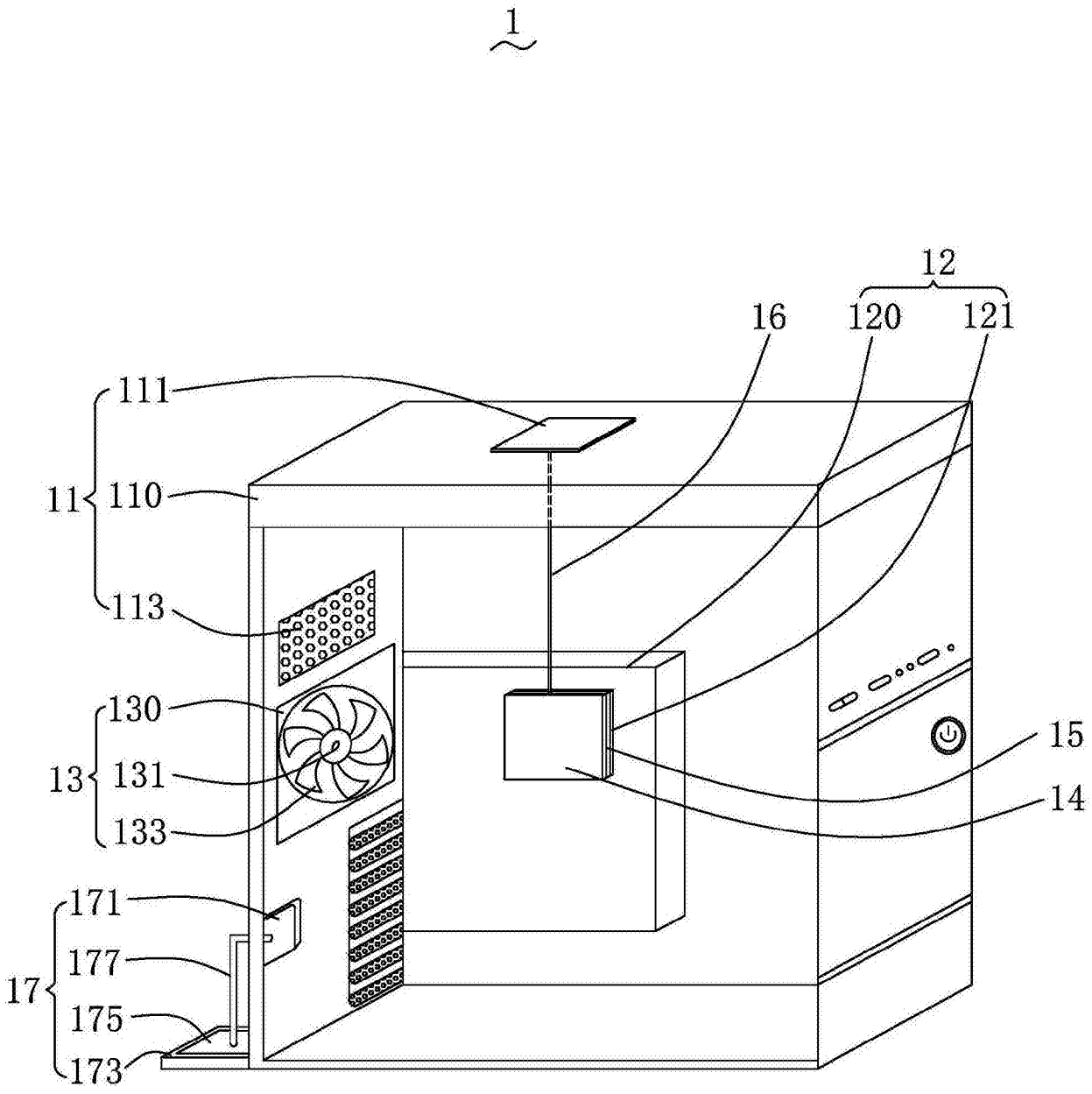
1
12
16
120
121
111
11
110
113
130
13
131
133
15
14
171
17
177
175
173

图1

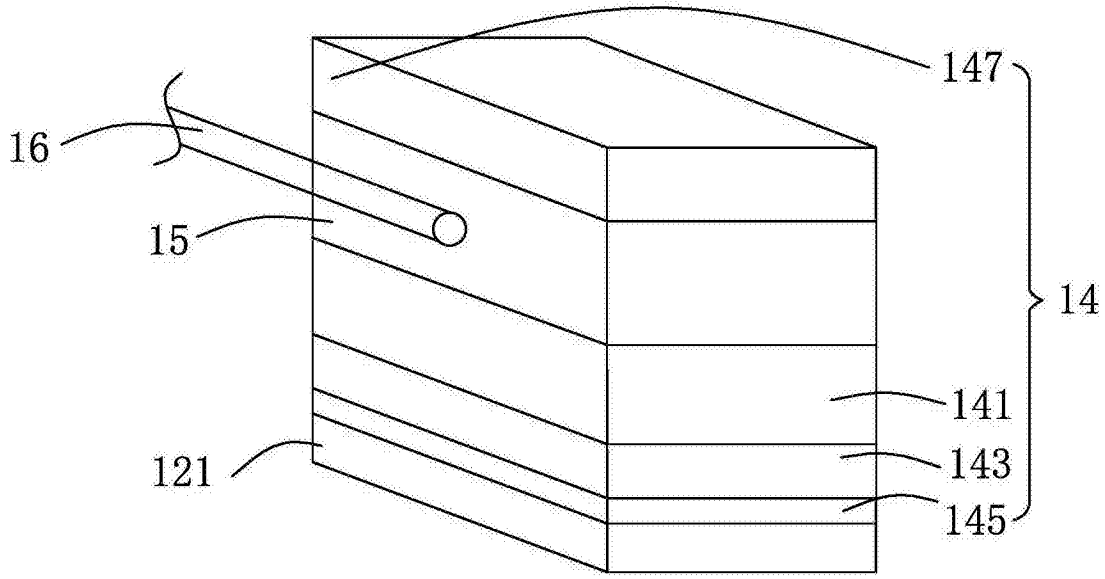

图2