(19)国家知识产权局

(12)实用新型专利

(10)授权公告号 CN 221729530 U
(45)授权公告日 2024.09.20

(21)申请号 202322991063.5

(22)申请日 2023.11.06

(73)专利权人 宁陵县宸宇食品有限公司
地址 476000 河南省商丘市宁陵县工业大道与露岭路交叉口9号

(72)发明人 陈军甫 杨晨 孟飞帆 孟凡轩 李新

(74)专利代理机构 郑州银河专利代理有限公司 41158
专利代理师 康雪晶

(51)Int.Cl.
A21B 5/08(2006.01)
B04B 5/00(2006.01)

权利要求书1页 说明书4页 附图6页

(54)实用新型名称

面点加工用油炸装置

(57)摘要

本实用新型涉及面点加工技术领域,具体涉及面点加工用油炸装置,包括:面点油炸机构;所述面点油炸机构上安装有面点沥油机构;所述面点沥油机构包括有导热升降筒,所述导热升降筒内侧还设有沥油内桶,所述沥油内桶顶端转动安装有承重顶盘,所述沥油内桶顶部外壁固定装配有齿环,齿环啮合有齿轮。本实用新型,转动的螺杆对承重螺架进行螺旋传动,将承重螺架为导热升降筒从储油内桶内部升起,将油炸有的面点脱离热油,再经过启动电机二带动齿轮转动,齿轮转动啮合带动齿环旋转,齿环转动带动沥油内桶在承重顶盘内侧转动,即可对油炸有的面点进行转动将面点上残留的油经过转动的离心力排出在沥油内桶外部,并且滴落在储油内桶内部。

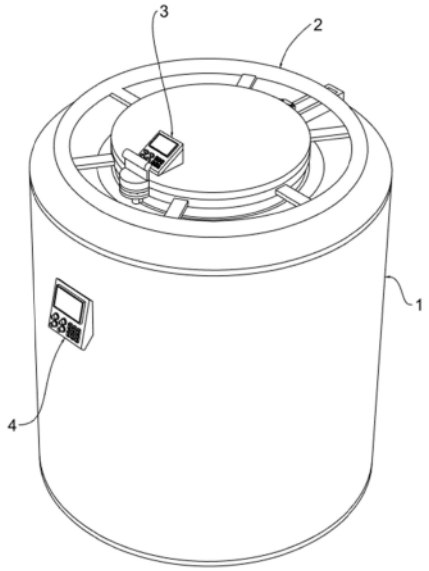

CN 221729530 U

1.面点加工用油炸装置,其特征在于,包括:

面点油炸机构(1);

所述面点油炸机构(1)上安装有面点沥油机构(2);

所述面点沥油机构(2)包括有导热升降筒(201),所述导热升降筒(201)内侧还设有沥油内桶(206),所述沥油内桶(206)顶端转动安装有承重顶盘(204),所述沥油内桶(206)顶部外壁固定装配有齿环(207),齿环(207)啮合有齿轮(209),齿轮(209)外部设有活动槽(208),活动槽(208)开设在承重顶盘(204)内壁。

2.根据权利要求1所述的面点加工用油炸装置,其特征在于,所述面点油炸机构(1)包括有隔热筒(101),隔热筒(101)内部固定安装有储油内桶(105)。

3.根据权利要求2所述的面点加工用油炸装置,其特征在于,所述储油内桶(105)和隔热筒(101)之间安装有加热器(102),加热器(102)电性连接有控制器(4),控制器(4)安装在隔热筒(101)外壁。

4.根据权利要求1所述的面点加工用油炸装置,其特征在于,所述隔热筒(101)内部转动安装有螺杆(103),螺杆(103)底端连接有电机一(104)。

5.根据权利要求1所述的面点加工用油炸装置,其特征在于,所述导热升降筒(201)顶部外壁开设有卡槽(202),承重顶盘(204)内侧对应卡槽(202)位置固定有若干对接卡杆(205)。

6.根据权利要求5所述的面点加工用油炸装置,其特征在于,所述承重顶盘(204)外部固定安装有环形把手(203),承重顶盘(204)外壁固定装配有外卡框(213),外卡框(213)内侧可拆卸卡设有承重螺架(212)。

7.根据权利要求1所述的面点加工用油炸装置,其特征在于,所述齿轮(209)圆心处连接有电机二(210),承重顶盘(204)顶部翻转转动安装有隔离盖(211)。

面点加工用油炸装置

技术领域

[0001] 本实用新型涉及面点加工技术领域,具体涉及面点加工用油炸装置。

背景技术

[0002] 食品加工,是指直接以农、林、牧、渔业产品为原料进行的谷物磨制、饲料加工、植物油和制糖加工、屠宰及肉类加工、水产品加工,以及蔬菜、水果和坚果等食品的加工活动。中国专利公开了一种食品加工用油炸面点油温可控装置(授权公告号CN215381057U),该专利技术公开了一种食品加工用油炸面点油温可控装置,所述油温可控装置包括:装置本体,所述装置本体是为了控制油炸食品的温度;工作箱,所述工作箱活动卡接在装置本体的顶部,所述工作箱的顶部设置有壳体,所述壳体的内部设置有电机,所述工作箱用来放置油炸器具;工作门,所述工作门固定连接在工作箱的外侧壁中间位置,所述工作门用来清洗油炸器具。本实用新型中,在工作箱的内部两侧壁均设置与安装槽,在安装槽内设置有连接管与喷头,在工作箱外部两侧设置有工作门,滑动盒盖,利用工作门内的阀门,使得连接管一端的喷头对油炸器具和工作箱进行清洗,值得大力推广。该专利技术解决了随着工业化的发展,现在的逐渐对面食进行加工油炸,在这一过程中需要用到油温可控装置,尤其在街头巷尾上可以经常见到,现在的油温可控装置在使用的时候存在一些问题,当在使用该装置进行油炸面点时,会有油渍产生,不易吸收,同时当使用完毕后也不易清洗油炸区的问题。

[0003] 但是,现有技术中油炸后的面点中会存在较多的油渍,导致面点软化,需要解决现有技术中对油炸有的面点进行油渍清除的问题。

[0004] 因此,本领域技术人员提供了面点加工用油炸装置,以解决上述背景技术中提出的问题。

实用新型内容

[0005] 有鉴于此,本实用新型提供面点加工用油炸装置,可以解决油炸后的面点中会存在较多的油渍,导致面点软化的问题。

[0006] 为解决上述技术问题,本实用新型提供:

[0007] 面点加工用油炸装置,包括:面点油炸机构;所述面点油炸机构上安装有面点沥油机构;所述面点沥油机构包括有导热升降筒,所述导热升降筒内侧还设有沥油内桶,所述沥油内桶顶端转动安装有承重顶盘,所述沥油内桶顶部外壁固定装配有齿环,齿环啮合有齿轮,齿轮外部设有活动槽,活动槽开设在承重顶盘内壁。

[0008] 优选地:所述面点油炸机构包括有隔热筒,隔热筒内部固定安装有储油内桶。

[0009] 所述储油内桶用于对油炸面点。

[0010] 优选地:所述储油内桶和隔热筒之间安装有加热器,加热器电性连接有控制器,控制器安装在隔热筒外壁。

[0011] 所述控制器电性连接并且加热器和电机一。

[0012] 优选地:所述隔热筒内部转动安装有螺杆,螺杆底端连接有电机一。

[0013] 所述电机一用于主动驱动螺杆转动。

[0014] 优选地:所述导热升降筒顶部外壁开设有卡槽,承重顶盘内侧对应卡槽位置固定有若干对接卡杆。

[0015] 所述承重顶盘经过对接卡杆对齐卡设位于导热升降筒的卡槽上。

[0016] 优选地:所述承重顶盘外部固定安装有环形把手,承重顶盘外壁固定装配有外卡框,外卡框内侧可拆卸卡设有承重螺架。

[0017] 所述承重螺架固定安装在导热升降筒外壁,承重螺架螺旋传动套设在螺杆外部。

[0018] 优选地:所述齿轮圆心处连接有电机二,承重顶盘顶部翻转转动安装有隔离盖。

[0019] 所述隔离盖用于对油液隔离防溅出。

[0020] 优选地:所述隔离盖表面安装有控制面板。

[0021] 所述控制面板电性连接并且控制电机二,所述控制面板内置电池,为电机二提供电源。

[0022] 本实用新型的技术效果和优点:

[0023] 本实用新型,转动的螺杆对承重螺架进行螺旋传动,将承重螺架为导热升降筒从储油内桶内部升起,将油炸有的面点脱离热油,再经过启动电机二带动齿轮转动,齿轮转动啮合带动齿环旋转,齿环转动带动沥油内桶在承重顶盘内侧转动,即可对油炸有的面点进行转动将面点上残留的油经过转动的离心力排出在沥油内桶外部,并且滴落在储油内桶内部。

附图说明

[0024] 图1是本申请实施例提供的面点加工用油炸装置的结构示意图;

[0025] 图2是本申请实施例提供的面点加工用油炸装置中隔离盖的结构示意图;

[0026] 图3是本申请实施例提供的面点加工用油炸装置中对接卡杆的结构示意图;

[0027] 图4是本申请实施例提供的面点加工用油炸装置中螺杆的结构示意图;

[0028] 图5是本申请实施例提供的面点加工用油炸装置中导热升降筒的结构示意图;

[0029] 图6是本申请实施例提供的面点加工用油炸装置中A处的结构示意图;

[0030] 图中:

[0031] 1、面点油炸机构;101、隔热筒;102、加热器;103、螺杆;104、电机一;105、储油内桶;

[0032] 2、面点沥油机构;201、导热升降筒;202、卡槽;203、环形把手;204、承重顶盘;205、对接卡杆;206、沥油内桶;207、齿环;208、活动槽;209、齿轮;210、电机二;211、隔离盖;212、承重螺架;213、外卡框;

[0033] 3、控制面板;4、控制器。

具体实施方式

[0034] 下面结合附图和具体实施方式对本实用新型作进一步详细的说明。本实用新型的实施例是为了示例和描述起见而给出的,而并不是无遗漏的或者将本实用新型限于所公开的形式。很多修改和变化对于本领域的普通技术人员而言是显而易见的。选择和描述实施例是为了更好说明本实用新型的原理和实际应用,并且使本领域的普通技术人员能够理解

本实用新型从而设计适于特定用途的带有各种修改的各种实施例。

[0035] 实施例:

[0036] 请参阅图1～6,在本实施例中提供面点加工用油炸装置,面点油炸机构1;面点油炸机构1上安装有面点沥油机构2;面点沥油机构2包括有导热升降筒201,导热升降筒201内侧还设有沥油内桶206,沥油内桶206顶端转动安装有承重顶盘204,沥油内桶206顶部外壁固定装配有齿环207,齿环207啮合有齿轮209,齿轮209外部设有活动槽208,活动槽208开设在承重顶盘204内壁;

[0037] 面点油炸机构1包括有隔热筒101,隔热筒101内部固定安装有储油内桶105;储油内桶105用于对油炸面点;

[0038] 储油内桶105和隔热筒101之间安装有加热器102,加热器102电性连接有控制器4,控制器4安装在隔热筒101外壁;控制器4电性连接并且加热器102和电机一104;隔热筒101内部转动安装有螺杆103,螺杆103底端连接有电机一104;电机一104用于主动驱动螺杆103转动;

[0039] 导热升降筒201顶部外壁开设有卡槽202,承重顶盘204内侧对应卡槽202位置固定有若干对接卡杆205;承重顶盘204经过对接卡杆205对齐卡设位于导热升降筒201的卡槽202上;

[0040] 承重顶盘204外部固定安装有环形把手203,承重顶盘204外壁固定装配有外卡框213,外卡框213内侧可拆卸卡设有承重螺架212;承重螺架212固定安装在导热升降筒201外壁,承重螺架212螺旋传动套设在螺杆103外部;

[0041] 齿轮209圆心处连接有电机二210,承重顶盘204顶部翻转转动安装有隔离盖211;隔离盖211用于对油液隔离防溅出;隔离盖211表面安装有控制面板3;控制面板3电性连接并且控制电机二210,控制面板3内置电池,为电机二210提供电源。

[0042] 工作原理:

[0043] 面点油炸机构1;

[0044] 将食用油放置进储油内桶105内部,经过启动加热器102为储油内桶105内的食用油加热处理,将面点放置进沥油内桶206内部,经过热油为面点进行油炸操作;

[0045] 当面点油炸完成后沥油处理时;

[0046] 面点沥油机构2;

[0047] 经过启动电机一104,电机一104转动对螺杆103转动,转动的螺杆103对承重螺架212进行螺旋传动,将承重螺架212为导热升降筒201从储油内桶105内部升起,将油炸有的面点脱离热油;

[0048] 再经过启动电机二210(电机二210启动时隔离盖211为封闭承重顶盘204防止热油溅出)带动齿轮209转动,齿轮209转动啮合带动齿环207旋转,齿环207转动带动沥油内桶206在承重顶盘204内侧转动,即可对油炸有的面点进行转动将面点上残留的油经过转动的离心力排出在沥油内桶206外部,并且滴落在储油内桶105内部;

[0049] 沥油内桶206可经过对接卡杆205从导热升降筒201的卡槽202内拆卸处理,便于油炸后的面点取出放置。

[0050] 在本实用新型中,除非另有明确的规定和限定,例如,可以是固定连接,也可以是可拆卸连接,或成一体;可以是机械连接,也可以是电连接;可以是直接相连,也可以通过中

间媒介间接相连,可以是两个元件内部的连通或两个元件的相互作用关系,除非另有明确的限定,对于本领域的普通技术人员而言,可以根据具体情况理解上述术语在本实用新型中的具体含义。

[0051] 显然,所描述的实施例仅仅是本实用新型的一部分实施例,而不是全部的实施例。基于本实用新型中的实施例,本领域及相关领域的普通技术人员在没有作出创造性劳动的前提下所获得的所有其他实施例,都应属于本实用新型保护的范围。本实用新型中未具体描述和解释说明的结构、装置以及操作方法,如无特别说明和限定,均按照本领域的常规手段进行实施。

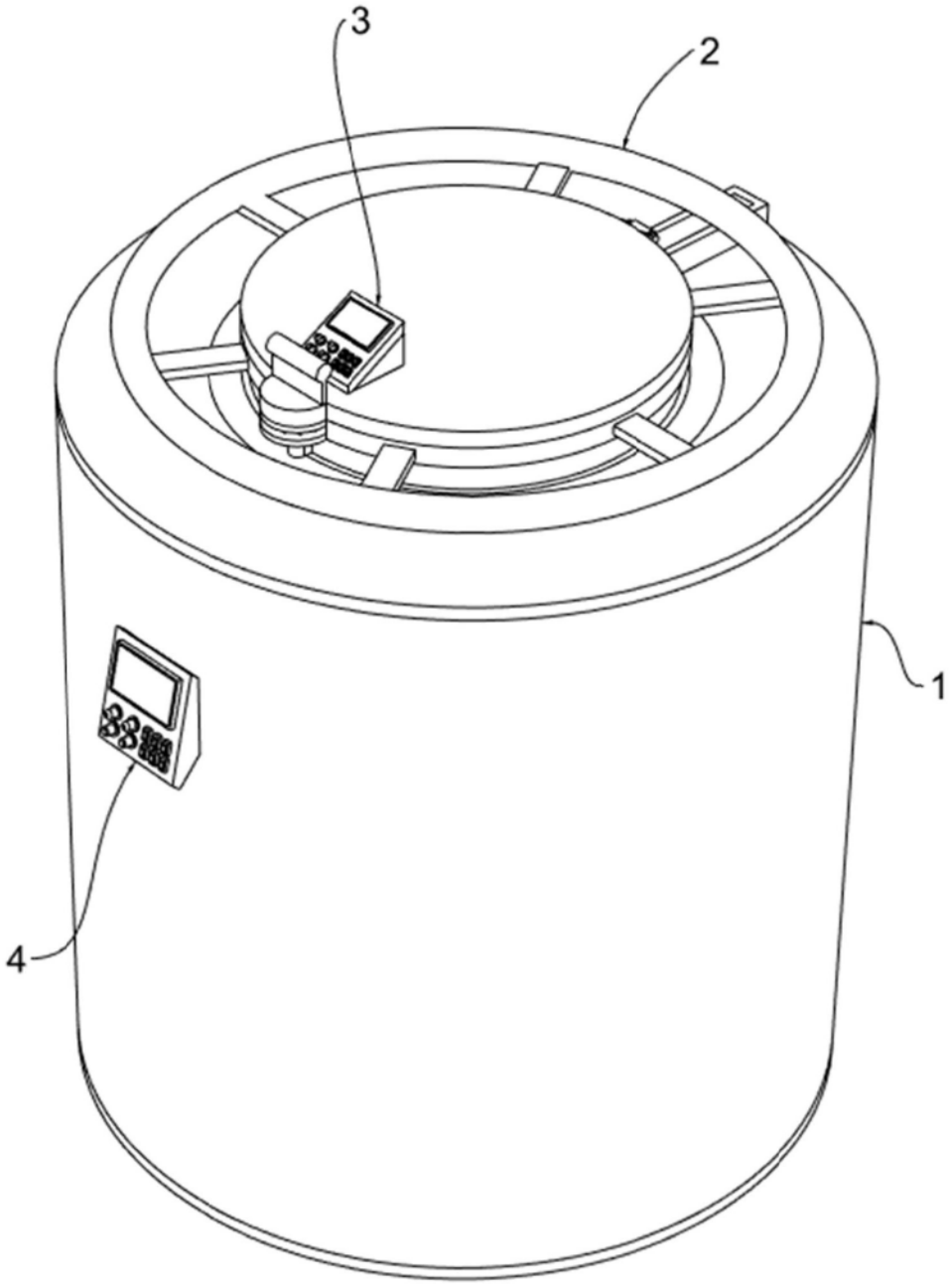

图1

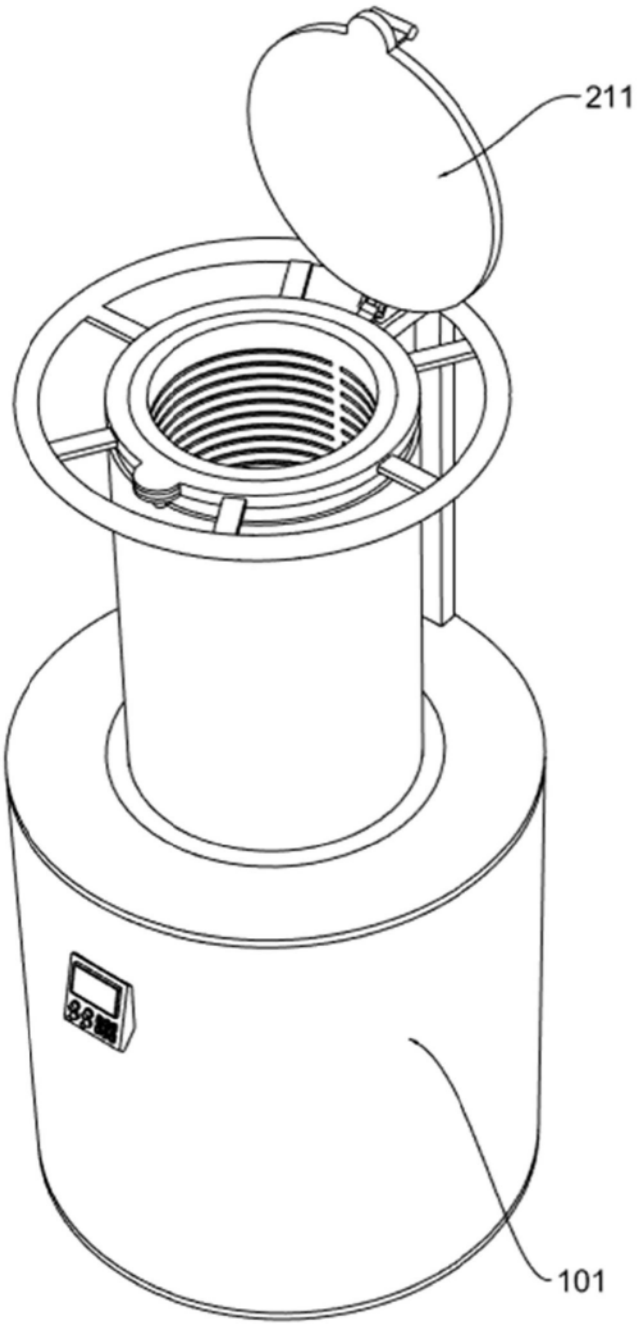

图2

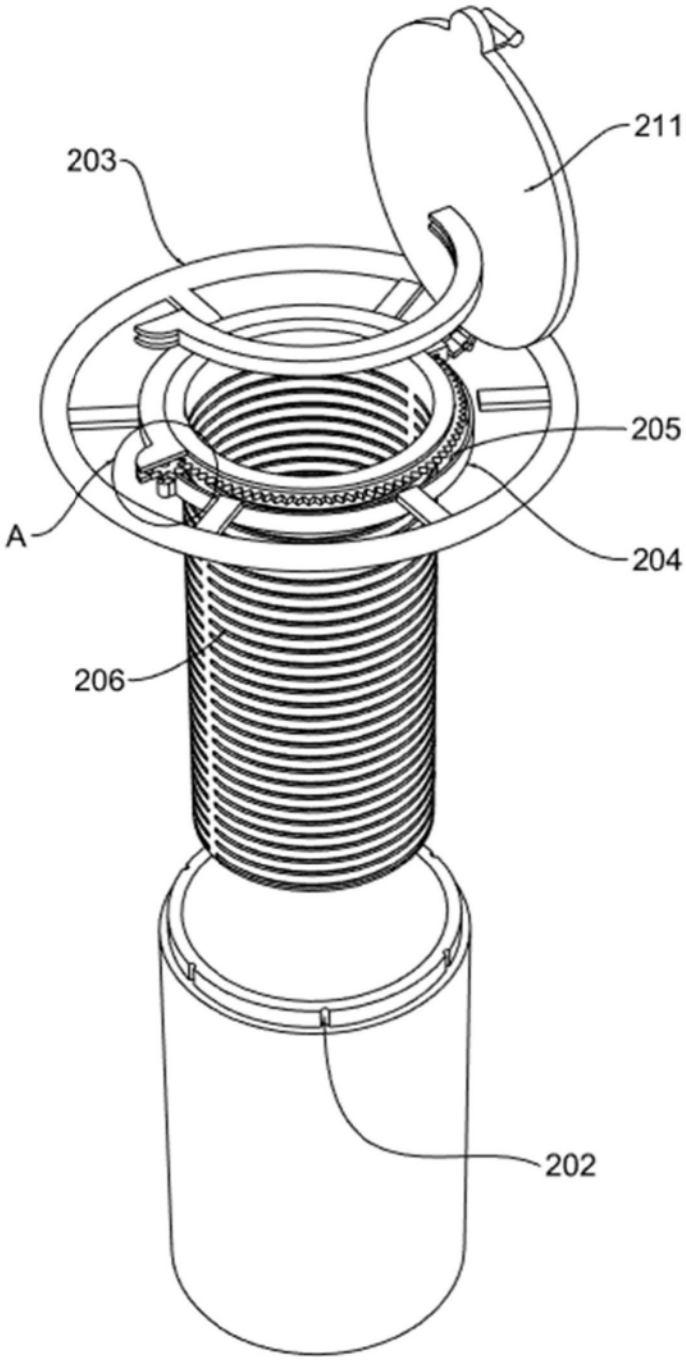

图3

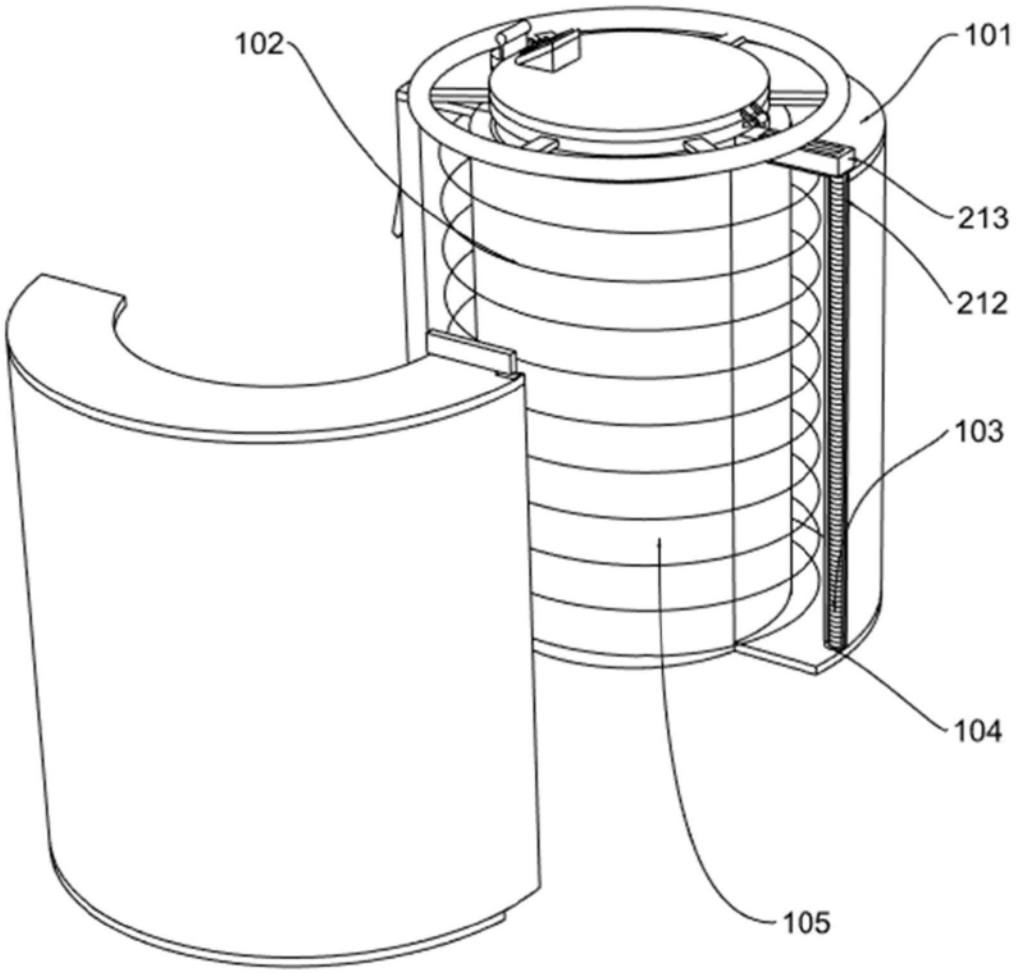

图4

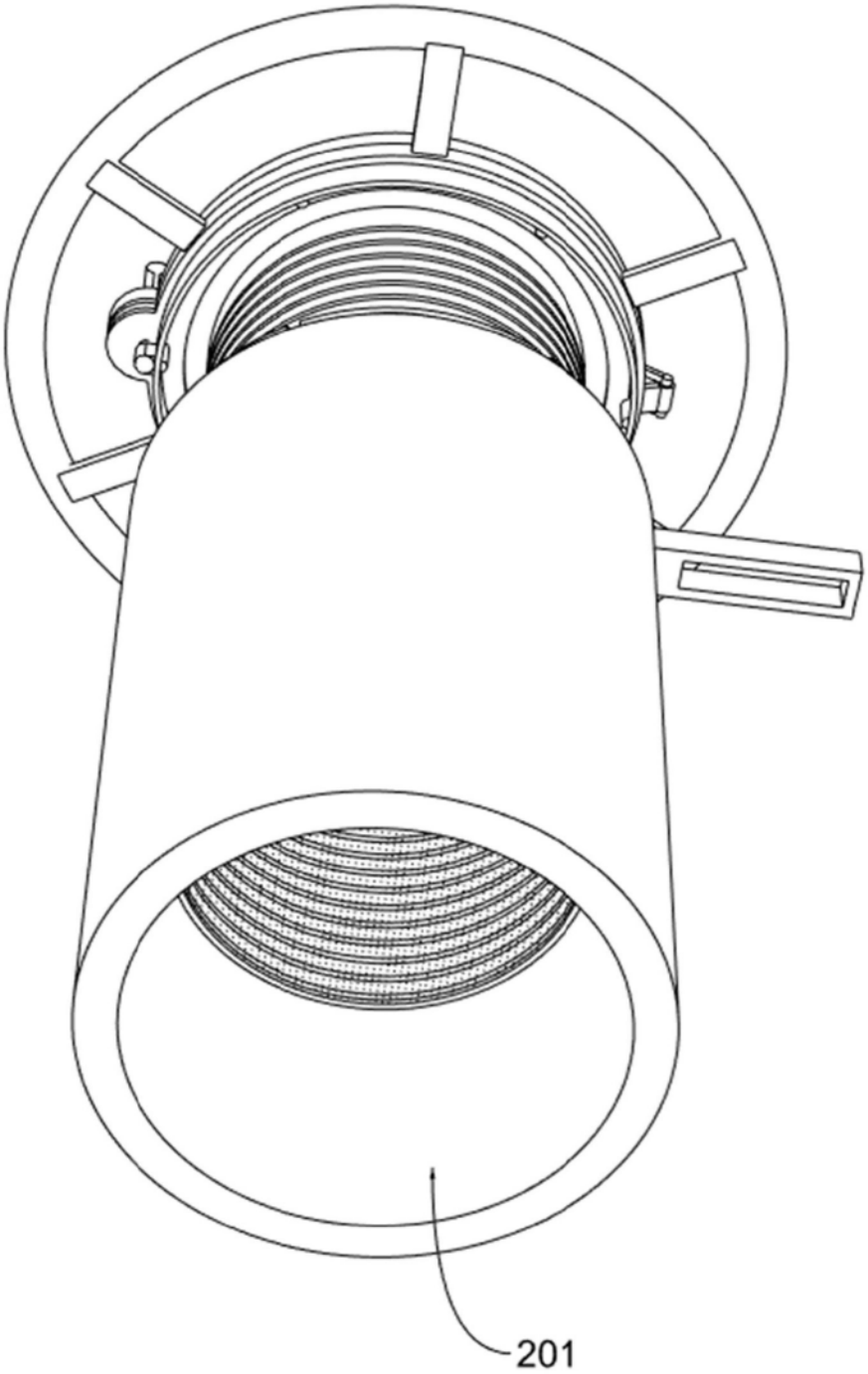

图5

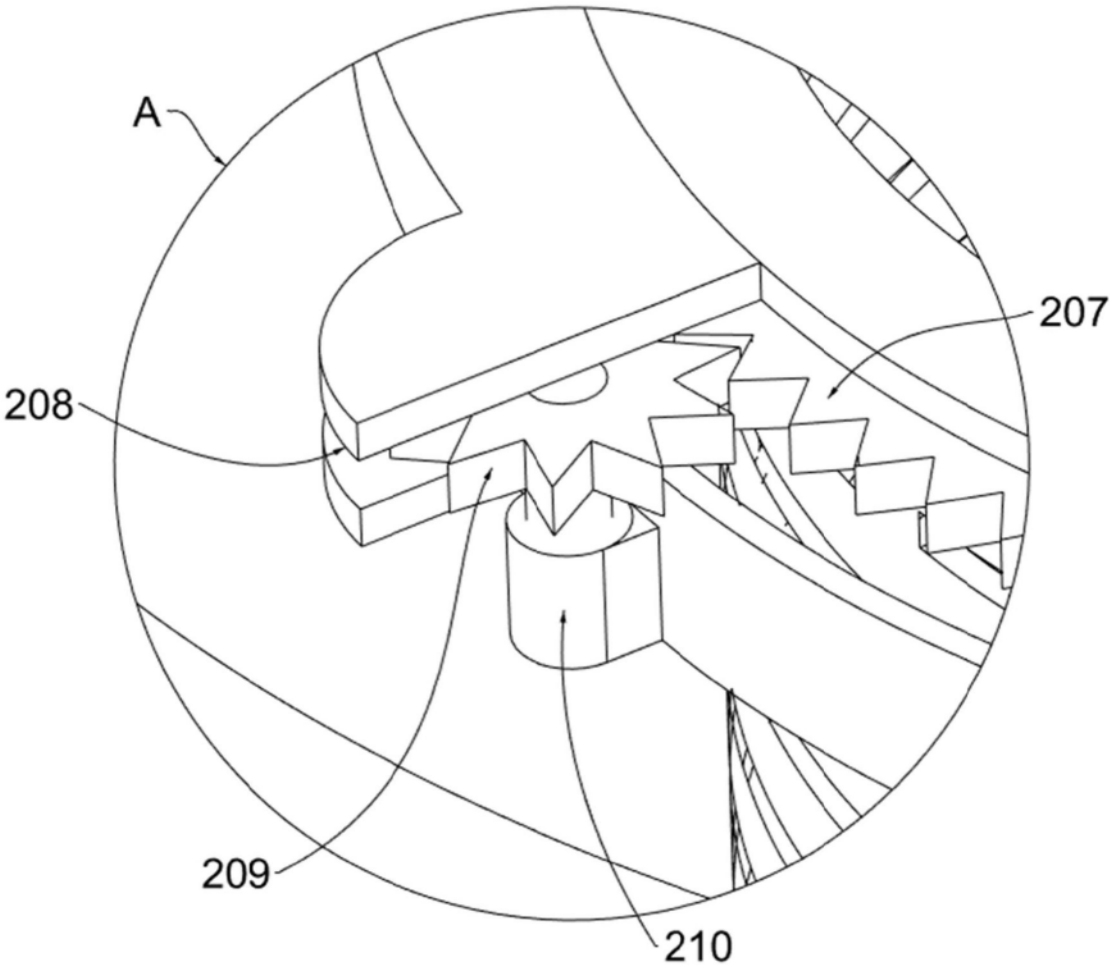

图6