(19)中华人民共和国国家知识产权局

(12)实用新型专利

(10)授权公告号 CN 203331621 U
(45)授权公告日 2013.12.11

(21)申请号 201320193366.6

(22)申请日 2013.04.17

(73)专利权人 徐军
地址 430200 湖北省武汉市武汉软件工程职业学院模具1202

(72)发明人 徐军

(51)Int.Cl.
B42D 3/12(2006.01)

权利要求书1页 说明书2页 附图1页

(54)实用新型名称

带有笔筒的书套

(57)摘要

本实用新型涉及一种带有笔筒的书套，它由书套、上片、下片、笔筒、笔筒盖构成；书套左侧设有笔筒和笔筒盖，右侧设有上片和下片；笔筒内部为空心，前端设有笔筒盖，右侧面的上端设有上片，下端设有下片。本实用新型既能够保护书籍不被损坏，又能够装有笔；且结构简单，携带方便，适用范围广。

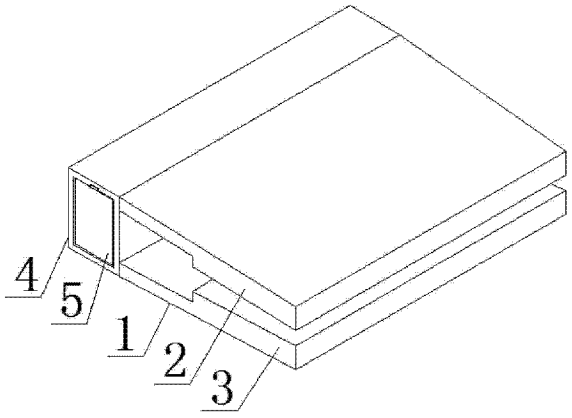

CN 203331621 U

1. 一种带有笔筒的书套，其特征在于：它由书套、上片、下片、笔筒、笔筒盖构成；所述的书套为方形，左侧设有笔筒和笔筒盖，右侧设有上片和下片；所述的笔筒内部为空心，前端设有笔筒盖，右侧面的上端设有上片，下端设有下片。

2. 根据权利要求 1 所述的带有笔筒的书套，其特征在于：所述的上片内侧设有夹层；所述的下片内侧设有夹层。

带有笔筒的书套

技术领域

[0001] 本实用新型涉及一种书套，尤其是一种带有笔筒的书套。

背景技术

[0002] 书套是用来保护书籍一侧开口的硬质纸盒，规格略大于需要放置的图书。放置图书时，将图书从书套的开口处推入，并使书脊向外，以方便看清书名。书套可以由各种材料制成，有透明、不透明、半透明、有色等。书套上还可以印上不同的图案，不仅美观，还可以保护书籍。

[0003] 当今社会提倡人们多阅读书籍，开阔自己的视野，增加自己的知识面。然而，书籍被翻阅的次数越多，越容易被损坏。人们为保持书籍的整洁，常会用书套来保护书籍。学生上课必须携带书籍、笔等学习工具。有时候东西太多，不方便携带，而且小件的学习工具如：笔、橡皮擦等，容易丢失，给学生的学习生活带来不便。

实用新型内容

[0004] 为了克服上述现有产品的不足，本实用新型的目的在于提供一种带有笔筒的书套，它采用在书套左侧设有笔筒和笔筒盖，右侧设有上片和下片。

[0005] 为了实现本实用新型的目的所采用的技术方案是：一种带有笔筒 的书套，其特征在于：它由书套、上片、下片、笔筒、笔筒盖构成；所述的书套为方形，左侧设有笔筒和笔筒盖，右侧设有上片和下片；所述的笔筒内部为空心，前端设有笔筒盖，右侧面的上端设有上片，下端设有下片。

[0006] 本实用新型的有益效果是：它既能够保护书籍不被损坏，又能够装有笔；且结构简单，携带方便，适用范围广。

附图说明

[0007] 下面结合附图和具体实施例对本实用新型作进一步的说明。

[0008] 图 1 为本实用新型结构图

[0009] 图 2 为本实用新型展开后结构图

[0010] 图中 1- 书套、2- 上片、3- 下片、4- 笔筒、5- 笔筒盖。

具体实施方式

[0011] 在图 1、图 2 所示的第一实施例中，一种带有笔筒的书套，其特征在于：它由书套、上片、下片、笔筒、笔筒盖构成；所述的书套为方形，左侧设有笔筒和笔筒盖，右侧设有上片和下片；所述的笔筒内部为空心，前端设有笔筒盖，右侧面的上端设有上片，下端设有下片。

[0012] 在图 1、图 2 所示的第二实施例中，所述的书套用来保护书籍不被损坏；所述的上片内侧设有夹层，用来固定书籍的封面；所述的下片内侧设有夹层，用来固定书籍的底面；所述的笔筒用来装有笔；所述的笔筒盖防止笔筒内笔掉出。

[0013] 使用本实用新型时，首先将书籍的封面固定在上片的夹层内，再将书籍的底面固定在下片的夹层内，书套保护书籍不被损坏，然后将笔筒盖拿下，将笔装入进笔筒内，最后盖好笔筒盖保存。

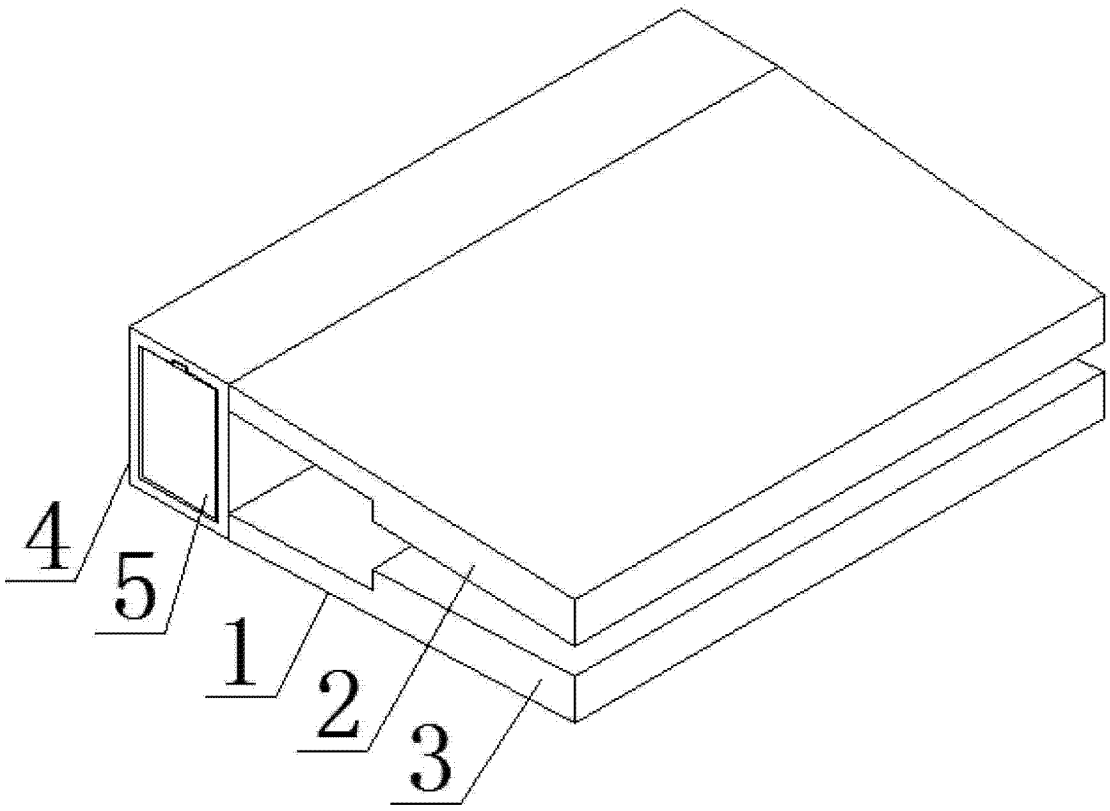

图 1

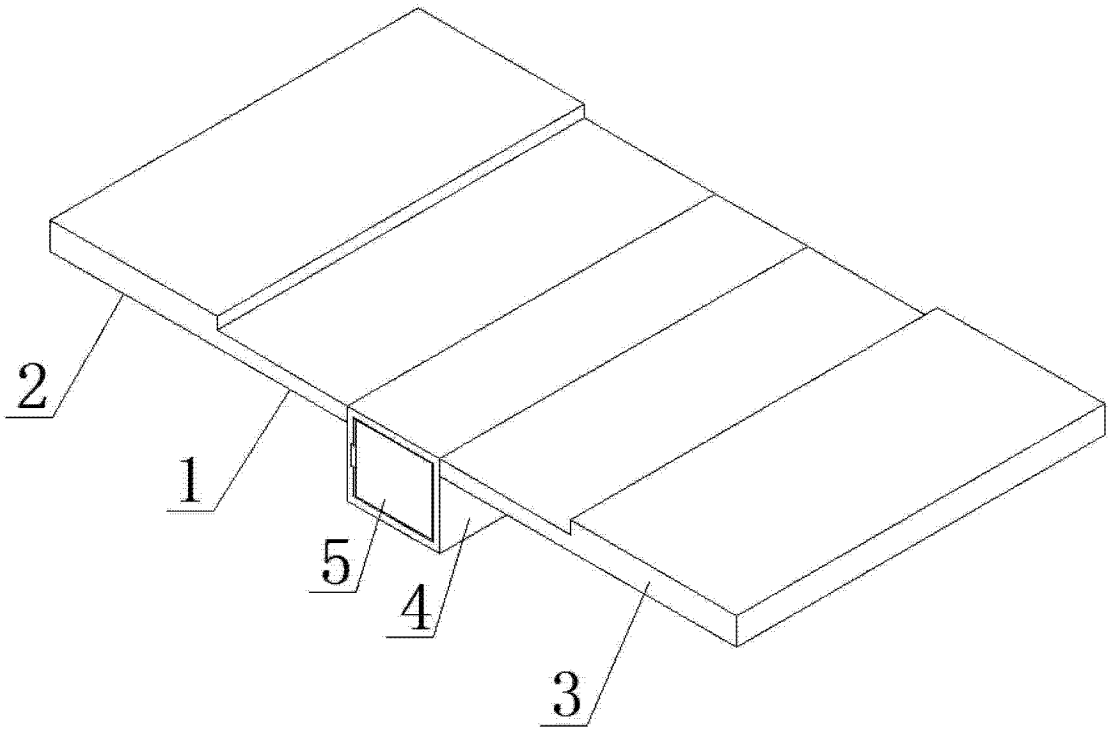

图 2