(19)中华人民共和国国家知识产权局

(12)实用新型专利

(10)授权公告号 CN 201782181 U
(45)授权公告日 2011.04.06

(21)申请号 201020240809.9

(22)申请日 2010.06.25

(73)专利权人 嘉兴市摩登旅游用品有限公司
地址 314200 浙江省平湖市新埭镇工业功能区创业路 1 号

(72)发明人 陈荣毅

(74)专利代理机构 杭州求是专利事务所有限公司 33200
代理人 沈志良

(51)Int.Cl.
A45C 5/14(2006.01)
A45C 13/38(2006.01)

权利要求书 1 页 说明书 1 页 附图 1 页

(54)实用新型名称

带万向轮的旅行箱

(57)摘要

本实用新型公开了一种带万向轮的旅行箱，包括箱体，装于箱体上的箱盖和拉杆，箱盖和箱体通过拉链连接，拉杆设于箱体的背部，箱体底部设有万向轮，箱体的右侧边上设有脚垫，箱盖上设有凸袋和附袋，凸袋设于箱盖的上方，附袋设于箱盖的下方，箱体上部设有提手。本实用新型具有设计合理，造型美观的特点。

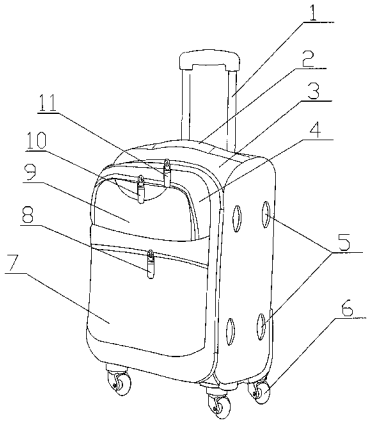

CN 201782181 U

1. 一种带万向轮的旅行箱，包括箱体，装于箱体上的箱盖和拉杆，箱盖和箱体通过拉链连接，拉杆设于箱体的背部，其特征在于箱体底部设有万向轮，箱体的右侧边上设有脚垫，箱盖上设有凸袋和附袋，凸袋设于箱盖的上方，附袋设于箱盖的下方，箱体上部设有提手。

2. 根据权利要求 1 所述的带万向轮的旅行箱，其特征在于所述的万向轮有四只，分别位于箱体底部的四个角上。

3. 根据权利要求 1 所述的带万向轮的旅行箱，其特征在于所述的凸袋的袋口处设有拉链，所述的附袋的袋口处设有拉链。

4. 根据权利要求 1 所述的带万向轮的旅行箱，其特征在于所述的脚垫有四只。

带万向轮的旅行箱

技术领域

[0001] 本实用新型涉及一种旅行箱，具体地说是一种带万向轮的旅行箱。

背景技术

[0002] 现有市场上的一些旅行箱，多为直排底轮结构，这样的旅行箱在实际生活使用当中，不是很方便。

发明内容

[0003] 本实用新型的目的是设计出一种带万向轮的旅行箱。

[0004] 本实用新型要解决的是现有一些旅行箱，使用不方便的问题。

[0005] 本实用新型的技术方案是：它包括箱体，装于箱体上的箱盖和拉杆，箱盖和箱体通过拉链连接，拉杆设于箱体的背部，其特征在于，箱体底部设有万向轮，箱体的右侧边上设有脚垫，箱盖上设有凸袋和附袋，凸袋设于箱盖的上方，附袋设于箱盖的下方，箱体上部设有提手。

[0006] 本实用新型具有设计合理，方便实用的优点。

附图说明

[0007] 图 1 是本实用新型的结构示意图。

具体实施方式

[0008] 下面结合附图及实施例对本实用新型作进一步说明。

[0009] 如图所示，本实用新型包括箱体 3，装于箱体 3 上的箱盖 4 和拉杆 1，箱盖 4 和箱体 3 通过拉链 11 连接，拉杆 1 设于箱体 3 的背部，箱体 3 底部四个角上分别设有一只万向轮 6，箱体 3 的右侧边上设有四只脚垫 5，箱盖 3 上设有凸袋 9 和附袋 7，凸袋 9 设于箱盖 4 的上方，附袋 7 设于箱盖 4 的下方，箱体 3 上部设有提手 2，所述的凸袋 9 的袋口处设有拉链 10，所述的附袋 7 的袋口处设有拉链 8。

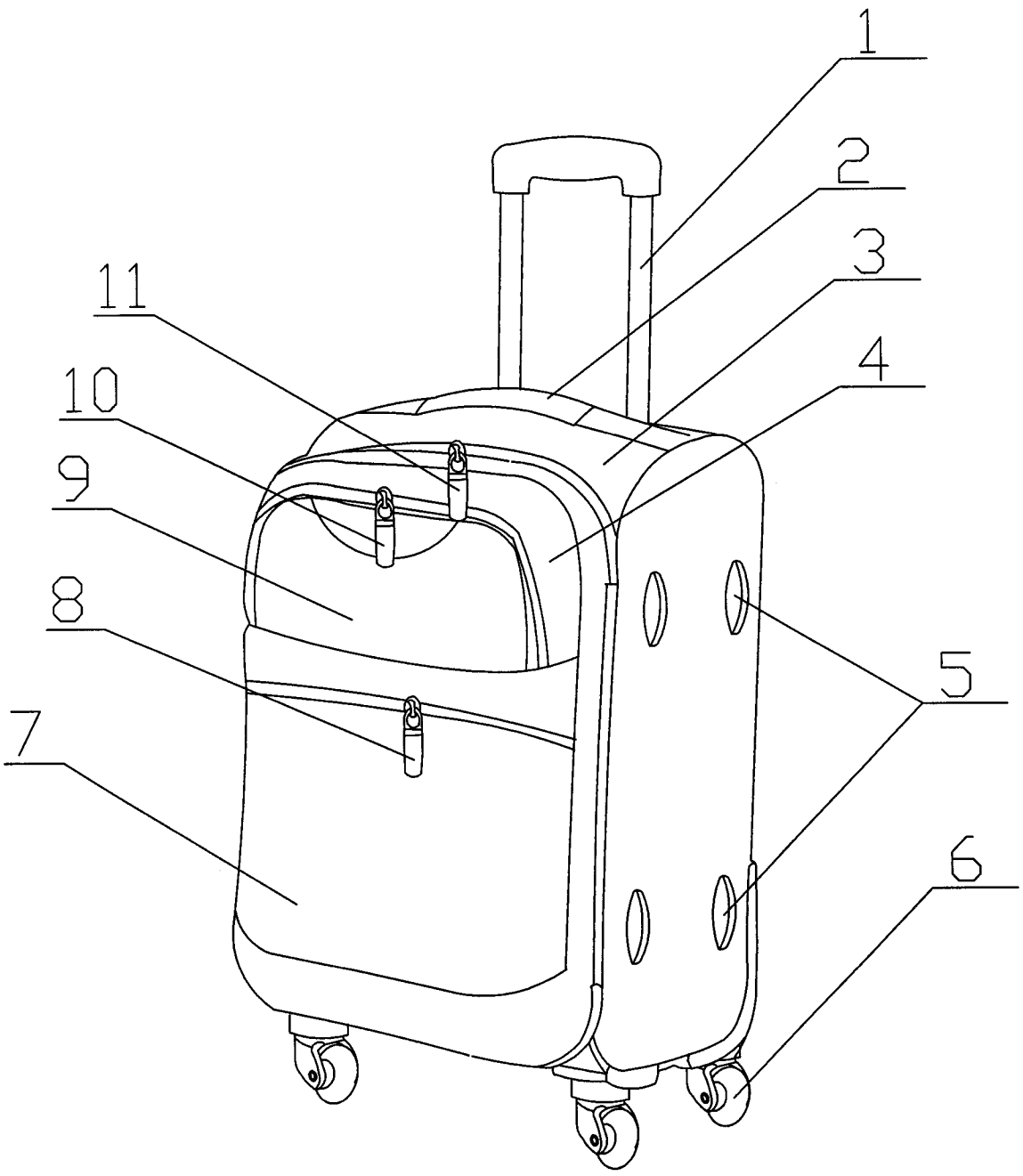

图 1