(19)中华人民共和国国家知识产权局

(12)实用新型专利

(10)授权公告号 CN 203088372 U
(45)授权公告日 2013.07.31

(21)申请号 201220712908.1

(22)申请日 2012.12.21

(73)专利权人 迪亚姆展示设备(昆山)有限公司
地址 215321 江苏省苏州市昆山市张浦镇亲和路299号

(72)发明人 石海涛

(51)Int.Cl.
A47F 3/14(2006.01)
A47F 3/08(2006.01)
A47F 5/10(2006.01)

(ESM)同样的发明创造已同日申请发明专利

权利要求书1页 说明书2页 附图1页

(54)实用新型名称

一种可调节宽度的陈列盒

(57)摘要

一种可调节宽度的陈列盒，它涉及陈列盒技术领域，它包含右侧壁、中间壁、推板、弹簧和左侧壁；右侧壁与左侧壁之间设有数个中间壁，中间壁的外侧设有推板，推板通过弹簧与中间壁连接。它能适应不同宽度规格柜台的陈列，陈列物品数量可变，它可以使物品陈列整齐，且前排物品取走后，后排物品会自动向前移动，确保了物品排列的整齐性，也省去了商家重新整理物品的工序。

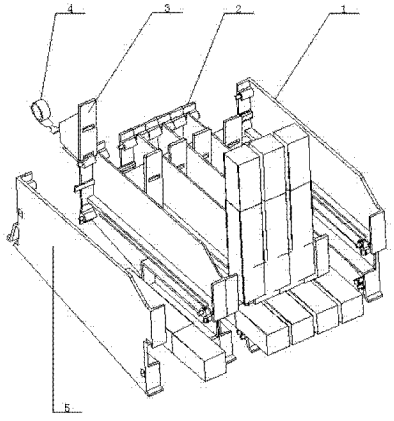

CN 203088372 U

1. 一种可调节宽度的陈列盒，其特征在于它包含右侧壁 (1)、中间壁 (2)、推板 (3)、弹簧 (4) 和左侧壁 (5)；右侧壁 (1) 与左侧壁 (5) 之间设有数个中间壁 (2)，中间壁 (2) 的外侧设有推板 (3)，推板 (3) 通过弹簧 (4) 与中间壁 (2) 连接。

一种可调节宽度的陈列盒

技术领域：

[0001] 本实用新型涉及陈列盒技术领域，具体涉及一种可调节宽度的陈列盒。

背景技术：

[0002] 陈列盒，一种专门用于陈列商品、样品、产品或者其他需要陈列展示的架子。品种极多，用途极广，凡是有人类活动的地方，都能见到各种各样的陈列盒。

[0003] 目前，市面上的陈列盒陈列物品数量不可变，只适应单一宽度规格的柜台摆放，物品陈列松散，不整齐，且前排物品取走后，后排物品不能自动向前移动，这样会显得陈列较混乱，影响美观。

实用新型内容：

[0004] 本实用新型的目的是提供一种可调节宽度的陈列盒，它能适应不同宽度规格柜台的陈列，陈列物品数量可变，它可以使物品陈列整齐，且前排物品取走后，后排物品会自动向前移动，确保了物品排列的整齐性，也省去了商家重新整理物品的工序。

[0005] 为了解决背景技术所存在的问题，本实用新型是采用以下技术方案：它包含右侧壁 1、中间壁 2、推板 3、弹簧 4 和左侧壁 5；右侧壁 1 与左侧壁 5 之间设有数个中间壁 2，中间壁 2 的外侧设有推板 3，推板 3 通过弹簧 4 与中间壁 2 连接。

[0006] 本实用新型操作时根据实际需要安装一定数量的中间壁 2，在使用过程中，运用弹簧 4 带动推板 3 的推挤力，使物品能够整齐陈列，且当取走前方物品后，在弹簧 4 的作用下，推板 3 会自动向前移动， 同时后排物品在推板 3 的作用下自动向前移动，从而实现后排陈列物品变成前排陈列物品，保证了物品陈列整齐，也省去了商家重新陈列的时间及成本。

[0007] 本实用新型能适应不同宽度规格柜台的陈列，陈列物品数量可变，它可以使物品陈列整齐，且前排物品取走后，后排物品会自动向前移动，确保了物品排列的整齐性，也省去了商家重新整理物品的工序。

附图说明：

[0008] 图 1 为本实用新型的结构示意图。

具体实施方式：

[0009] 参照图 1，本具体实施采用以下技术方案：它包含右侧壁 1、中间壁 2、推板 3、弹簧 4 和左侧壁 5；右侧壁 1 与左侧壁 5 之间设有数个中间壁 2，中间壁 2 的外侧设有推板 3，推板 3 通过弹簧 4 与中间壁 2 连接。

[0010] 本具体实施操作时根据实际需要安装一定数量的中间壁 2，在使用过程中，运用弹簧 4 带动推板 3 的推挤力，使物品能够整齐陈列，且当取走前方物品后，在弹簧 4 的作用下，推板 3 会自动向前移动，同时后排物品在推板 3 的作用下自动向前移动，从而实现后排陈列物品变成前排陈列物品，保证了物品陈列整齐，也省去了商家重新陈列的时间及成本。

[0011] 本具体实施能适应不同宽度规格柜台的陈列，陈列物品数量可变，它可以使物品陈列整齐，且前排物品取走后，后排物品会自动向前移动，确保了物品排列的整齐性，也省去了商家重新整理物品的工序。

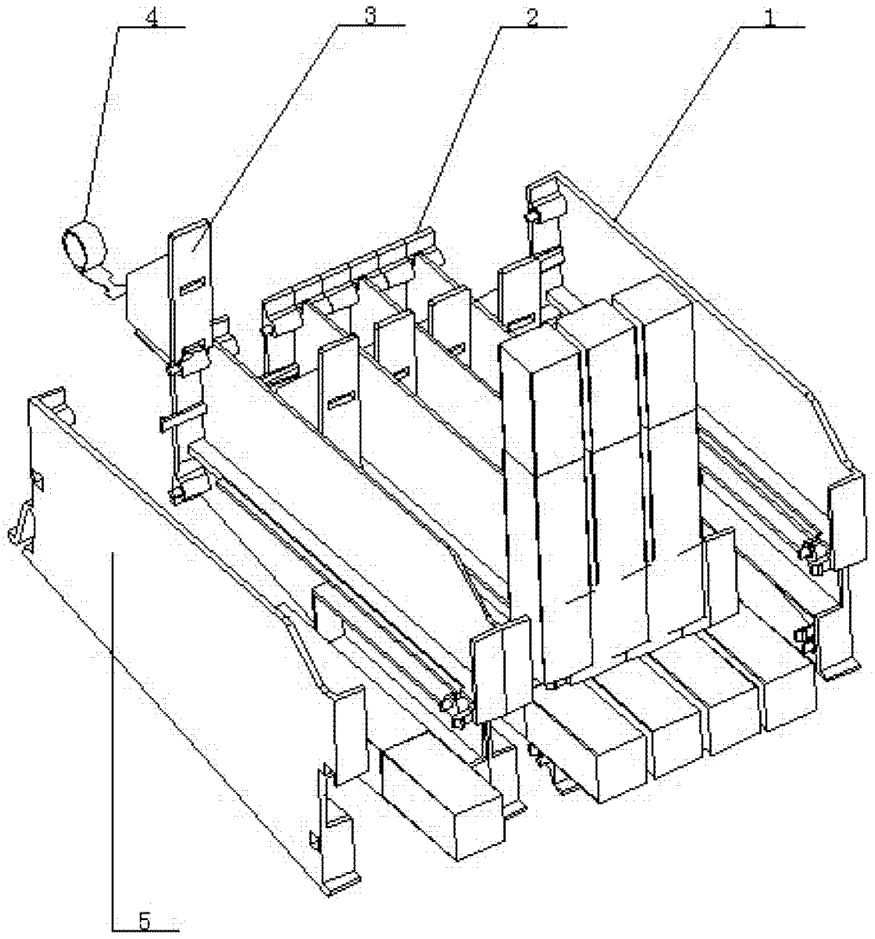

图 1