(19) OFICINA ESPAÑOLA DE PATENTES Y MARCAS

ESPAÑA

(11) Número de publicación: **1 286 584**

(21) Número de solicitud: 202230033

(51) Int. CI.:

B26D 1/04 (2006.01)

(12) SOLICITUD DE MODELO DE UTILIDAD U

(22) Fecha de presentación:

11.01.2022

(43) Fecha de publicación de la solicitud:

15.02.2022

(71) Solicitantes:

HERNÁNDEZ PEREZ, Jaime Antonio (100.0%)
Avda. de Madrid nº 11, portal 9, 5º A
38007 Santa cruz de Tenerife (Tenerife) ES

(72) Inventor/es:

HERNÁNDEZ PEREZ, Jaime Antonio

(74) Agente/Representante:

ISERN JARA, Nuria

(54) Título: **Dispositivo de corte de papel de aluminio**

ES 1 286 584 U

DESCRIPCIÓN

Dispositivo de corte de papel de aluminio

OBJETO DE LA INVENCIÓN

La presente solicitud tiene por objeto el registro de un dispositivo de corte de papel de aluminio.

Más concretamente, la invención propone el desarrollo de un dispositivo de corte de papel de aluminio de sencilla fabricación y aplicación, para obtener porciones de papel de aluminio con un corte muy preciso y de forma muy rápida, por ejemplo, para la posterior preparación de mechas en prácticas de peluquería.

ANTECEDENTES DE LA INVENCIÓN

En prácticas de peluquería es conocida la operación que requiere la separación del cabello en mechones, de tal manera que unas partes del cabello estén cubiertas mientras que otras se encuentren al descubierto, para así aplicar tintes que solo afecten a las partes que se hallen al descubierto; por ejemplo, para la formación de mechas o para el tintado de las raíces del cabello tras un cierto crecimiento del mismo después de la aplicación de mechas.

Una técnica convencional utilizada consiste esencialmente en envolver con papel de aluminio los mechones del cabello que se desee que queden cubiertos, utilizando para ello porciones de papel de aluminio recortados para ello.

No obstante, tal acción puede resultar engorrosa en lo que se refiere a la preparación de los trozos de papel de aluminio, debido al gran número de trozos que se tienen que cortarse individualmente y a lo delicado de manipular que es el papel de aluminio, siendo tales acciones llevadas a cabo de forma manual e individual por el/la peluquero/a. Además, el tamaño de los cortes al realizarse de forma individual no mantiene un tamaño uniforme

Además, el solicitante no tiene conocimiento en la actualidad de una invención que disponga de todas las características que se describen en esta memoria.

DESCRIPCIÓN DE LA INVENCIÓN

La presente invención se ha desarrollado con el fin de proporcionar un dispositivo de corte de papel que se configura como una novedad dentro del campo de aplicación y resuelve los inconvenientes anteriormente mencionados, aportando, además, otras ventajas adicionales que serán evidentes a partir de la descripción que se acompaña a continuación.

Es por lo tanto un objeto de la presente invención proporcionar un dispositivo de corte de papel de aluminio, por ejemplo, para prácticas de peluquería, en particular previsto para obtener porciones de papel cortadas en porciones iguales, que se caracteriza por el hecho de que comprende una pieza de soporte con unas dimensiones previstas para colocar una lámina de papel de forma enrollable alrededor de la misma, estando formada por un cuerpo de forma prismática (por ejemplo, rectangular o cuadrangular) definida por cuatro lados, teniendo sus dos superficies opuestas con una textura lisa, y teniendo el reborde de dos lados enfrentados entre sí una ranura que se extiende longitudinalmente por toda su longitud, estando la ranura prevista para la inserción y deslizamiento de una cuchilla de corte que forma parte de un elemento de corte de accionamiento manual.

Gracias a estas características, se obtiene un dispositivo de sencilla fabricación y uso para el usuario que permite el enrollado de una lámina de papel de aluminio para posteriormente efectuar su corte, permitiendo obtener de forma simultánea de un gran número de trozos o porciones de papel de aluminio, todos ellos con un tamaño uniforme. De este modo, reduce el tiempo para obtener los trozos de papel de aluminio para mechas y por ello resulta mucho menos engorrosa.

La pieza de soporte tiene unas dimensiones tales que facilitan su portabilidad y almacenamiento ya que no ocupan un gran tamaño y pueden guardarse de forma agrupada.

Ventajosamente, los bordes de los lados de la pieza de soporte que están provistos de la ranura presentan un tramo redondeado, lo que facilita la acción de enrollado de la lámina de papel de aluminio sin romperse.

Preferentemente, la pieza está hecha de material de madera si bien podría aplicarse otro material adecuado (tal como por ejemplo, material plástico, fibra de vidrio, metal, etc.). El

uso de madera es debido a que proporciona cierto peso a la pieza de soporte, de manera que facilita la acción de enrollado.

Según otro aspecto de la invención, el elemento de corte que forma parte del dispositivo consiste en un cuerpo que tiene una sección transversal en forma de U, definiendo un alojamiento interior cuya anchura interior es sensiblemente la anchura de la pieza de soporte, de modo que actúa como medio de guiado para el deslizamiento del elemento de corte a lo largo de la pieza de soporte durante la acción de corte del papel de aluminio.

El dispositivo de corte de papel descrito representa, pues, una estructura innovadora de características estructurales y constitutivas desconocidas hasta ahora para el fin a que se destina, razones que unidas a su utilidad práctica, la dotan de fundamento suficiente para obtener el privilegio de exclusividad que se solicita.

Otras características y ventajas del dispositivo de corte de papel objeto de la presente invención resultarán evidentes a partir de la descripción de una realización preferida, pero no exclusiva, que se ilustra a modo de ejemplo no limitativo en los dibujos que se acompañan, en los cuales:

BREVE DESCRIPCIÓN DE LOS DIBUJOS

Figura 1.- Es una vista en perspectiva de la pieza de soporte que forma parte del dispositivo de corte de acuerdo con la presente invención;

Figura 2.- Es una vista en perspectiva del elemento de corte del dispositivo de corte;

Figura 3.- Es una vista parcial isométrica de la pieza de soporte y el elemento de corte acoplados entre sí en una posición de uso;

Figura 4.- Es una vista en sección transversal de una disposición de la pieza de soporte y el elemento de corte que forman parte del dispositivo de corte en una posición funcional; y

Figura 5.- Es una vista que muestra la disposición del papel de aluminio sobre la pieza de soporte.

DESCRIPCIÓN DE UNA REALIZACIÓN PREFERENTE

A la vista de las mencionadas figuras y, de acuerdo con la numeración adoptada, se puede observar en ellas un ejemplo de realización preferente de la invención, la cual comprende las partes y elementos que se indican y describen en detalle a continuación.

Como puede verse en las figuras, el dispositivo de corte de papel de aluminio para prácticas de peluquería, en particular previsto para obtener porciones de papel cortadas en porciones iguales, comprende una pieza de soporte (1) con unas dimensiones previstas para colocar una lámina de papel de forma enrollable varias vueltas alrededor de la misma (véase la figura 4), en el que el papel de aluminio enrollado es extraído, por ejemplo, a partir de un dispensador de papel convencional.

La pieza de soporte (1) está constituida por un cuerpo, preferentemente hecho de material de madera, con una forma prismática rectangular definida por dos lados mayores (10) y dos lados menores (11), teniendo sus dos superficies opuestas con una textura lisa.

Como puede verse en las figuras 3 y 4 de forma más detallada, el reborde de cada uno de los lados mayores presenta una ranura (12) que se extiende longitudinalmente por toda su longitud, estando la ranura prevista para la inserción y deslizamiento de una cuchilla de corte que forma parte de un elemento de corte de accionamiento manual.

De forma ventajosa, los bordes de los lados mayores presentan un tramo redondeado (13) que evita que el papel de aluminio pueda romperse de forma involuntaria cuando está dispuesto alrededor de la pieza de soporte (1) antes de efectuar su corte.

Adicionalmente, cabe la posibilidad de que los dos lados menores enfrentados entre sí incorporen un alojamiento (véase la figura 3) para la disposición de un eje, de tal manera que facilite el giro de la pieza de soporte (1).

Ahora, haciendo particular referencia al elemento de corte (2) consiste en un cuerpo (20) con una sección transversal en forma de U, hecho de cualquier material adecuado, que define un alojamiento interior (21) provisto de una cuchilla de corte (3), y cuya anchura interior entre aletas (22) enfrentadas es sensiblemente la anchura de la pieza de soporte (1). Mencionar que la cuchilla de corte (3) puede estar fijada al cuerpo (20) de forma extraíble para su sustitución. En este caso, el cuerpo (20) está formado por dos mitades simétricas

unidas por elementos de tornillería (4) que pueden separarse para extraer y colocar una nueva cuchilla de corte (3).

Cuando el dispositivo no está siendo utilizado, la pieza de soporte (1) y el elemento de corte (2) pueden mantenerse unidos de forma fija mediante el uso de una goma elástica o similar.

El funcionamiento del dispositivo descrito anteriormente es muy sencillo. Así, en primer lugar, el usuario enrolla una lámina de papel de aluminio (5) varios giros alrededor de la pieza de soporte (1) hasta obtener varias capas superpuestas entre sí (tal como se ha representado de forma esquematizada en la figura 5). Seguidamente, el usuario desliza el elemento de corte (2) a lo largo de un borde de la pieza de soporte (1) cortado las múltiples capas de la lámina de papel de aluminio. Una vez cortada este lado, se procede a realizar la misma operación en el borde opuesto deslizando nuevamente el elemento de corte (2) de forma guiada cortando todas las capas del papel de aluminio (5).

Los detalles, las formas, las dimensiones y demás elementos accesorios, empleados en la fabricación del dispositivo de corte de papel de la invención podrán ser convenientemente sustituidos por otros que no se aparten del ámbito definido por las reivindicaciones que se incluyen a continuación.

REIVINDICACIONES

1. Dispositivo de corte de papel de aluminio, en particular previsto para obtener porciones de papel cortadas en porciones iguales, **caracterizado** por el hecho de que comprende una pieza de soporte con unas dimensiones previstas para colocar una lámina de papel de forma enrollable alrededor de la misma, estando formada por un cuerpo de forma prismática definida por cuatro lados, teniendo sus dos superficies opuestas con una textura lisa, y teniendo el reborde de dos lados enfrentados entre sí una ranura que se extiende longitudinalmente por toda su longitud, estando la ranura prevista para la inserción y deslizamiento de una cuchilla de corte que forma parte de un elemento de corte de accionamiento manual.

2. Dispositivo de corte de papel según la reivindicación 1, caracterizado por el hecho de que los bordes de los lados de la pieza de soporte que están provistos de la ranura presentan un tramo redondeado.

3. Dispositivo de corte de papel según cualquiera de las reivindicaciones anteriores, caracterizado por el hecho de que la pieza de soporte está hecha de material de madera.

4. Dispositivo de corte de papel según la reivindicación 1, caracterizado por el hecho de que el elemento de corte consiste en un cuerpo con una sección transversal en forma de U, definiendo un alojamiento interior provisto de una cuchilla de corte, y cuya anchura interior entre aletas enfrentadas es sensiblemente la anchura de la pieza de soporte.

FIG.1

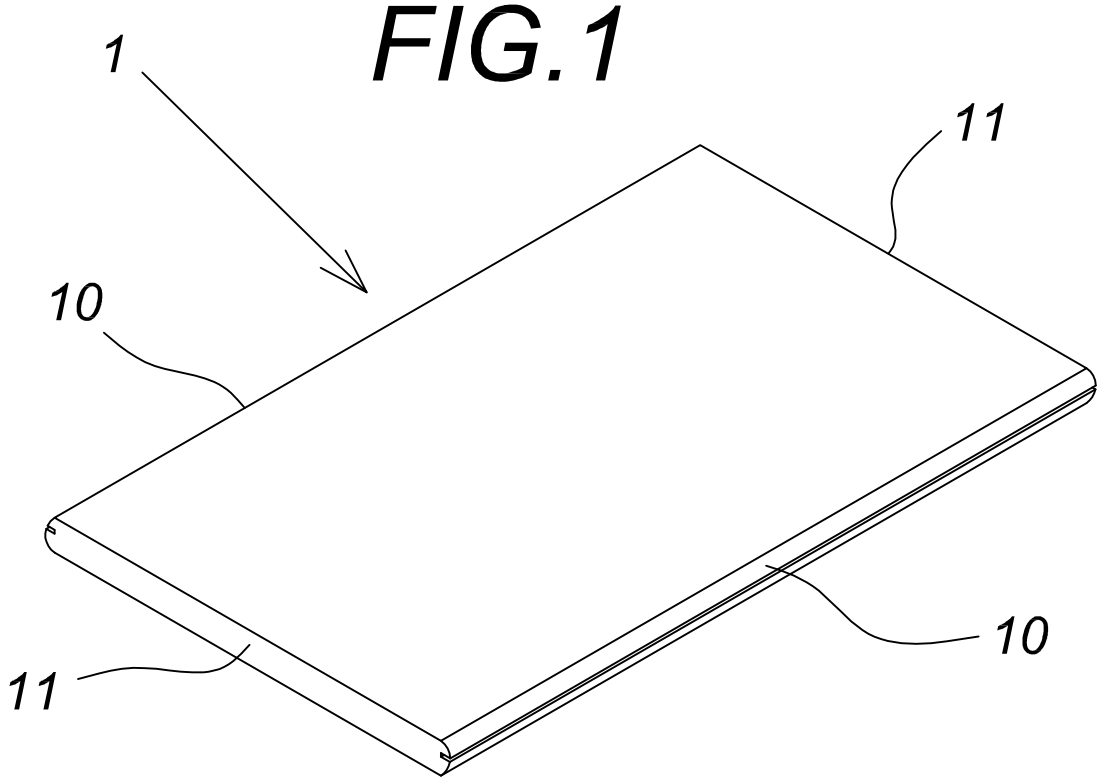

FIG.2

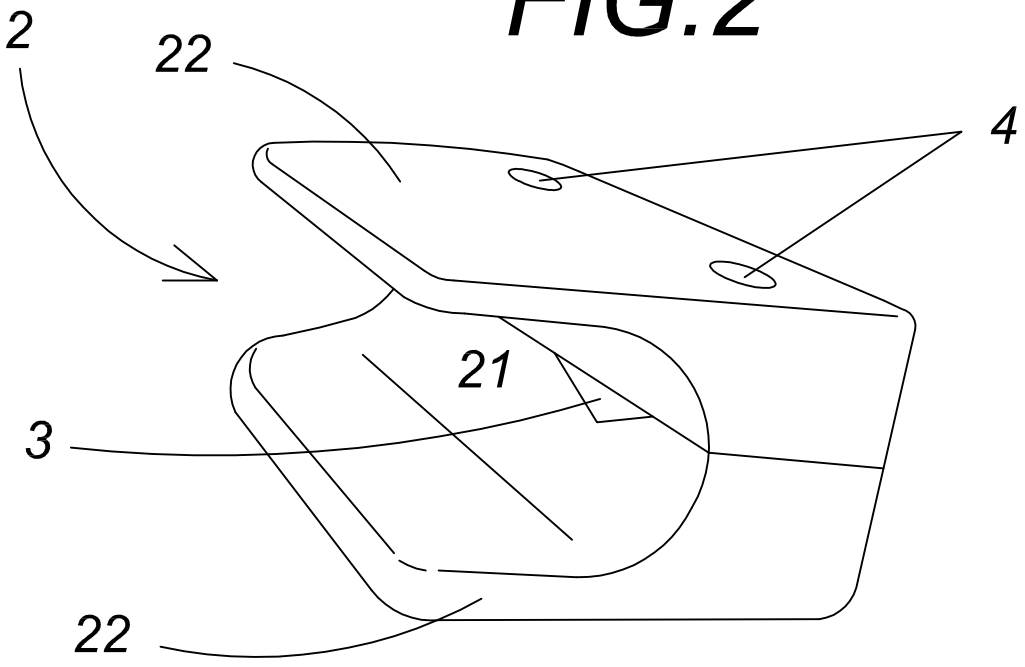

FIG.3

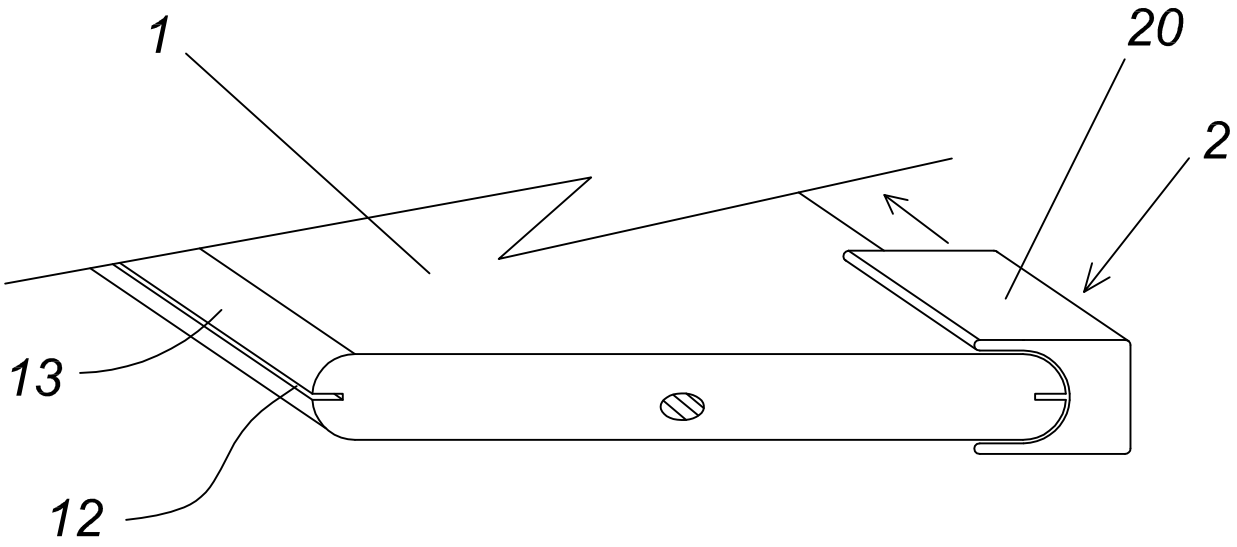

FIG.4

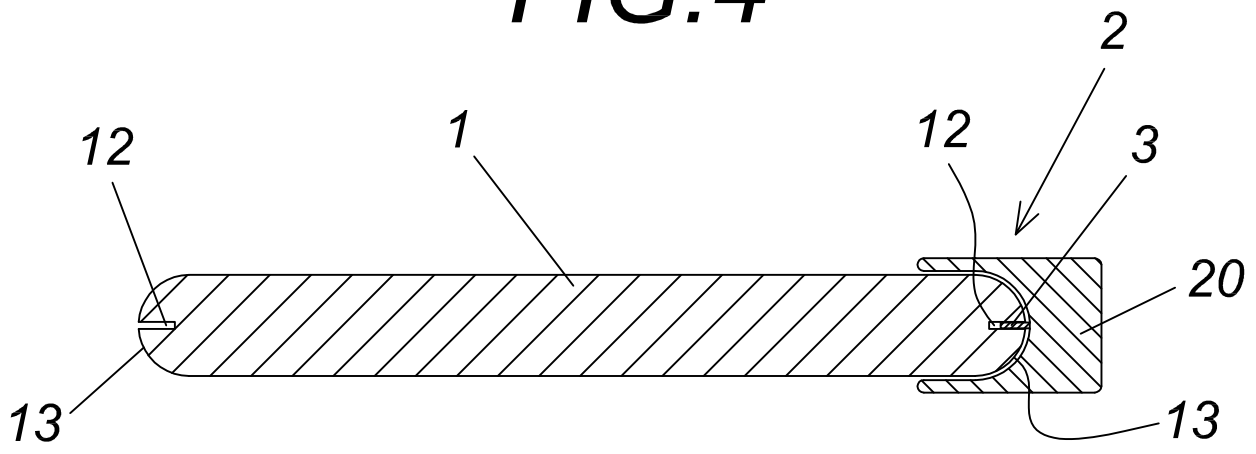

FIG.5

