(19)中华人民共和国国家知识产权局

(12)实用新型专利

(10)授权公告号 CN 201683414 U
(45)授权公告日 2010.12.29

(21)申请号 201020204972.X

(22)申请日 2010.05.24

(73)专利权人 励金友
地址 315725 浙江省象山县新桥镇东溪村 4 组 75 号

(72)发明人 励金友

(51)Int.Cl.
A47C 3/00(2006.01)
A47C 7/40(2006.01)

权利要求书 1 页 说明书 1 页 附图 1 页

(54)实用新型名称

一种椅子

(57)摘要

本实用新型涉及一种椅子，包括坐板，坐板的底部设有椅腿，所述坐板后端连接靠背，靠背上横向均匀间隔分布有两个凹槽，凹槽的内部设有滑轮。本实用新型的有益效果为：结构简单、使用方便，适用范围广泛等特点。

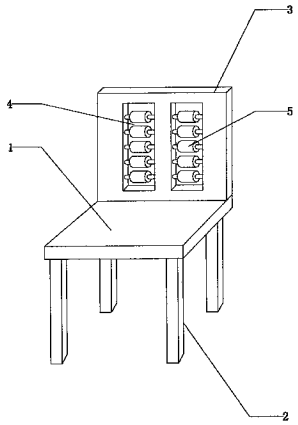

CN 201683414 U

1. 一种椅子，包括坐板 (1)，坐板 (1) 的底部设有椅腿 (2)，其特征在于：所述坐板 (1) 后端连接靠背 (3)，靠背 (3) 上横向均匀间隔分布有两个凹槽 (4)，凹槽 (4) 的内部设有滑轮 (5)。

一种椅子

技术领域

[0001] 本实用新型涉及一种椅子。

背景技术

[0002] 目前，现有和曾有的关于学校课桌的技术对新型可调椅子的需求都做过很有成效的努力，也曾设计过许多优秀的技术方案，但尚有不足，还很难满足学生的需求。

实用新型内容

[0003] 本实用新型的目的是提供一种椅子，可以对人背部进行按摩，以克服目前椅子存在的上述问题。

[0004] 本实用新型的目的是通过以下技术方案来实现：

[0005] 一种椅子，包括坐板，坐板的底部设有椅腿，所述坐板后端连接靠背，靠背上横向均匀间隔分布有两个凹槽，凹槽的内部设有滑轮。

[0006] 本实用新型的有益效果为：结构简单、使用方便，适用范围广泛等特点。

附图说明

[0007] 下面根据附图对本实用新型作进一步详细说明。

[0008] 图 1 是本实用新型实施例所述的一种椅子的结构示意图。

[0009] 图中：

[0010] 1、坐板；2、椅腿；3、靠背；4、凹槽；5、滑轮。

具体实施方式

[0011] 如图 1 所示，本实用新型实施例所述的一种椅子，包括坐板 1，坐板 1 的底部设有椅腿 2，所述坐板 1 后端连接靠背 3，靠背 3 上横向均匀间隔分布有两个凹槽 4，凹槽 4 的内部设有滑轮 5，与人体背部接触进行按摩。

[0012] 本实用新型结构简单、使用方便，适用范围广泛等特点。

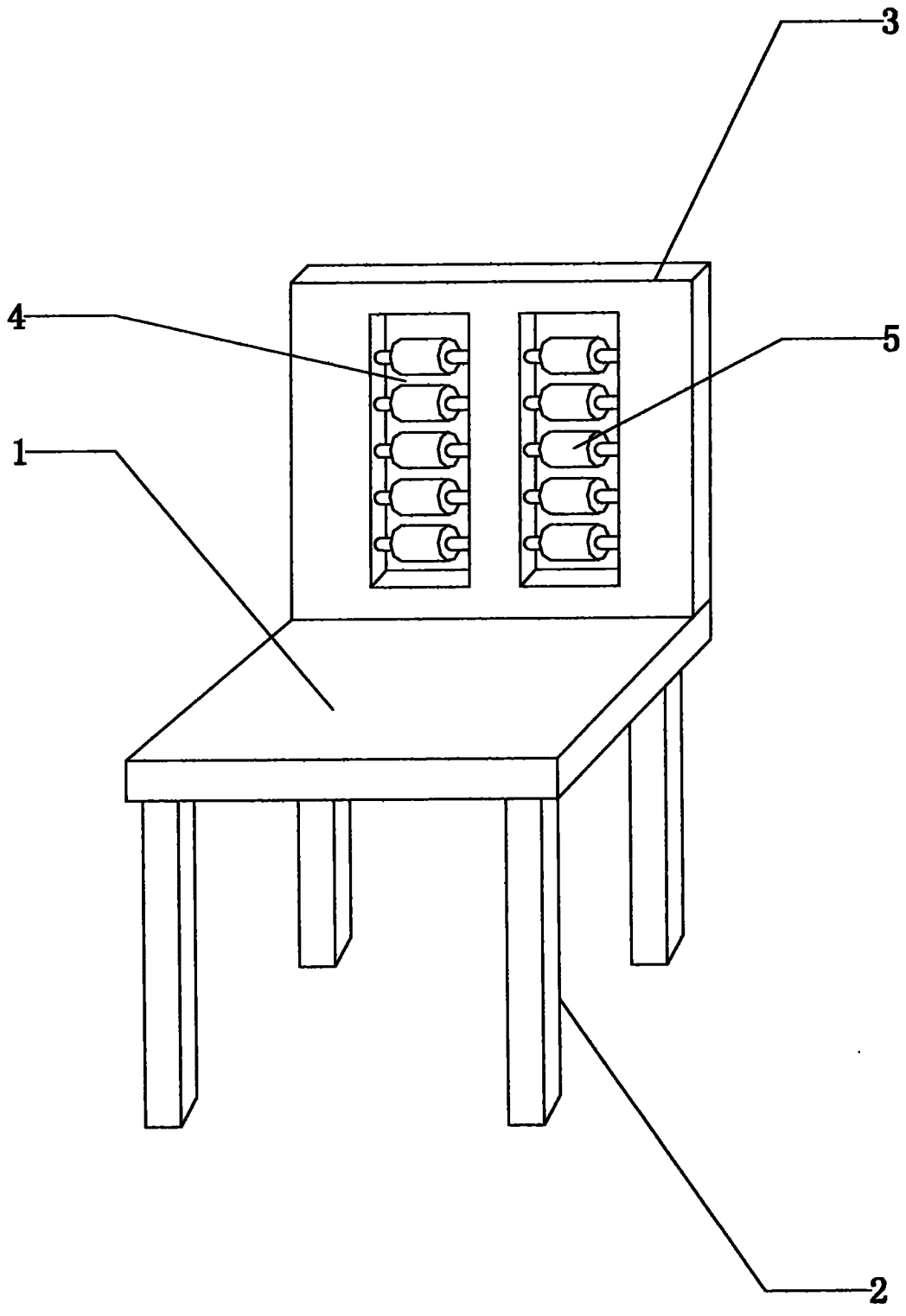

图 1