(19)中华人民共和国国家知识产权局

(12)实用新型专利

(10)授权公告号 CN 208269136 U
(45)授权公告日 2018.12.21

(21)申请号 201820375077.0

(22)申请日 2018.03.20

(73)专利权人 云南博曦环保设备有限公司
地址 650600 云南省昆明市晋宁工业园区晋城片区

(72)发明人 谢立灏 赵贵兵 杨安平

(74)专利代理机构 昆明合众智信知识产权事务所 53113
代理人 张玺

(51)Int.Cl.
*F23G 5/027*(2006.01)
*F23G 5/44*(2006.01)
*F23J 15/04*(2006.01)

权利要求书1页 说明书3页 附图2页

(54)实用新型名称

一种带有除尘功能的垃圾焚烧热解炉

(57)摘要

本实用新型公开了一种带有除尘功能的垃圾焚烧热解炉，包括基座、热解炉和净化塔，所述热解炉和净化塔设置在基座的顶部，所述热解炉底部的正面设有出渣门，所述热解炉的中部设有第一检修门，所述热解炉的顶端通过中间管道连接到净化塔的顶部，所述净化塔通过支撑架固定，所述净化塔的内部从上至下依次设有第一喷淋管、第二喷淋管和第三喷淋管，所述净化塔的底部连接有排水管，所述净化塔一侧的底部连接有排气管，所述净化塔的中部设有第二检修门，垃圾通过不断地撞击到挡板后再滑落，延长垃圾下落时间，在向下滑落的过程中燃烧，燃烧面积大，燃烧更加充分，对烟气进行降尘处理，降尘效率高，有效防止粉尘二次污染，方便进行检修。

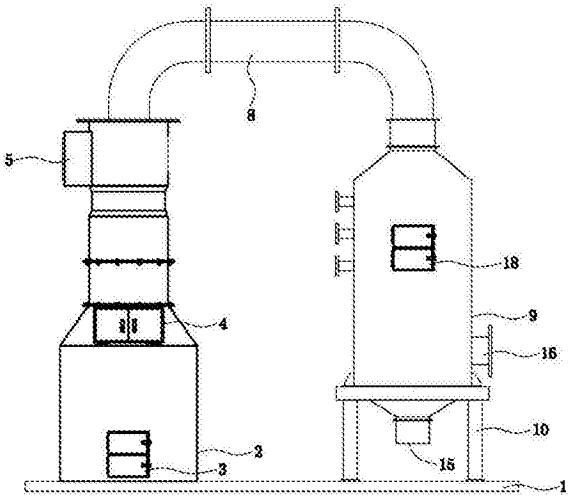


CN 208269136 U

1.一种带有除尘功能的垃圾焚烧热解炉，包括基座(1)、热解炉(2)和净化塔(9)，其特征在于：所述热解炉(2)和净化塔(9)设置在基座(1)的顶部，所述热解炉(2)底部的正面设有出渣门(3)，所述热解炉(2)的中部设有第一检修门(4)，所述热解炉(2)一侧的顶部设有进料门(5)，所述热解炉(2)的内壁上均匀的设有倾斜设置的挡板(6)，所述热解炉(2)的内部还设有格栅状的陶瓷板(7)，所述陶瓷板(7)位于挡板(6)的底部，所述热解炉(2)的顶端通过中间管道(8)连接到净化塔(9)的顶部，所述净化塔(9)通过支撑架(10)固定，所述净化塔(9)的内部从上至下依次设有第一喷淋管(11)、第二喷淋管(12)和第三喷淋管(13)，所述净化塔(9)的底部连接有排水管(15)，所述净化塔(9)一侧的底部连接有排气管(16)，所述净化塔(9)的中部设有第二检修门(18)。

2.根据权利要求1所述的一种带有除尘功能的垃圾焚烧热解炉，其特征在于：所述挡板(6)通过焊接的方式固定连接到热解炉(2)的内壁上，所述挡板(6)的倾斜角度在45°-55°之间，所述挡板(6)上均匀的开设有通孔(17)，所述通孔(17)为孔径范围在8cm-12cm的圆孔。

3.根据权利要求1所述的一种带有除尘功能的垃圾焚烧热解炉，其特征在于：所述第一喷淋管(11)、第二喷淋管(12)和第三喷淋管(13)的规格相同，所述第一喷淋管(11)、第二喷淋管(12)和第三喷淋管(13)上分别均匀的连接有喷淋头(14)。

4.根据权利要求1所述的一种带有除尘功能的垃圾焚烧热解炉，其特征在于：所述净化塔(9)的底部呈漏斗状，所述净化塔(9)和支撑架(10)的连接处固定焊接有角板。

# 一种带有除尘功能的垃圾焚烧热解炉

## 技术领域

[0001] 本实用新型涉及垃圾处理技术领域，具体为一种带有除尘功能的垃圾焚烧热解炉。

## 背景技术

[0002] 环境保护是指人类为解决现实的或潜在的环境问题，协调人类与环境的关系，保障经济社会的持续发展而采取的各种行动的总称。环境保护又是指人类有意识地保护自然资源并使其得到合理的利用，防止自然环境受到污染和破坏；对受到污染和破坏的环境必须做好综合治理，以创造出适合于人类生活、工作的环境。环境保护是指人类为解决现实的或潜在的环境问题，协调人类与环境的关系，保障经济社会的持续发展而采取的各种行动的总称。其方法和手段有宣传教育、工程技术、行政管理，也有法律、经济等。经济是基础，但经济增长并不简单等同于社会进步，它与环境有着千丝万缕的关系；环境如水——能载舟亦能覆舟，没有良好生态环境，就没有经济社会可持续发展，就没有人民生活质量改善，就没有人民全面小康与现代化。环保已经成为今天我们经济可持续发展的一个决定性的基础，随着中国的经济发展，环保正逐步有了深刻的变化。

[0003] 保护环境，人人有责，在生活垃圾处理中，经常会使用到垃圾焚烧热解炉，传统的垃圾焚烧热解炉结构比较固定，不具备除尘功能，容易造成二次污染，不适合推广使用。

## 实用新型内容

[0004] 本实用新型的目的在于提供一种带有除尘功能的垃圾焚烧热解炉，以解决上述背景技术中提出的问题。

[0005] 为实现上述目的，本实用新型提供如下技术方案：一种带有除尘功能的垃圾焚烧热解炉，包括基座、热解炉和净化塔，所述热解炉和净化塔设置在基座的顶部，所述热解炉底部的正面设有出渣门，所述热解炉的中部设有第一检修门，所述热解炉一侧的顶部设有进料门，所述热解炉的内壁上均匀的设有倾斜设置的挡板，所述热解炉的内部还设有格栅状的陶瓷板，所述陶瓷板位于挡板的底部，所述热解炉的顶端通过中间管道连接到净化塔的顶部，所述净化塔通过支撑架固定，所述净化塔的内部从上至下依次设有第一喷淋管、第二喷淋管和第三喷淋管，所述净化塔的底部连接有排水管，所述净化塔一侧的底部连接有排气管，所述净化塔的中部设有第二检修门。

[0006] 作为本技术方案的进一步优化，本实用新型一种带有除尘功能的垃圾焚烧热解炉，所述挡板通过焊接的方式固定连接到热解炉的内壁上，所述挡板的倾斜角度在45°-55°之间，所述挡板上均匀的开设有通孔，所述通孔为孔径范围在8cm-12cm的圆孔。

[0007] 作为本技术方案的进一步优化，本实用新型一种带有除尘功能的垃圾焚烧热解炉，所述第一喷淋管、第二喷淋管和第三喷淋管的规格相同，所述第一喷淋管、第二喷淋管和第三喷淋管上分别均匀的连接有喷淋头。

[0008] 作为本技术方案的进一步优化，本实用新型一种带有除尘功能的垃圾焚烧热解

炉，所述净化塔的底部呈漏斗状，所述净化塔和支撑架的连接处固定焊接有角板。

[0009] 与现有技术相比，本实用新型的有益效果是：本实用新型一种带有除尘功能的垃圾焚烧热解炉，结构新颖，垃圾通过进料门进入到热解炉内，通过均匀设置倾斜的挡板，垃圾通过不断地撞击到挡板后再滑落，延长垃圾下落时间，在向下滑落的过程中燃烧，燃烧面积大，燃烧更加充分，产生的废渣通过出渣门排出，产生的烟气通过中间管道进入到净化塔，净化塔的内部从上至下依次设有第一喷淋管、第二喷淋管和第三喷淋管，并且第一喷淋管、第二喷淋管和第三喷淋管上分别均匀的连接有喷淋头，对烟气进行净化处理，对烟气进行降尘处理，降尘效率高，有效防止粉尘二次污染，净化后的烟气通过排气管排出，通过第一检修门和第二检修门的设计，方便进行检修，具有很高的实用性，大大提升了该一种带有除尘功能的垃圾焚烧热解炉的使用功能性，保证其使用效果和使用效益，适合广泛推广。

## 附图说明

[0010] 图1为本实用新型一种带有除尘功能的垃圾焚烧热解炉的结构示意图；

[0011] 图2为本实用新型一种带有除尘功能的垃圾焚烧热解炉的内部结构示意图；

[0012] 图3为本实用新型一种带有除尘功能的垃圾焚烧热解炉的挡板结构示意图。

[0013] 图中：1基座、2热解炉、3出渣门、4第一检修门、5进料门、6挡板、7陶瓷板、8中间管道、9净化塔、10支撑架、11第一喷淋管、12第二喷淋管、13第三喷淋管、14喷淋头、15排水管、16排气管、17通孔、18第二检修门。

## 具体实施方式

[0014] 下面将结合本实用新型实施例中的附图，对本实用新型实施例中的技术方案进行清楚、完整地描述，显然，所描述的实施例仅仅是本实用新型一部分实施例，而不是全部的实施例。基于本实用新型中的实施例，本领域普通技术人员在没有做出创造性劳动前提下所获得的所有其他实施例，都属于本实用新型保护的范围。

[0015] 在本实用新型的描述中，需要说明的是，术语“中心”、“上”、“下”、“左”、“右”、“竖直”、“水平”、“内”、“外”等指示的方位或位置关系为基于附图所示的方位或位置关系，仅是为了便于描述本实用新型和简化描述，而不是指示或暗示所指的装置或元件必须具有特定的方位、以特定的方位构造和操作，因此不能理解为对本实用新型的限制；术语“第一”、“第二”、“第三”仅用于描述目的，而不能理解为指示或暗示相对重要性；此外，除非另有明确的规定和限定，术语“安装”、“相连”、“连接”应做广义理解，例如，可以是固定连接，也可以是可拆卸连接，或一体地连接；可以是机械连接，也可以是电连接；可以是直接相连，也可以通过中间媒介间接相连，可以是两个元件内部的连通。对于本领域的普通技术人员而言，可以具体情况理解上述术语在本实用新型中的具体含义。

[0016] 请参阅图1-3，本实用新型提供一种技术方案：一种带有除尘功能的垃圾焚烧热解炉，包括基座1、热解炉2和净化塔9，所述热解炉2和净化塔9设置在基座1的顶部，所述热解炉2底部的正面设有出渣门3，所述热解炉2的中部设有第一检修门4，所述热解炉2一侧的顶部设有进料门5，所述热解炉2的内壁上均匀的设有倾斜设置的挡板6，所述热解炉2的内部还设有格栅状的陶瓷板7，所述陶瓷板7位于挡板6的底部，所述热解炉2的顶端通过中间管道8连接到净化塔9的顶部，所述净化塔9通过支撑架10固定，所述净化塔9的内部从上至下

依次设有第一喷淋管11、第二喷淋管12和第三喷淋管13，所述净化塔9的底部连接有排水管15，所述净化塔9一侧的底部连接有排气管16，所述净化塔9的中部设有第二检修门18，所述挡板6通过焊接的方式固定连接到热解炉2的内壁上，所述挡板6的倾斜角度在45°-55°之间，所述挡板6上均匀的开设有通孔17，所述通孔17为孔径范围在8cm-12cm的圆孔，所述第一喷淋管11、第二喷淋管12和第三喷淋管13的规格相同，所述第一喷淋管11、第二喷淋管12和第三喷淋管13上分别均匀的连接有喷淋头14，所述净化塔9的底部呈漏斗状，所述净化塔9和支撑架10的连接处固定焊接有角板。

[0017] 工作原理：本实用新型一种带有除尘功能的垃圾焚烧热解炉，使用时，垃圾通过进料门5进入到热解炉2内，通过均匀设置倾斜的挡板6，垃圾通过不断地撞击到挡板6后再滑落，延长垃圾下落时间，在向下滑落的过程中燃烧，燃烧面积大，燃烧更加充分，产生的废渣通过出渣门3排出，产生的烟气通过中间管道8进入到净化塔9，净化塔9的内部从上至下依次设有第一喷淋管11、第二喷淋管12和第三喷淋管13，并且第一喷淋管11、第二喷淋管12和第三喷淋管13上分别均匀的连接有喷淋头14，对烟气进行净化处理，对烟气进行降尘处理，降尘效率高，有效防止粉尘二次污染，净化后的烟气通过排气管16排出，具有很高的实用性，还具有结构紧凑、设计合理的特点。

[0018] 尽管已经示出和描述了本实用新型的实施例，对于本领域的普通技术人员而言，可以理解在不脱离本实用新型的原理和精神的情况下可以对这些实施例进行多种变化、修改、替换和变型，本实用新型的范围由所附权利要求及其等同物限定。

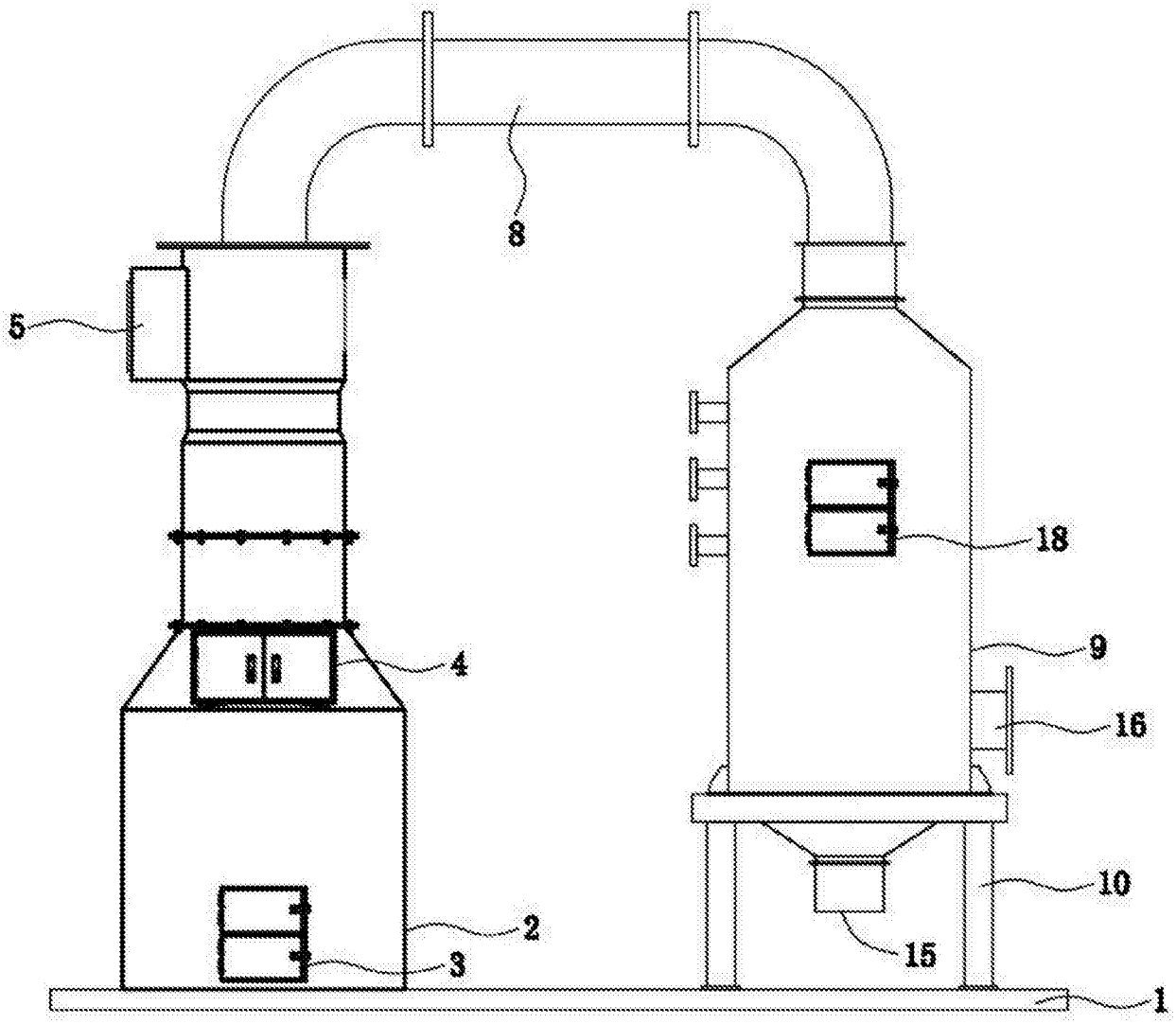


图1

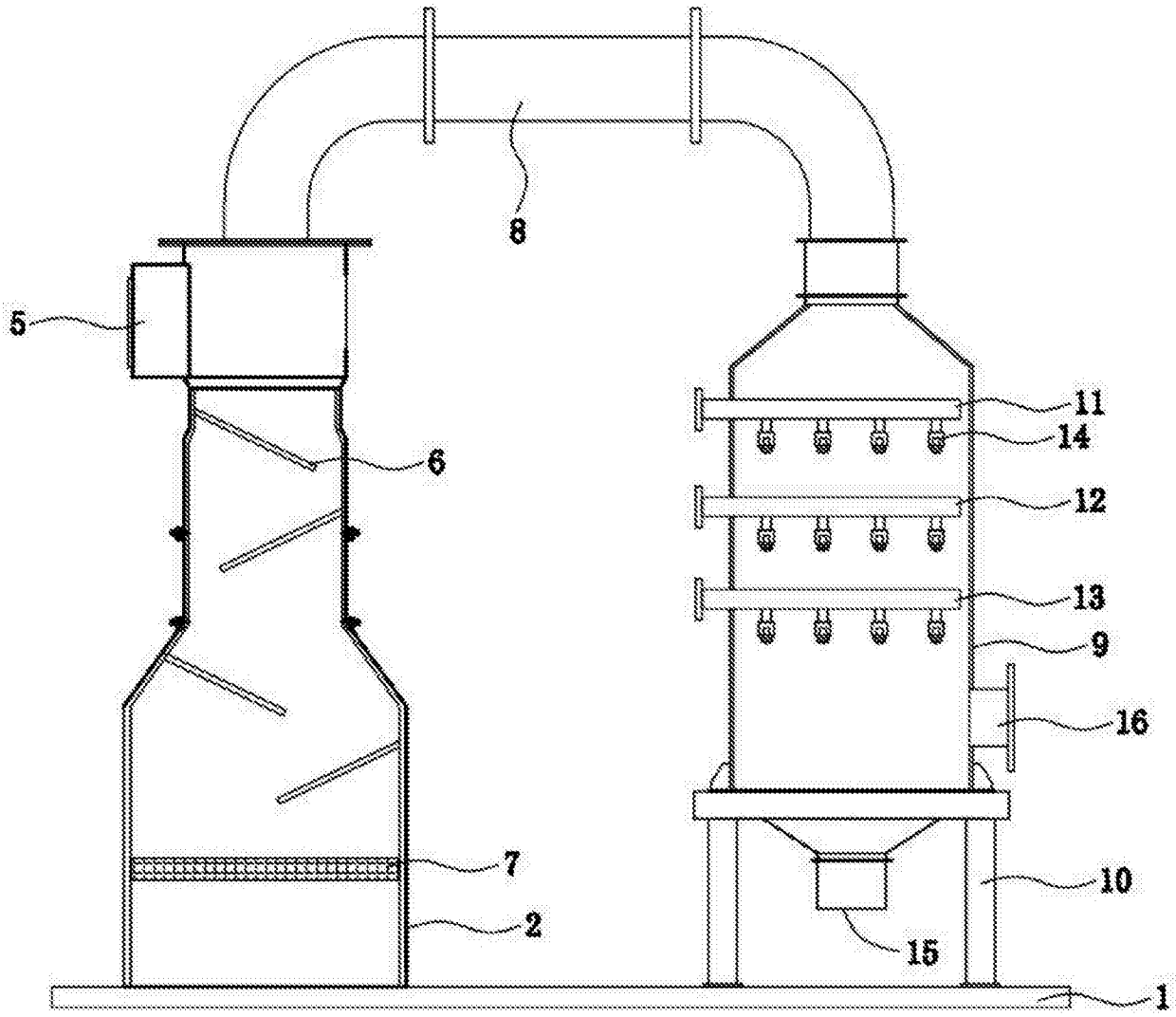


图2

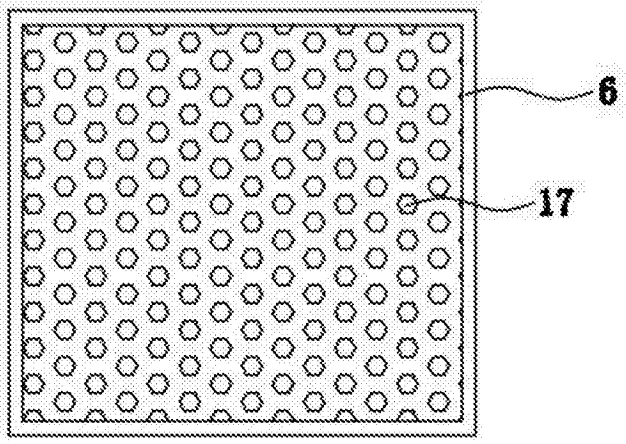


图3