(19)中华人民共和国国家知识产权局

(12)实用新型专利

(10)授权公告号 CN 214156623 U
(45)授权公告日 2021.09.10

(21)申请号 202022234860.5

(22)申请日 2020.10.10

(73)专利权人 新沂伟博科技有限公司
地址 221400 江苏省徐州市新沂市经济开发区江苏路88号北三区515-1室

(72)发明人 李梅

(51)Int.Cl.
A47B 61/00(2006.01)
A47B 97/00(2006.01)
D06F 58/10(2006.01)
B01D 46/10(2006.01)

权利要求书1页 说明书4页 附图2页

(54)实用新型名称

一种智能家居用具有除湿功能的智能衣柜

(57)摘要

本实用新型公开了一种智能家居用具有除湿功能的智能衣柜，包括底板，所述底板顶部的左侧固定连接有衣柜本体，所述衣柜本体正面的两侧均通过铰链活动连接有柜门，所述柜门正面的内侧固定连接有把手，所述衣柜本体内壁一侧的底部固定连接有放置网板。本实用新型通过设置排气槽、第一防尘网、箱体、进气槽、第二防尘网、加热箱、加热机构、抽气管、抽气机、安装机构、出气管、横管、固定机构和出气罩相互配合，达到了对智能衣柜内部衣服除湿的优点，使衣服在长期收纳时，能够有效的对智能衣柜内部衣服进行加热除湿，防止智能衣柜内部衣服出现受潮发霉，同时防止衣服出现损坏，能够满足人们的使用需求。

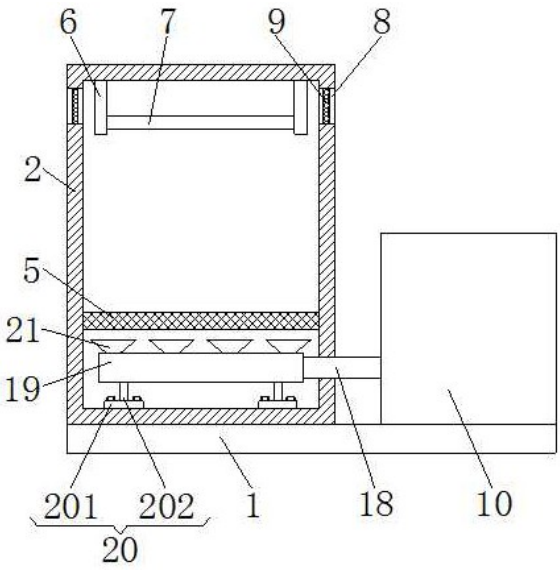

CN 214156623 U

1.一种智能家居用具有除湿功能的智能衣柜，包括底板(1)，其特征在于：所述底板(1)顶部的左侧固定连接有衣柜本体(2)，所述衣柜本体(2)正面的两侧均通过铰链活动连接有柜门(3)，所述柜门(3)正面的内侧固定连接有把手(4)，所述衣柜本体(2)内壁一侧的底部固定连接有放置网板(5)，所述衣柜本体(2)内壁顶部的两侧均固定连接有固定板(6)，所述固定板(6)的内侧固定连接有悬挂杆(7)，所述衣柜本体(2)两侧的顶部均开设有排气槽(8)，所述排气槽(8)的内壁固定连接有第一防尘网(9)，所述底板(1)顶部的右侧固定连接有箱体(10)，所述箱体(10)的顶部开设有进气槽(11)，所述进气槽(11)的内壁固定连接有第二防尘网(12)，所述箱体(10)内壁的顶部固定连接有加热箱(13)，所述加热箱(13)的内腔设置有加热机构(14)，所述加热机构(14)包括导热板(141)、加热管(142)和加热丝(143)，所述加热箱(13)的底部连通有抽气管(15)，所述抽气管(15)的底部连通有抽气机(16)，所述抽气机(16)的右侧设置有安装机构(17)，所述抽气机(16)的左侧连通有出气管(18)，所述出气管(18)远离抽气机(16)的一端贯穿至衣柜本体(2)的内腔并连通有横管(19)，所述横管(19)底部的两侧均设置有固定机构(20)，所述横管(19)的顶部连通有出气罩(21)。

2.根据权利要求1所述的一种智能家居用具有除湿功能的智能衣柜，其特征在于：所述导热板(141)的外侧与加热箱(13)的内壁固定连接，所述加热管(142)的外端与导热板(141)的内侧固定连接。

3.根据权利要求1所述的一种智能家居用具有除湿功能的智能衣柜，其特征在于：所述加热丝(143)的内腔套设在加热管(142)的表面，所述加热丝(143)的外端与导热板(141)的内侧固定连接。

4.根据权利要求1所述的一种智能家居用具有除湿功能的智能衣柜，其特征在于：所述安装机构(17)包括安装板(171)，所述安装板(171)的左侧通过螺栓与箱体(10)内壁右侧的底部固定连接，所述安装板(171)左侧的顶部和底部均固定连接有安装柱(172)，所述安装柱(172)的左侧与抽气机(16)的右侧固定连接。

5.根据权利要求1所述的一种智能家居用具有除湿功能的智能衣柜，其特征在于：所述固定机构(20)包括固定块(201)，所述固定块(201)的顶部通过螺栓与衣柜本体(2)内壁的底部固定连接，所述固定块(201)的顶部固定连接有固定柱(202)，所述固定柱(202)的顶部与横管(19)的底部固定连接。

一种智能家居用具有除湿功能的智能衣柜

技术领域

[0001] 本实用新型涉及智能衣柜技术领域，具体为一种智能家居用具有除湿功能的智能衣柜。

背景技术

[0002] 衣柜是收纳存放衣物的柜具，通常以不锈钢、实木(木香板，实木颗粒板，中纤板)、钢化玻璃、五金配件为材料，一般以柜体、门板、静音轮子、门帘为组件，内置挂衣杆、裤架、拉篮、消毒灯具等配件，采用冲孔、装配、压铆、焊接等工艺，具有阻燃、防鼠、无缝防蟑螂、防尘、防蛀、防潮、洁净美观、移动方便等作用，有大容量智能消毒衣柜、无电源通玻柜、不锈钢衣柜、紫外线消毒保洁衣柜、防潮多功能衣柜、男女更衣柜、干燥防蟑螂衣柜、折叠衣柜、简易衣柜，常见的分为平开门，柜内与柜外推拉门等，衣柜所用的板材一般有不锈钢、金属、木材等，是家庭常用的家具之一。

[0003] 衣服在进行收纳时，需要你用到智能衣柜，目前现有的智能衣柜有以下缺点：现有的智能衣柜不具有除湿的功能，导致衣服在长期收纳时，容易出现受潮，造成衣服出现发霉的状况，衣服容易出现损坏，无法满足人们的使用需求。

实用新型内容

[0004] (一)解决的技术问题

[0005] 针对现有技术的不足，本实用新型提供了一种智能家居用具有除湿功能的智能衣柜，具备对智能衣柜内部衣服除湿的优点，解决了现有的智能衣柜不具有除湿的功能，导致衣服在长期收纳时，容易出现受潮，造成衣服出现发霉的状况，衣服容易出现损坏的问题。

[0006] (二)技术方案

[0007] 为实现上述目的，本实用新型提供如下技术方案：一种智能家居用具有除湿功能的智能衣柜，包括底板，所述底板顶部的左侧固定连接有衣柜本体，所述衣柜本体正面的两侧均通过铰链活动连接有柜门，所述柜门正面的内侧固定连接有把手，所述衣柜本体内壁一侧的底部固定连接有放置网板，所述衣柜本体内壁顶部的两侧均固定连接有固定板，所述固定板的内侧固定连接有悬挂杆，所述衣柜本体两侧的顶部均开设有排气槽，所述排气槽的内壁固定连接有第一防尘网，所述底板顶部的右侧固定连接有箱体，所述箱体的顶部开设有进气槽，所述进气槽的内壁固定连接有第二防尘网，所述箱体内壁的顶部固定连接有加热箱，所述加热箱的内腔设置有加热机构，所述加热机构包括导热板、加热管和加热丝，所述加热箱的底部连通有抽气管，所述抽气管的底部连通有抽气机，所述抽气机的右侧设置有安装机构，所述抽气机的左侧连通有出气管，所述出气管远离抽气机的一端贯穿至衣柜本体的内腔并连通有横管，所述横管底部的两侧均设置有固定机构，所述横管的顶部连通有出气罩。

[0008] 优选的，所述导热板的外侧与加热箱的内壁固定连接，所述加热管的外端与导热板的内侧固定连接。

[0009] 优选的，所述加热丝的内腔套设在加热管的表面，所述加热丝的外端与导热板的内侧固定连接。

[0010] 优选的，所述安装机构包括安装板，所述安装板的左侧通过螺栓与箱体内壁右侧的底部固定连接，所述安装板左侧的顶部和底部均固定连接有安装柱，所述安装柱的左侧与抽气机的右侧固定连接。

[0011] 优选的，所述固定机构包括固定块，所述固定块的顶部通过螺栓与衣柜本体内壁的底部固定连接，所述固定块的顶部固定连接有固定柱，所述固定柱的顶部与横管的底部固定连接。

[0012] (三)有益效果

[0013] 与现有技术相比，本实用新型提供了一种智能家居用具有除湿功能的智能衣柜，具备以下有益效果：

[0014] 1、本实用新型通过设置排气槽、第一防尘网、箱体、进气槽、第二防尘网、加热箱、加热机构、抽气管、抽气机、安装机构、出气管、横管、固定机构和出气罩相互配合，达到了对智能衣柜内部衣服除湿的优点，使衣服在长期收纳时，能够有效的对智能衣柜内部衣服进行加热除湿，防止智能衣柜内部衣服出现受潮发霉，同时防止衣服出现损坏，能够满足人们的使用需求。

[0015] 2、本实用新型通过设置排气槽，对衣柜本体的内腔起到方便排气的作用，通过设置第一防尘网，对衣柜本体的内腔起到防尘的作用，通过设置进气槽，对加热箱的内腔起到方便进气的作用，通过设置第二防尘网，对加热箱的内腔起到防尘的作用，通过设置加热机构，对加热箱内腔的空气起到加热的作用，通过设置安装机构，对抽气机起到方便固定安装的作用，通过设置固定机构，对横管起到固定支撑的作用。

附图说明

[0016] 图1为本实用新型结构示意图；

[0017] 图2为本实用新型箱体内部结构剖面放大图；

[0018] 图3为本实用新型正视结构示意图。

[0019] 图中：1、底板；2、衣柜本体；3、柜门；4、把手；5、放置网板；6、固定板；7、悬挂杆；8、排气槽；9、第一防尘网；10、箱体；11、进气槽；12、第二防尘网；13、加热箱；14、加热机构；141、导热板；142、加热管；143、加热丝；15、抽气管；16、抽气机；17、安装机构；171、安装板；172、安装柱；18、出气管；19、横管；20、固定机构；201、固定块；202、固定柱；21、出气罩。

具体实施方式

[0020] 下面将结合本实用新型实施例中的附图，对本实用新型实施例中的技术方案进行清楚、完整地描述，显然，所描述的实施例仅仅是本实用新型一部分实施例，而不是全部的实施例。基于本实用新型中的实施例，本领域普通技术人员在没有做出创造性劳动前提下所获得的所有其他实施例，都属于本实用新型保护的范围。

[0021] 本实用新型的所有部件均为通用的标准部件或本领域技术人员知晓的部件，其结构和原理都为本领域技术人员均可通过技术手册得知或通过常规实验方法获知。

[0022] 请参阅图1-3，一种智能家居用具有除湿功能的智能衣柜，包括底板1，底板1顶部

的左侧固定连接有衣柜本体2，衣柜本体2正面的两侧均通过铰链活动连接有柜门3，柜门3正面的内侧固定连接有把手4，衣柜本体2内壁一侧的底部固定连接有放置网板5，衣柜本体2内壁顶部的两侧均固定连接有固定板6，固定板6的内侧固定连接有悬挂杆7，衣柜本体2两侧的顶部均开设有排气槽8，排气槽8的内壁固定连接有第一防尘网9，底板1顶部的右侧固定连接有箱体10，箱体10的顶部开设有进气槽11，进气槽11的内壁固定连接有第二防尘网12，箱体10内壁的顶部固定连接有加热箱13，加热箱13的内腔设置有加热机构14，加热机构14包括导热板141、加热管142和加热丝143，加热箱13的底部连通有抽气管15，抽气管15的底部连通有抽气机16，抽气机16的右侧设置有安装机构17，抽气机16的左侧连通有出气管18，出气管18远离抽气机16的一端贯穿至衣柜本体2的内腔并连通有横管19，横管19底部的两侧均设置有固定机构20，横管19的顶部连通有出气罩21，导热板141的外侧与加热箱13的内壁固定连接，加热管142的外端与导热板141的内侧固定连接，加热丝143的内腔套设在加热管142的表面，加热丝143的外端与导热板141的内侧固定连接，安装机构17包括安装板171，安装板171的左侧通过螺栓与箱体10内壁右侧的底部固定连接，安装板171左侧的顶部和底部均固定连接有安装柱172，安装柱172的左侧与抽气机16的右侧固定连接，固定机构20包括固定块201，固定块201的顶部通过螺栓与衣柜本体2内壁的底部固定连接，固定块201的顶部固定连接有固定柱202，固定柱202的顶部与横管19的底部固定连接，通过设置排气槽8，对衣柜本体2的内腔起到方便排气的作用，通过设置第一防尘网9，对衣柜本体2的内腔起到防尘的作用，通过设置进气槽11，对加热箱13的内腔起到方便进气的作用，通过设置第二防尘网12，对加热箱13的内腔起到防尘的作用，通过设置加热机构14，对加热箱13内腔的空气起到加热的作用，通过设置安装机构17，对抽气机16起到方便固定安装的作用，通过设置固定机构20，对横管19起到固定支撑的作用，通过设置排气槽8、第一防尘网9、箱体10、进气槽11、第二防尘网12、加热箱13、加热机构14、抽气管15、抽气机16、安装机构17、出气管18、横管19、固定机构20和出气罩21相互配合，达到了对智能衣柜内部衣服除湿的优点，使衣服在长期收纳时，能够有效的对智能衣柜内部衣服进行加热除湿，防止智能衣柜内部衣服出现受潮发霉，同时防止衣服出现损坏，能够满足人们的使用需求。

[0023] 使用时，首先通过外设控制器分别打开加热管142、加热丝143和抽气机16，加热管142和加热丝143启动开始对加热箱13内腔的空气进行加热，然后抽气机16启动通过抽气管15对加热箱13内腔的热空气进行抽动，通过进气槽11对加热箱13的内腔进行换气，热空气通过抽气管15、抽气机16和出气管18进入横管19的内腔，然后再通过出气罩21对放置网板5顶部的衣服和悬挂杆7悬挂的衣服进行加热除湿即可，从而达到了对智能衣柜内部衣服除湿的优点。

[0024] 本申请文件中使用到的标准零件均可以从市场上购买，而且根据说明书和附图的记载均可以进行订制，各个零件的具体连接方式均采用现有技术中成熟的螺栓、铆钉、焊接等常规手段，机械、零件和设备均采用现有技术中常规的型号，控制方式是通过控制器来自动控制，控制器的控制电路通过本领域的技术人员简单编程即可实现，属于本领域的公知常识，并且本实用新型主要用来保护机械装置，所以本实用新型不再详细解释控制方式和电路连接，且说明书中提到的外设控制器可为本文提到的电器元件起到控制作用，而且该外设控制器为常规的已知设备。

[0025] 尽管已经示出和描述了本实用新型的实施例，对于本领域的普通技术人员而言，

可以理解在不脱离本实用新型的原理和精神的情况下可以对这些实施例进行多种变化、修改、替换和变型，本实用新型的范围由所附权利要求及其等同物限定。

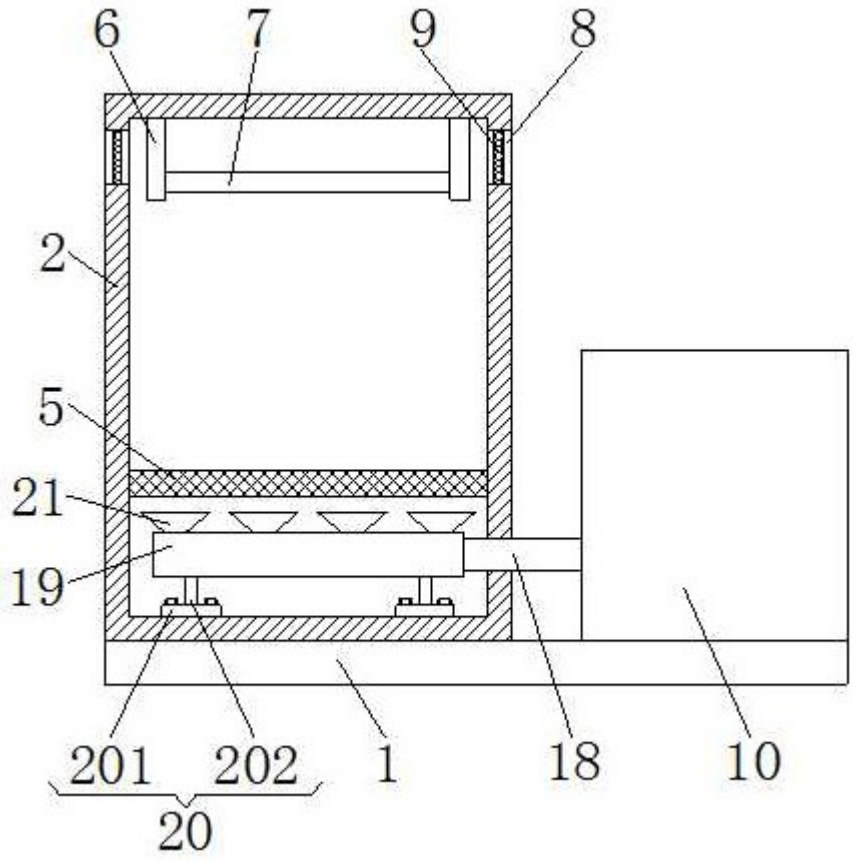
6
7
9
8
2
5
21
19
201
202
1
18
10
20

图1

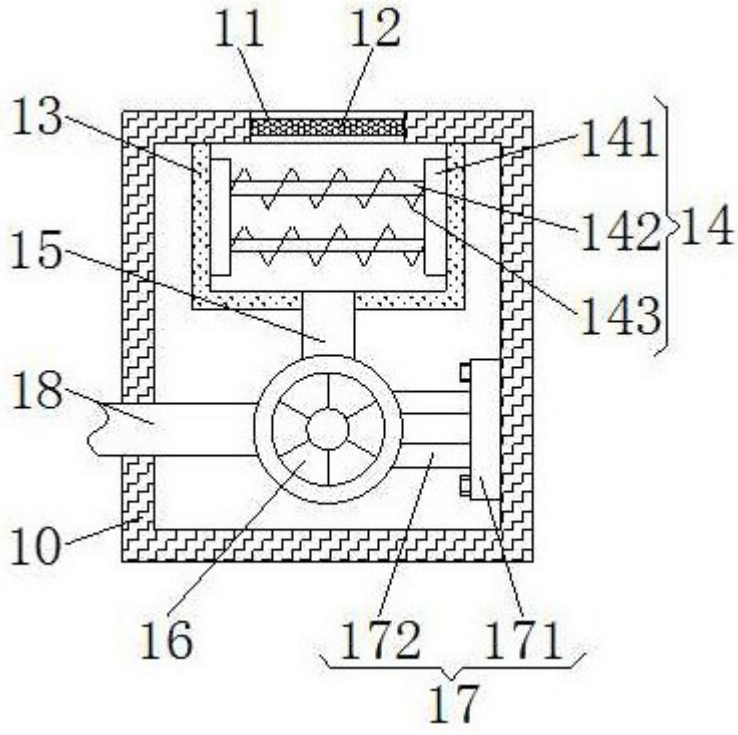
11
12
13
141
142
14
143
15
18
10
16
172
171
17

图2

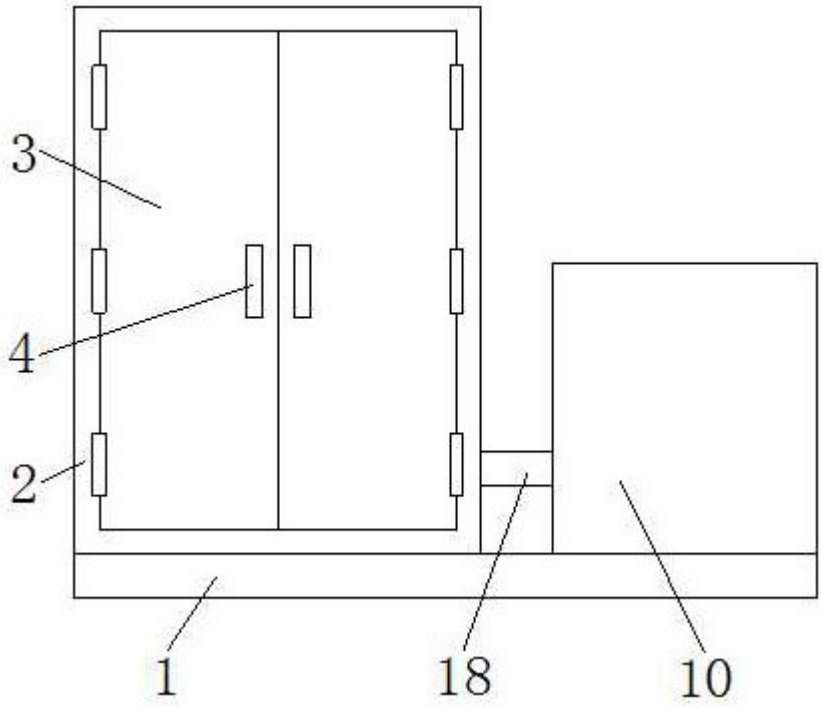

图3