(19)中华人民共和国国家知识产权局

(12)实用新型专利

(10)授权公告号 CN 211154822 U
(45)授权公告日 2020.08.04

(21)申请号 201922023017.X

(22)申请日 2019.11.21

(73)专利权人 安徽省飞菲食品有限公司
地址 230000 安徽省合肥市肥西县紫蓬镇紫二路珠光紫蓬工业园内3号楼

(72)发明人 莫昌凤 王飞

(51)Int.Cl.
A47F 3/04(2006.01)
A47F 5/025(2006.01)
A47F 7/00(2006.01)
A47F 11/10(2006.01)

权利要求书1页 说明书4页 附图3页

(54)实用新型名称

一种肉制品销售用立式冷藏展示柜

(57)摘要

本实用新型涉及展示柜技术领域，具体揭示了一种肉制品销售用立式冷藏展示柜，包括柜子主体，柜子主体的底面固定连接有万向轮，柜子主体的内壁底面右侧放置有制冷装置，柜子主体的内壁底面左侧固定连接有固定架，固定架的表面固定连接有电机，电机与制冷装置的中间设置有第二隔板，柜子主体的内壁下部固定连接有第一隔板；本实用新型，通过电机带动放置盘转动，可以使得肉制品在放置盘内三百六十度旋转，再结合展示牌上的信息，从而方便顾客快速的了解到肉制品的质量，且不需要打开柜门查看肉制品，保证了肉制品的新鲜度，同时旋转的放置盘结合着灯光的照射提高了新颖性，可以吸引大量的顾客查看，从而方便店家销售肉制品。

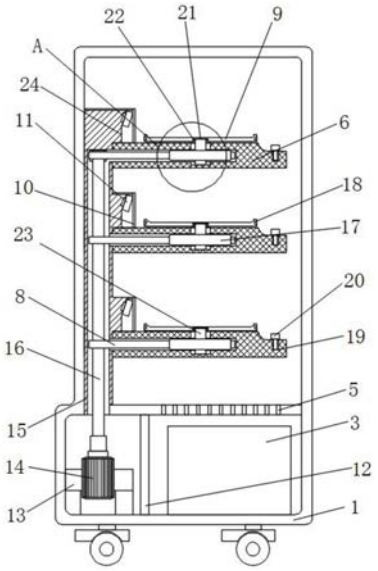

CN 211154822 U

1.一种肉制品销售用立式冷藏展示柜，包括柜子主体(1)，其特征在于：所述柜子主体(1)的底面固定连接有万向轮(2)，所述柜子主体(1)的内壁底面右侧放置有制冷装置(3)，所述柜子主体(1)的内壁底面左侧固定连接有固定架(13)，所述固定架(13)的表面固定连接有电机(14)，所述电机(14)与制冷装置(3)的中间设置有第二隔板(12)，所述柜子主体(1)的内壁下部固定连接有第一隔板(4)，所述第一隔板(4)的靠近制冷装置(3)的表面开设有气孔(5)，所述柜子主体(1)的内壁左侧固定连接有贴柜板(15)，所述贴柜板(15)的右侧表面固定连接有放置板(6)，所述放置板(6)的内部设置有防水轴承(7)，所述防水轴承(7)的内壁转动连接有支撑柱(23)，所述支撑柱(23)的顶部卡接有放置盘(9)，所述支撑柱(23)的表面固定连接有大齿轮(17)，所述大齿轮(17)的表面啮合有转动轴(8)，所述电机(14)的输出端固定连接有传动轴(16)，所述传动轴(16)的表面与转动轴(8)的表面相啮合。

2.根据权利要求1所述的一种肉制品销售用立式冷藏展示柜，其特征在于：所述贴柜板(15)的开设有灯槽(24)，所述灯槽(24)的内壁固定连接有照明灯(11)，所述灯槽(24)的表面卡接有透明壳(10)。

3.根据权利要求1所述的一种肉制品销售用立式冷藏展示柜，其特征在于：所述放置板(6)的顶面右侧开设有圆槽(19)，所述圆槽(19)的内壁卡接有展示牌(20)。

4.根据权利要求1所述的一种肉制品销售用立式冷藏展示柜，其特征在于：所述支撑柱(23)的侧面顶部固定连接有环形齿(22)，所述放置盘(9)的底面中部设置有卡槽(21)，所述卡槽(21)与环形槽相适配。

5.根据权利要求1所述的一种肉制品销售用立式冷藏展示柜，其特征在于：所述放置盘(9)的侧面开设有手指槽(18)，且所述手指槽(18)以放置盘(9)圆心的竖直中线为对称轴分布在放置盘(9)的两侧。

6.根据权利要求1所述的一种肉制品销售用立式冷藏展示柜，其特征在于：所述放置板(6)的数量为三个，一个所述放置板(6)的顶面设置有两个放置盘(9)，且一个所述放置盘(9)与一个展示牌(20)相对应。

一种肉制品销售用立式冷藏展示柜

技术领域

[0001] 本实用新型涉及展示柜技术领域，具体为一种肉制品销售用立式冷藏展示柜。

背景技术

[0002] 展示柜是为商品展示提供的，具有保护作用的展示台，颜色可根据店铺装修选择。展示柜，结构牢固，拆装容易，运输方便，广泛用于公司展厅、展览会、百货商场、广告等，在工艺品、礼品、珠宝、手机、眼镜、钟表、烟酒、化妆品等行业得到广泛运用。

[0003] 在商场内展示柜非常常见，而带有冷藏的展示柜主要应用在食品行业，在菜场卖肉时，冷藏展示柜主要是为了保证肉类的新鲜性同时方便顾客挑选，但是目前的肉类冷藏柜，一般是把肉制品直接摆在柜内，但是顾客在挑选时，会经常打开柜门查看肉制品这样会导致柜内冷气外泄，造成肉质品新鲜度下降，同时不方便顾客全面的了解肉制品。

实用新型内容

[0004] 针对现有技术的不足，本实用新型提供一种肉制品销售用立式冷藏展示柜，具备全面展示肉制品和方便销售肉制品的优点，解决了肉制品直接摆在柜内不方便销售的问题。

[0005] 本实用新型的肉制品销售用立式冷藏展示柜，包括柜子主体，柜子主体的底面固定连接有万向轮，柜子主体的内壁底面右侧放置有制冷装置，柜子主体的内壁底面左侧固定连接有固定架，固定架的表面固定连接有电机，电机与制冷装置的中间设置有第二隔板，柜子主体的内壁下部固定连接有第一隔板，第一隔板的靠近制冷装置的表面开设有气孔，柜子主体的内壁左侧固定连接有贴柜板，贴柜板的右侧表面固定连接有放置板，放置板的内部设置有防水轴承，防水轴承的内壁转动连接有支撑柱，支撑柱的顶部卡接有放置盘，支撑柱的表面固定连接有大齿轮，大齿轮的表面啮合有转动轴，电机的输出端固定连接有传动轴，传动轴的表面与转动轴的表面相啮合，电机可以带动放置盘转动，可以使得肉制品在放置盘内三百六十度旋转，再结合展示牌上的信息，从而方便顾客快速的了解到肉制品的质量，且不需要打开柜门查看肉制品，保证了肉制品的新鲜度，同时旋转的放置盘结合着灯光的照射提高了新颖性，可以吸引大量的顾客查看，从而方便店家销售肉制品。

[0006] 本实用新型的肉制品销售用立式冷藏展示柜，其中贴柜板的开设有灯槽，灯槽的内壁固定连接有照明灯，灯槽的表面卡接有透明壳，照明灯可以更换不同颜色照亮肉制品，而卡接透明壳是为方便拆换照明灯。

[0007] 本实用新型的肉制品销售用立式冷藏展示柜，其中放置板的顶面右侧开设有圆槽，圆槽的内壁卡接有展示牌，通过圆槽可轻意取出卡在槽内的展示牌，方便人们随时更换展示牌上的信息，而展示牌上标有价格等信息，是为了方便顾客快速了解。

[0008] 本实用新型的肉制品销售用立式冷藏展示柜，其中支撑柱的侧面顶部固定连接有环形齿，放置盘的底面中部设置有卡槽，卡槽与环形槽相适配，放置盘通过卡接的方式与支撑柱相连，可以方便人们快速的安装与拆除放置盘，在长时间的使用中，若放置板和放置盘

上有污秽，可拆下放置盘清洗，然后直接在放置板的表面进行清洗即可，该过程简单方便，为人们提供了便利。

[0009] 本实用新型的肉制品销售用立式冷藏展示柜，其中放置盘的侧面开设有手指槽，且手指槽以放置盘圆心的竖直中线为对称轴分布在放置盘的两侧，手指槽是方便人们快速的取出放置盘，从而人们提供了便利。

[0010] 本实用新型的肉制品销售用立式冷藏展示柜，其中放置板的数量为三个，一个放置板的顶面设置有两个放置盘，且一个放置盘与一个展示牌相对应，三个放置板与六个放置盘能展示更多的肉制品，同时也是为了展示各类肉制品的品种与价格，好方便人们快速购了解。

[0011] 与现有技术相比，本实用新型的有益效果如下：

[0012] 1、本实用新型，通过电机带动放置盘转动，可以使得肉制品在放置盘内三百六十度旋转，再结合展示牌上的信息，从而方便顾客快速的了解到肉制品的质量，且不需要打开柜门查看肉制品，保证了肉制品的新鲜度，同时旋转的放置盘结合着灯光的照射提高了新颖性，可以吸引大量的顾客查看，从而方便店家销售肉制品。

[0013] 2、本实用新型中的放置盘通过卡接的方式与支撑柱相连，可以方便人们快速的安装与拆除放置盘，在长时间的使用中，若放置板和放置盘上有污秽，可拆下放置盘清洗，然后直接在放置板的表面进行清洗即可，该过程简单方便，为人们提供了便利。

附图说明

[0014] 此处所说明的附图用来提供对本申请的进一步理解，构成本申请的一部分，本申请的示意性实施例及其说明用于解释本申请，并不构成对本申请的不当限定。在附图中：

[0015] 图1为本实用新型正剖结构示意图；

[0016] 图2为本实用新型侧剖结构示意图；

[0017] 图3为本实用新型卡槽的结构示意图；

[0018] 图4为图1中A处放大结构示意图。

[0019] 图中：1、柜子主体；2、万向轮；3、制冷装置；4、第一隔板；5、气孔；6、放置板；7、防水轴承；8、转动轴；9、放置盘；10、透明壳；11、照明灯；12、第二隔板；13、固定架；14、电机；15、贴柜板；16、传动轴；17、大齿轮；18、手指槽；19、圆槽；20、展示牌；21、卡槽；22、环形齿；23、支撑柱；24、灯槽。

具体实施方式

[0020] 以下将以图式揭露本实用新型的多个实施方式，为明确说明起见，许多实务上的细节将在以下叙述中一并说明。然而，应了解到，这些实务上的细节不应用以限制本实用新型。也就是说，在本实用新型的部分实施方式中，这些实务上的细节是非必要的。此外，为简化图式起见，一些习知惯用的结构与组件在图式中将以简单的示意的方式绘示之。

[0021] 另外，在本实用新型中如涉及“第一”、“第二”等的描述仅用于描述目的，并非特别指称次序或顺位的意思，亦非用以限定本实用新型，其仅仅是为了区别以相同技术用语描述的组件或操作而已，而不能理解为指示或暗示其相对重要性或者隐含指明所指示的技术特征的数量。由此，限定有“第一”、“第二”的特征可以明示或者隐含地包括至少一个该特

征。另外，各个实施例之间的技术方案可以相互结合，但是必须是以本领域普通技术人员能够实现为基础，当技术方案的结合出现相互矛盾或无法实现时应当认为这种技术方案的结合不存在，也不在本实用新型要求的保护范围之内。

[0022] 请参阅图1-4，本实用新型的肉制品销售用立式冷藏展示柜，包括柜子主体1，柜子主体1的底面固定连接有万向轮2，柜子主体1的内壁底面右侧放置有制冷装置3，柜子主体1的内壁底面左侧固定连接有固定架13，固定架13的表面固定连接有电机14，电机14与制冷装置3的中间设置有第二隔板12，柜子主体1的内壁下部固定连接有第一隔板4，第一隔板4的靠近制冷装置3的表面开设有气孔5，柜子主体1的内壁左侧固定连接有贴柜板15，贴柜板15的右侧表面固定连接有放置板6，放置板6的内部设置有防水轴承7，防水轴承7的内壁转动连接有支撑柱23，支撑柱23的顶部卡接有放置盘9，支撑柱23的表面固定连接有大齿轮17，大齿轮17的表面啮合有转动轴8，电机14的输出端固定连接有传动轴16，传动轴16的表面与转动轴8的表面相啮合，电机14可以带动放置盘9转动，可以使得肉制品在放置盘9内三百六十度旋转，再结合展示牌20上的信息，从而方便顾客快速的了解到肉制品的质量，且不需要打开柜门查看肉制品，保证了肉制品的新鲜度，同时旋转的放置盘9结合着灯光的照射提高了新颖性，可以吸引大量的顾客查看，从而方便店家销售肉制品。

[0023] 贴柜板15的开设有灯槽24，灯槽24的内壁固定连接有照明灯11，灯槽24的表面卡接有透明壳10，照明灯11可以更换不同颜色照亮肉制品，而卡接透明壳10是为方便拆换照明灯11。

[0024] 放置板6的顶面右侧开设有圆槽19，圆槽19的内壁卡接有展示牌20，通过圆槽19可轻意取出卡在槽内的展示牌20，方便人们随时更换展示牌20上的信息，而展示牌20上标有价格等信息，是为了方便顾客快速了解。

[0025] 支撑柱23的侧面顶部固定连接有环形齿22，放置盘9的底面中部设置有卡槽21，卡槽21与环形槽相适配，放置盘9通过卡接的方式与支撑柱23相连，可以方便人们快速的安装与拆除放置盘9，在长时间的使用中，若放置板6和放置盘9上有污秽，可拆下放置盘9清洗，然后直接在放置板6的表面进行清洗即可，该过程简单方便，为人们提供了便利。

[0026] 放置盘9的侧面开设有手指槽18，且手指槽18以放置盘9圆心的竖直中线为对称轴分布在放置盘9的两侧，手指槽18是方便人们快速的取出放置盘9，从而为人们提供了便利。

[0027] 放置板6的数量为三个，一个放置板6的顶面设置有两个放置盘9，且一个放置盘9与一个展示牌20相对应，三个放置板6与六个放置盘9能展示更多的肉制品，同时也是为了展示各类肉制品的品种与价格，好方便人们快速的了解。

[0028] 在使用本实用新型时，人们先把柜子主体1内的制冷装置3打开，然后把肉制品放在放置盘9上，再展示牌20上标好价格与信息后插在圆槽19内，再启动电机14，电机14会带动传动轴16转动与传动轴16啮合的转动轴8也会跟着转动，而在中间的转动轴8会带动两边的大齿轮17一起转动，此时转动的大齿轮17会让支撑柱23带着放置盘9旋转，最后在启动照明灯11，灯光会透过透明壳10照在肉制品上，当需要给放置盘9清洗时，人们需要关闭电机14，然后把手伸入手指槽18，并向上抬起放置盘9，便可让放置盘9与支撑柱23分离，在分离后，再直接用湿布清理放置板6的表面和用水清理放置盘9即可。

[0029] 以上所述仅为本实用新型的实施方式而已，并不用于限制本实用新型。对于本领域技术人员来说，本实用新型可以有各种更改和变化。凡在本实用新型的精神和原理的内

所作的任何修改、等同替换、改进等，均应包括在本实用新型的权利要求范围之内。

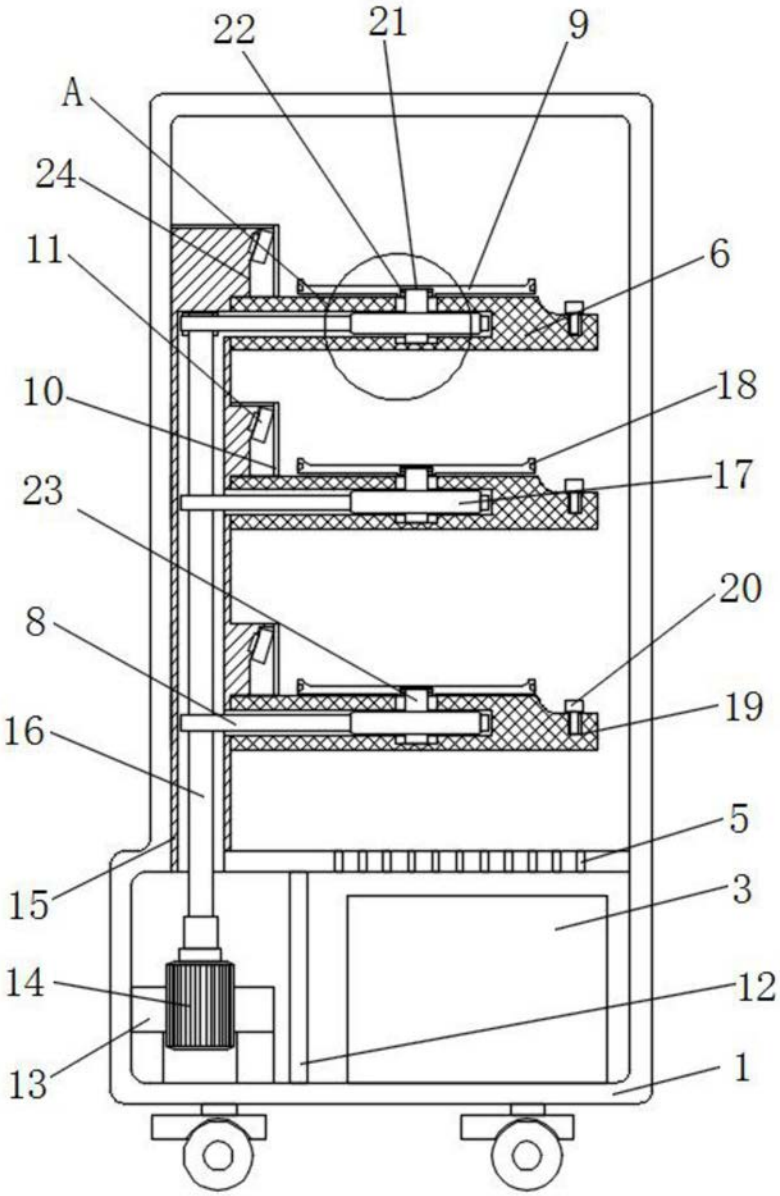

图1

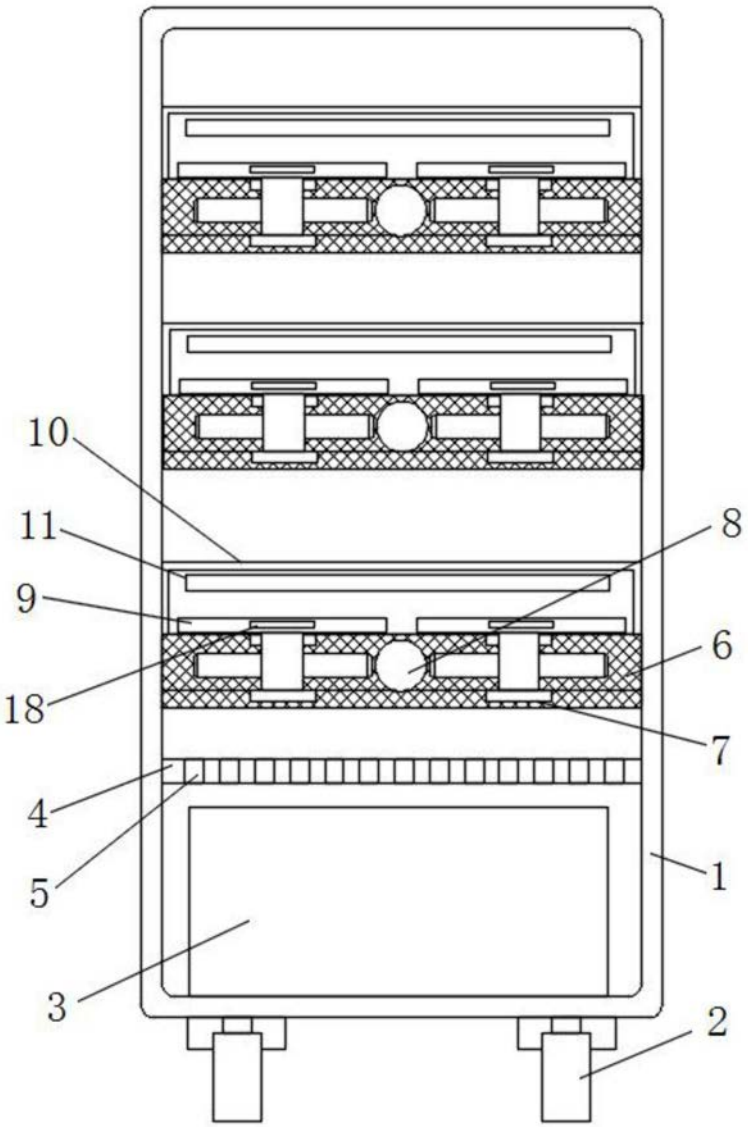

图2

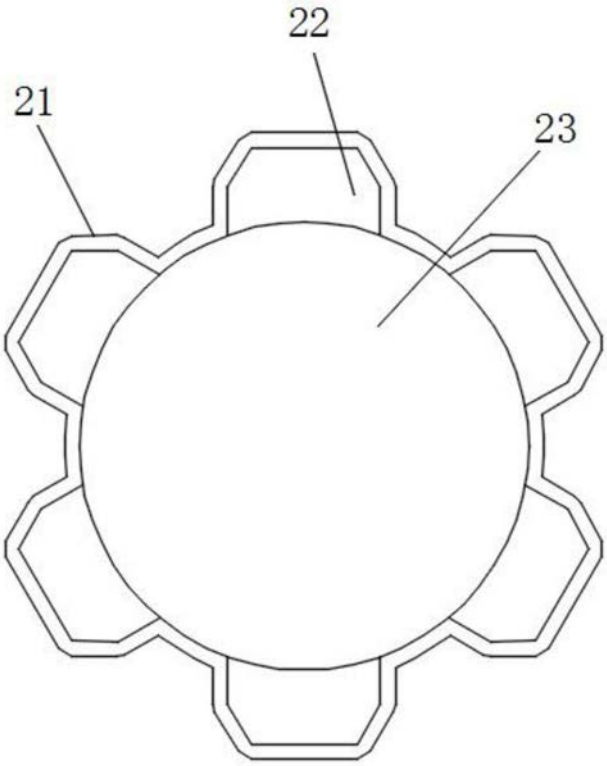

图3

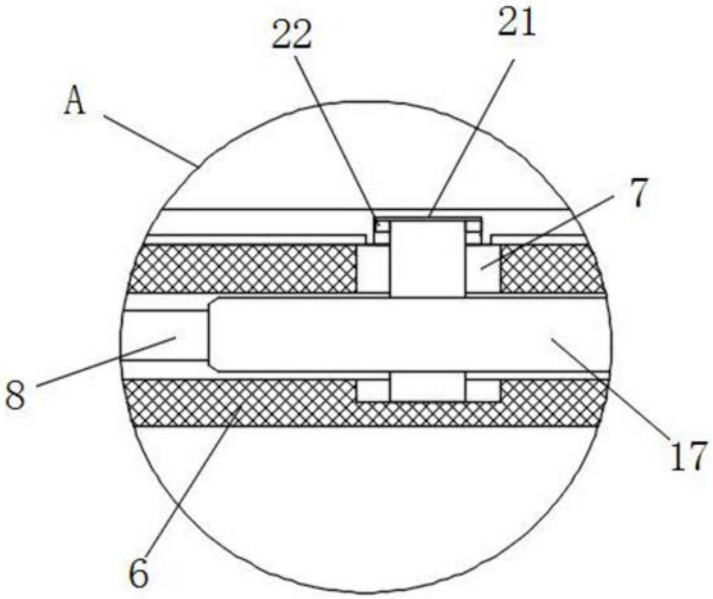

图4