(19)中华人民共和国国家知识产权局

(12)发明专利申请

(10)申请公布号 CN 103438383 A
(43)申请公布日 2013.12.11

(21)申请号 201310374772.7

(22)申请日 2013.08.24

(71)申请人 天津隆雷科技有限公司
地址 300280 天津市大港区滨海新区大港中塘镇中信路西侧中塘工业区管委会大楼105-5室

(72)发明人 赫川 李玉丹

(51)Int.Cl.
F21S 6/00(2006.01)
F21V 33/00(2006.01)

权利要求书1页 说明书2页 附图1页

(54)发明名称

一种多功能集成化的新型台灯

(57)摘要

本发明涉及一种多功能新型台灯，包括台灯底座、灯架、灯罩、笔筒、打火机储物格和新型多功能烟灰缸，台灯底座由不锈钢制成的盒体构成；灯架由不锈钢圆筒制成，下端与台灯底座连接；灯罩由铁质骨架和透光尼龙布制成；在底座处该台灯连接一个笔筒，该笔筒配有抽屉式储物槽；在底座另一侧装有放打火机的储物格以及新型多功能烟灰缸。本发明台灯结构简单，功能多样，方便实用，既能节省空间，又能装饰台灯，又能够一物多用，节省资源。减少烟尘飞灰扩散，并能够减少安全隐患。烟灰缸可拆卸，方便清洗。

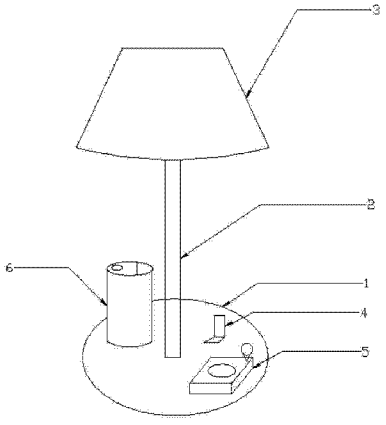

CN 103438383 A

1. 一种多功能新型台灯，其特征在于：包括台灯底座、灯架、灯罩、笔筒、打火机储物格和新型多功能烟灰缸。所述的台灯底座由不锈钢制成的盒体构成；所述的灯架由不锈钢圆筒制成，下端与台灯底座连接；所述的灯罩由铁质骨架和透光尼龙布制成；在所述的底座处该台灯连接一个笔筒，该笔筒配有抽屉式储物槽；在所述的底座另一侧装有放打火机的储物格以及新型多功能烟灰缸。

2. 如权利要求 1 所述的一种多功能新型台灯，其特征在于：所述的烟灰缸在侧面装有一个能储水的橡胶小球，小球底部与烟灰缸特制的隐藏出水通道连接。烟灰缸存放垃圾处可拆卸。

3. 如权利要求 1 所述的一种多功能新型台灯，其特征在于：所述的台灯底座上安装一个装有储水功能空心橡胶小球，底部出水口与烟灰缸内部相连。在抽烟之前可以挤压橡胶小球，使水流出在烟灰缸底部形成一层水膜，这样，既能防止在弹烟灰的时候使烟灰扬起，污染桌面，还能防止忘记掐灭烟头时可能存在的安全隐患。

4. 如权利要求 1 所述的一种多功能新型台灯，其特征在于：所述的烟灰缸、打火机储藏格、笔筒作为整体并列连接并固定在台灯底座上。

一种多功能集成化的新型台灯

技术领域

[0001] 本发明涉及一种一种多功能集成化的新型台灯，特别涉及一种台灯底座上设有台历、笔筒和一个可拆卸的打火机和烟灰缸的多功能台灯。本发明的台灯结构简单，功能多样，方便实用，既能节省空间，装饰台灯，又能一物多用，节约资源，台灯、笔筒、打火机、和烟灰缸一体发挥多重功效，属于生活用品领域。

背景技术

[0002] 传统的台灯是一种功能比较单一，不能够满足人们多方面的需求，台灯除了照明之外还有很多空间可以利用，在台灯底坐上设置一些相框、笔筒、闹钟、烟灰缸等日常用品还很少见，对于一些长期在办公室工作的吸烟人士，桌面放烟灰缸、香烟、打火机以及各种笔会让桌面闲得很凌乱。在工作繁忙之时经常会忘记把烟头掐面，如果烟灰缸里有易燃物品，就会造成很大的安全隐患。所以，带有喷水功能的烟灰缸和笔筒的台灯就能满足人们多方面的需求，可以充分利用台灯底座上的闲置空间。

[0003] 本发明就是要解决传统台灯功能单一的缺点，实现空间利用最大化，集多功能于一身，让平常散落在写字台上的笔、打火机、烟灰缸集中在一处。更加美化办公环境，方便使用。

发明内容

[0004] 本发明要解决的技术问题是：提供一种新型的功能集成化台灯，该台灯能够弥补传统台灯功能单一的缺点，并能提供多种优质实用的功能，为人们的生活提供便利。

[0005] 为了达到上述目的，本发明通过以下技术来实现。

[0006] 一种多功能新型台灯提供了一种台灯包括台灯底座、灯架、灯罩、笔筒、打火机储物格和新型多功能烟灰缸。台灯底座由不锈钢制成的盒体构成；灯架由不锈钢圆筒制成，下端与台灯底座连接；灯罩由铁质骨架和透光尼龙布制成；在底座处该台灯连接一个笔筒，该笔筒配有抽屉式储物槽；在底座另一侧装有放打火机的储物格以及新型多功能烟灰缸。

[0007] 该烟灰缸在侧面装有一个能储水的橡胶小球，小球底部与烟灰缸特制的隐藏出水通道连接。烟灰缸存放垃圾处可拆卸。

[0008] 在台灯底座上安装一个装有储水功能空心橡胶小球，底部出水口与烟灰缸内部相连。

[0009] 在抽烟之前可以挤压橡胶小球，使水流出在烟灰缸底部形成一层水膜，这样，既能防止在弹烟灰的时候使烟灰扬起，污染桌面，还能防止忘记掐灭烟头时可能存在的安全隐患。

[0010] 烟灰缸、打火机储藏格、笔筒作为整体并列连接并固定在台灯底座上。

[0011] 采用了以上技术手段，该发明的有益效果是：

[0012] 本发明台灯结构简单，功能多样，方便实用，既能节省空间，又能装饰台灯，又能够一物多用，节省资源。减少烟尘飞灰扩散，并能够减少安全隐患。烟灰缸可拆卸，方便清洗。

[0013] 因此，本发明与传统台灯相比，具有突出的优点在于：

[0014] （1）改善了传统台灯结构简单，功能单一的缺点。

[0015] （2）实现空间利用最大化，集多功能于一身，让平常散落在写字台上的笔、打火机、烟灰缸集中在一处。

[0016] （3）该发明更加美化办公环境，方便使用。

附图说明

[0017] 附图是本发明的结构示意图。

[0018] 附图 1 中：1：台灯底座；2：灯架；3：灯罩；4：火机架；5：新型烟灰缸；6：笔筒。

具体实施方式

[0019] 下面结合附图对本发明进行进一步说明：

[0020] 如图所示本发明的台灯，包括台灯底座 1、灯架 2 和灯罩 3，台灯底座 1 通过灯架 2 与灯罩 3 相连。灯架 2 上端连有节能灯泡，内部有电线以及其他相关原件。灯罩 3 由铁质骨架与透光尼龙布组成，起到集中光束和防尘的功效。底座 1 为多功能集成底座，上面除了有传统台灯的开关以外，还设有打火机架 4、新型烟灰缸 5 和笔筒 6。打火机架 4 为放置打火机的空间，避免打火机随处乱扔在使用时造成不必要的麻烦。新型烟灰缸 5 为本发明的重点创新之处，在烟灰缸上安装一个装有储水功能空心橡胶小球，底部出水口与烟灰缸内部相连，在抽烟之前可以挤压橡胶小球，使水流出，在烟灰缸底部形成一层水膜，这样，既能防止在弹烟灰的时候使烟灰扬起，污染桌面，还能防止忘记掐灭烟头时可能存在的安全隐患。笔筒 6 上设有插笔槽和储物格，插笔槽可放置各种型号办公用笔，在储物槽中可以放置一些经常用到的零碎办公用品，例如曲别针、大头针、橡皮、透明胶等，方便这些零碎物体集中放置，在使用时方便寻找，节约空间，美化办公环境。所述打火机架 4、新型烟灰缸 5 和笔筒 6 作为整体并列连接且固定在台灯底座 1 上。

[0021] 最后应说明的是：以上实施例仅用以说明本说明并非限制本发明所描述的技术方案；因此，尽管本说明书参照上述的实施例对本发明已进行了详细的说明，但是，本领域的普通技术人员应当理解，仍然可以对本发明进行修改或者等同替换；而一切不脱离本实 用新型的精神和范围的技术方案及其改进，其均应涵盖在本发明的权利要求范围当中。

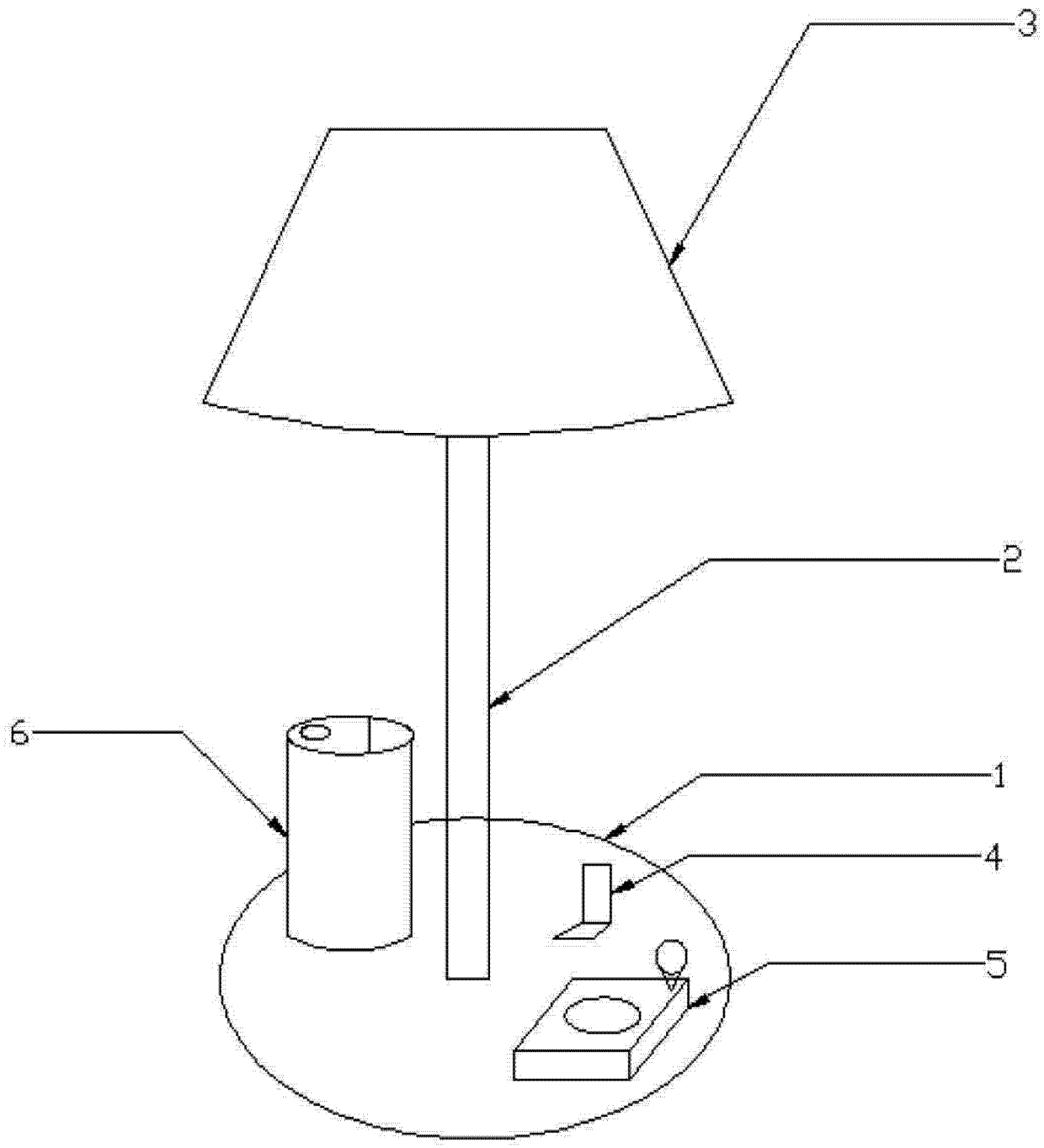

图 1