(19)中华人民共和国国家知识产权局

(12)实用新型专利

(10)授权公告号 CN 211912379 U
(45)授权公告日 2020.11.13

(21)申请号 201922090539.1

(22)申请日 2019.11.28

(66)本国优先权数据
201922054025.0 2019.11.25 CN

(73)专利权人 首都医科大学附属北京佑安医院
地址 100069 北京市丰台区右安门外西头条8号

(72)发明人 白淼 郭会敏 杨银川 朱彦涛 段钟平 陈煜

(74)专利代理机构 北京百欧知识产权代理事务所(普通合伙) 11930
代理人 吴泳历

(51)Int.Cl.
A61M 5/158(2006.01)

(ESM)同样的发明创造已同日申请发明专利

权利要求书1页 说明书4页 附图2页

(54)实用新型名称

一体式双腔中心静脉导管固定贴膜

(57)摘要

本实用新型“一体式双腔中心静脉导管固定贴膜”,属于医用辅料技术,其特征在于,贴膜包含第一贴膜部和第二贴膜部;所述第一贴膜部为透明贴膜,用于固定针管连接处的导管;所述第二贴膜部包含设置在所述第一贴膜部外围的外环贴膜部,以及从所述外环贴膜部外缘的一个位置延伸而出的延长臂贴膜部;所述外环贴膜部过渡到所述延长臂贴膜部的位置中部设置有导管出口;所述延长臂贴膜部分为颈部和端部,所述端部正面上(即非粘贴面)设置有可开合的导管固定粘扣。

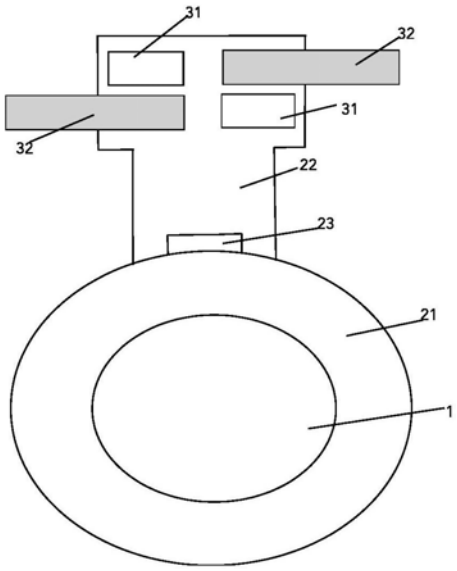

CN 211912379 U

1.一体式双腔中心静脉导管固定贴膜,其特征在于,

贴膜包含第一贴膜部和第二贴膜部;

所述第一贴膜部为透明贴膜,用于固定针管连接处的导管;

所述第二贴膜部包含设置在所述第一贴膜部外围的外环贴膜部,以及从所述外环贴膜部外缘的一个位置延伸而出的延长臂贴膜部;所述外环贴膜部过渡到所述延长臂贴膜部的位置中部设置有导管出口;所述延长臂贴膜部分为颈部和端部,所述端部正面即非粘贴面上设置有可开合的导管固定粘扣。

2.根据权利要求1所述的一体式双腔中心静脉导管固定贴膜,其特征在于:所述第二贴膜部正面为无纺布材质,反面有胶粘剂和隔离纸。

3.根据权利要求1所述的一体式双腔中心静脉导管固定贴膜,其特征在于:

所述外环贴膜部为圆环状或椭圆环状,圆环内固定设置有所述第一贴膜部。

4.根据权利要求3所述的一体式双腔中心静脉导管固定贴膜,其特征在于:

所述外环贴膜部为椭圆环状状,所述延长臂贴膜部从所述外环贴膜部的短轴的一个方向延伸而出。

5.根据权利要求1所述的一体式双腔中心静脉导管固定贴膜,其特征在于:所述延长臂贴膜部的端部设置的导管固定粘扣包含左、右粘扣固定部和左、右粘扣可活动部;

所述左粘扣可活动部用于在使用中与所述右粘扣固定部粘黏从而固定其中一根导管,所述右粘扣可活动部用于在使用中与所述左粘扣固定部粘黏从而固定其中另一根导管。

6.根据权利要求1所述的一体式双腔中心静脉导管固定贴膜,其特征在于:所述延长臂贴膜部的颈部正面上设置有软质增厚材料,用于垫起对应此位置的导管上的夹子,减少所述夹子和导管对患者皮肤的摩擦。

7.根据权利要求6所述的一体式双腔中心静脉导管固定贴膜,其特征在于:所述软质增厚材料为硅胶、泡沫、医用纱布或医用纱布。

8.根据权利要求1所述的一体式双腔中心静脉导管固定贴膜,其特征在于:所述延长臂贴膜部的端部明显比其颈部宽。

9.根据权利要求1-8任一所述的一体式双腔中心静脉导管固定贴膜,其特征在于,各部分具有如下尺寸:

所述外环贴膜部具有5厘米断轴和7厘米长轴的椭圆形内环;

所述外环贴膜部的环部宽度为2.5厘米;

所述导管出口具有2厘米宽度;

所述延长臂贴膜部的颈部在延伸方向上最长处为3厘米;

所述延长臂贴膜部的端部在延伸方向上为3厘米长;左、右粘扣固定部和左、右粘扣可活动部在延长臂贴膜部延伸方向具有1厘米宽度,而所述左、右粘扣可活动部的在延长臂贴膜部延伸方向的垂直方向上具有至少6厘米长度。

一体式双腔中心静脉导管固定贴膜

技术领域

[0001] 本实用新型涉及医用耗材技术，特别是一体式双腔中心静脉导管固定贴膜。

背景技术

[0002] 中心静脉导管是经皮肤自颈内静脉、锁骨下静脉、股静脉等部位穿刺，沿血管至腔静脉插管。中心静脉具有血流量快速且大，且路径短、用药起效快等特点。适用于监控重症患者的中心静脉压力、采集静脉血液样本，以及静脉注入药物或溶液。

[0003] 双腔静脉导管包括：前端导管，连接部分，尾端导管及夹子四部分组成。

[0004] 双腔静脉导管置入术完毕后，前端导管全部或部分置入患者血管内，为防止发生脱管现象，会将连接部分与患者皮肤进行简单缝合，并使用无菌敷料覆盖穿刺点、前端导管和链接部分，防止感染，尾端导管不覆盖。使用时，护士需要将输注药液与双腔静脉导管尾端导管部分连接，并用医用胶布将尾端导管及相连接的输液器固定在患者皮肤上。但是在临床使用中发现，现有固定敷料只能覆盖穿刺点及连接部分，尾端导管外露无固定，因导管外力作用致使贴膜出现卷边松脱等现象，且患者颈部活动严重受限。临床上，导护士需要额外准备胶布、敷料等固定尾端导管，给护士操作带来不便，增加时间成本。

实用新型内容

[0005] 本实用新型基于临床使用双腔静脉导管过程中的需要，提供一种一体式双腔中心静脉导管固定贴膜，患者使用舒适，护士操作方便，具体方案如下：

[0006] 一体式双腔中心静脉导管固定贴膜，其特征在于，

[0007] 贴膜包含第一贴膜部和第二贴膜部；

[0008] 所述第一贴膜部为透明贴膜，用于固定穿刺点及前端导管；

[0009] 所述第二贴膜部包含设置在所述第一贴膜部外围的外环贴膜部，以及从所述外环贴膜部外缘的一个位置延伸而出的延长臂贴膜部；

[0010] 所述外环贴膜部过渡到所述延长臂贴膜部的位置中部设置有导管出口；所述延长臂贴膜部分为颈部和端部，所述端部正面上(即非粘贴面)设置有可开合的导管固定粘扣。

[0011] 双腔中心静脉导管置入术完毕后，尾端导管从导管出口伸出，途径延长臂贴膜部的颈部正面并在其顶部通过所述导管固定粘扣再次固定。延长臂贴膜部和导管固定粘扣加固了导管，但延长臂贴膜部仅仅是用于贴在皮肤上而不是用于将导管固定在皮肤上，只是在其顶部用所述导管固定粘扣对导管进行相对位置固定，保证了导管相对于颈部皮肤固定，导管固定对患者头颈部无影响。

[0012] 优选地，所述第二贴膜部正面为无纺布材质，反面有胶粘剂和隔离纸。本实用新型中，设置第二贴膜部主要是为了起到加固第一贴膜的粘贴以及固定导管的作用，采用无纺布材料增加患者舒适度。

[0013] 优选地，所述外环贴膜部为圆环状、椭圆环状，圆环内固定设置有所述第一贴膜部；

[0014] 优选所述外环贴膜部为椭圆环状，所述延长臂贴膜部从所述外环贴膜部的短轴的一个方向延伸而出。

[0015] 本实用新型中，外环贴膜部主要贴在双腔中心静脉置管穿刺点周围皮肤上，可以是各种形状，便于固定即可。本实用新型的优选实施方式中设置为椭圆形。

[0016] 优选地，所述延长臂贴膜部22的端部设置的导管固定粘扣包含左、右粘扣固定部和左、右粘扣可活动部；

[0017] 所述左粘扣可活动部用于在使用中与所述右粘扣固定部粘黏从而固定其中一根导管，反之亦然。

[0018] 优选地，所述延长臂贴膜部从导管出口沿着延长臂的延长方向割分为左延长臂贴膜部和右延长臂贴膜部。

[0019] 本实用新型中的延长臂贴膜部可以是从外环贴膜部延伸的单臂，只要预留尺寸足够的导管出口即可。但是从进一步便于操作的角度，优选将其设计为从导管出口处开始一分为二的两个平行的延长臂。在使用中，护士可以根据患者的实际体型需要将左右两部分延长臂贴膜部贴得挨近一下，也可以分开一些，或者调整为适当的相对角度。

[0020] 优选地，所述左延长臂贴膜部的端部设置有左粘扣固定部和粘扣可活动部；所述右延长臂贴膜部的端部设置有右粘扣固定部和右粘扣可活动部；所述左粘扣固定部和所述左粘扣可活动部上下并排设置，所述右粘扣固定部和所述右粘扣可活动部也上下并排设置。

[0021] 优选地，所述延长臂贴膜部的颈部正面上设置有软质增厚材料，用于保护患者皮肤，减少此位置的尾端导管及导管上的夹子，患者皮肤的摩擦和不适甚至是损伤。

[0022] 优选地，所述软质增厚材料为硅胶、泡沫、医用纱布、医用棉片等。

[0023] 优选地，所述延长臂贴膜部的顶部明显比其颈部宽。

[0024] 优选地，所述的一体式双腔中心静脉导管固定贴膜的各部分具有如下尺寸和结构：

[0025] 所述外环贴膜部具有5厘米断轴和7厘米长轴的椭圆形内环；

[0026] 所述外环贴膜部的环部宽度为2.5厘米；

[0027] 所述导管出口具有2厘米宽度；

[0028] 所述延长臂贴膜部的颈部在延伸方向上最长处为3厘米；

[0029] 所述延长臂贴膜部的端部在延伸方向上为3厘米长；左、右粘扣固定部和左、右粘扣可活动部在延长臂贴膜部延伸方向具有1厘米宽度，而所述左、右粘扣可活动部的在在延长臂贴膜部延伸方向的垂直方向上具有至少6厘米长度。

[0030] 采用上述尺寸，是为了与当前的双腔导管及其配件的尺寸相配合。

附图说明

[0031] 图1.本实用新型一体式双腔中心静脉导管固定贴膜结构示意图；

[0032] 图2.本实用新型一体式双腔中心静脉导管固定贴膜的一种优选实施方式结构示意图；

[0033] 图3.本实用新型一体式双腔中心静脉导管固定贴膜的纸质模型与双腔中心静脉导管的位置关系示意图；

[0034] 其中,1-第一贴膜部,以及

[0035] 构成第二贴膜部的21-外环贴膜部;22-延长臂贴膜部,221-颈部、222-顶部;23-导管出口;24-软质增厚材料;

[0036] 构成所述导管固定粘扣的31-粘扣固定部和32-粘扣可活动部

具体实施方式

[0037] 以下参照附图并通过具体实施方式描述本实用新型,但不作为对本实用新型的保护范围的限定。

[0038] 如图1所示,本实用新型的一个所有实施方式中的一体式双腔中心静脉导管固定贴膜,都具有以下其特征:贴膜包含第一贴膜部1和第二贴膜部;所述第一贴膜部为无菌透明贴膜,用于保护穿刺点和固定前端导管;所述第二贴膜部包含设置在所述第一贴膜部外围的外环贴膜部21,以及从所述外环贴膜部21外缘的一个位置延伸而出的延长臂贴膜部22;所述外环贴膜部过渡到所述延长臂贴膜部22的位置中部设置有导管出口23;

[0039] 所述延长臂贴膜部分22为颈部和顶部,所述顶部的正面上(即非粘贴面)设置有可开合的导管固定粘扣。使用状态下,导管从导管出口23伸出,途径延长臂贴膜部22的颈部正面并在其端部通过所述导管固定粘扣再次固定。

[0040] 在一些优选实施方案中,所述第二贴膜部正面为无纺布材质,反面有胶粘剂和隔离纸。本实用新型中,设置第二贴膜部主要是为了起到加固第一贴膜的粘贴以及固定导管的作用,采用无纺布材料,其患者更舒适。

[0041] 在一些优选实施方案中,所述外环贴膜部21为圆环状、椭圆环状,圆环内固定设置有所述第一贴膜部1;优选所述外环贴膜部21为椭圆环状状,所述延长臂贴膜部22从所述外环贴膜部21的短轴的一个方向延伸而出。本实用新型中,外环贴膜部主要贴在以穿刺点为中心的周围皮肤,可以是各种形状,便于固定即可。本实用新型的优选实施方式中设置为椭圆形。

[0042] 在一些优选实施方案中,所述延长臂贴膜部22的端部设置的导管固定粘扣包含左、右粘扣固定部31和左、右粘扣可活动部32;所述左粘扣可活动部32用于在使用中与所述右粘扣固定部31粘黏从而固定其中一根导管,反之亦然。

[0043] 在一些优选实施方案中,如图2所示,所述延长臂贴膜部从所述导管出口23沿着延长臂贴膜部的延长方向割分为左延长臂贴膜部和右延长臂贴膜部。本实用新型中的延长臂贴膜部可以是从所述外环贴膜部21延伸的单臂,只要预留尺寸足够的导管出口23即可。

[0044] 在一些优选实施方案中,所述左延长臂贴膜部的端部设置有左粘扣固定部和粘扣可活动部;所述右延长臂贴膜部的端部设置有右粘扣固定部和右粘扣可活动部;所述左粘扣固定部和所述左粘扣可活动部上下并排设置,所述右粘扣固定部和所述右粘扣可活动部也上下并排设置。

[0045] 在一些优选实施方案中,如图2所示所述延长臂贴膜部的颈部正面上设置有软质增厚材料24,用于垫起对应此位置的导管上的夹子,减少夹子和导管对患者皮肤的摩擦。

[0046] 优选地,所述软质增厚材料为硅胶、泡沫、医用纱布、医用棉片等。

[0047] 优选地,所述延长臂贴膜部33的顶部明显比其颈部宽。

[0048] 优选地,所述的一体式双腔中心静脉导管固定贴膜的各部分具有如下尺寸和结

构：

[0049] 所述外环贴膜部21具有5厘米断轴和7厘米长轴的椭圆形内环；

[0050] 所述外环贴膜部21的环部宽度为2.5厘米；

[0051] 所述导管出口23具有2厘米宽度；

[0052] 所述延长臂贴膜部22的颈部在延伸方向上最长处为3厘米；

[0053] 所述延长臂贴膜部22的端部在延伸方向上为3厘米长；左、右粘扣固定部31和左、右粘扣可活动部32在延长臂贴膜部延伸方向具有1厘米宽度，而所述左、右粘扣可活动部32的在在延长臂贴膜部延伸方向的垂直方向上具有至少6厘米长度。

[0054] 采用上述尺寸，是为了与当前的双腔导管及其配件的尺寸相配合。

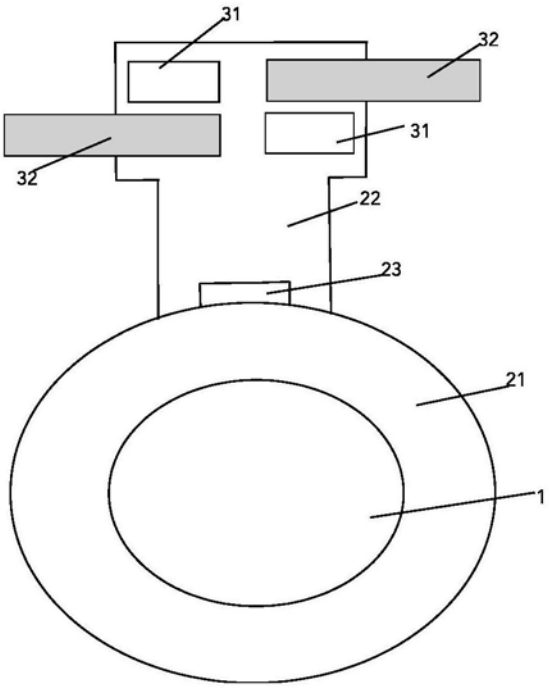

图1

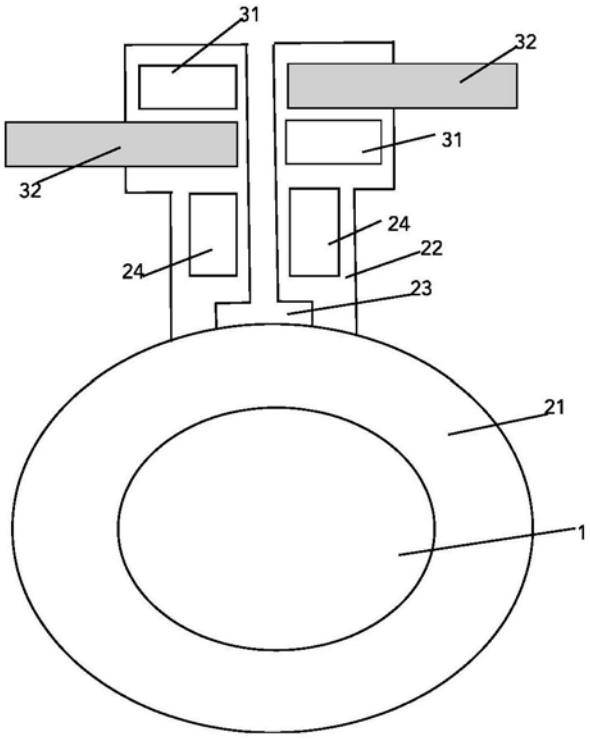

图2

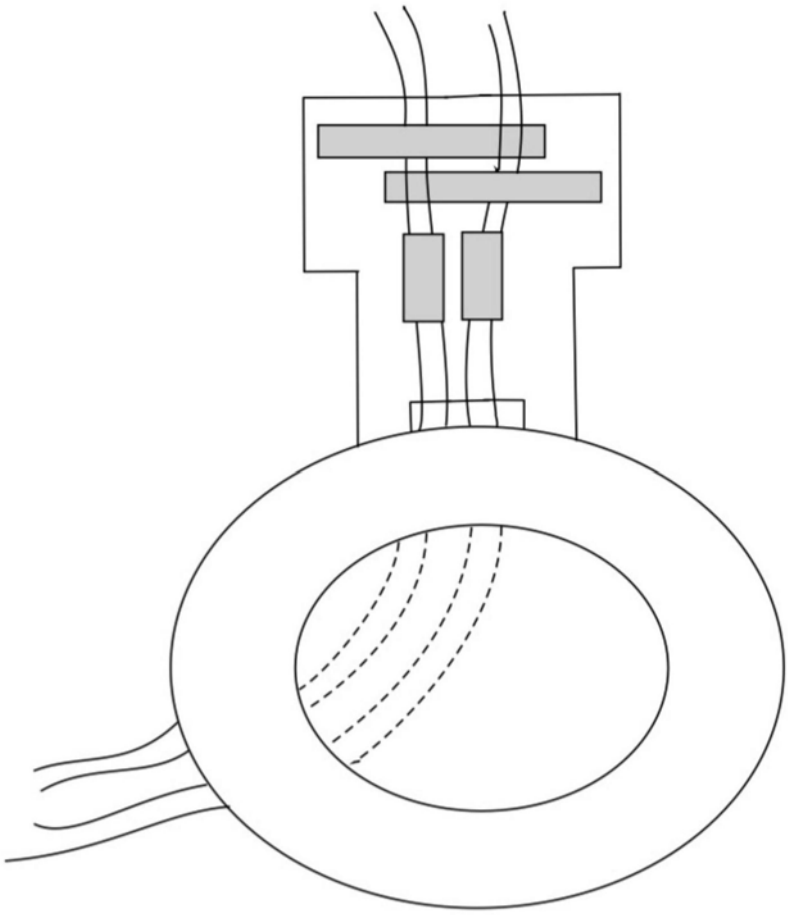

图3