(19)中华人民共和国国家知识产权局

(12)实用新型专利

(10)授权公告号 CN 202490621 U
(45)授权公告日 2012.10.17

(21)申请号 201220117896.8

(22)申请日 2012.03.19

(73)专利权人 湖州师范学院
地址 313000 浙江省湖州市吴兴区学士路 1 号

(72)发明人 邵朝纲

(51)Int.Cl.
B01L 3/00(2006.01)

权利要求书 1 页 说明书 1 页 附图 1 页

(54)实用新型名称

带温度计的保温实验烧杯

(57)摘要

本实用新型属于实验室用具，特别涉及一种带温度计的保温实验烧杯。包括玻璃内杯(1)和外杯(2)，两者形成封闭夹层空间，上端有两个圆柱形突出开口(3)，一个用于向夹层空间注入保温液(4)，一个用于安放温度计(5)，开口处通过塑料螺帽(6)封闭。本实用新型具有结构简单、使用方便、易于制造的特点。

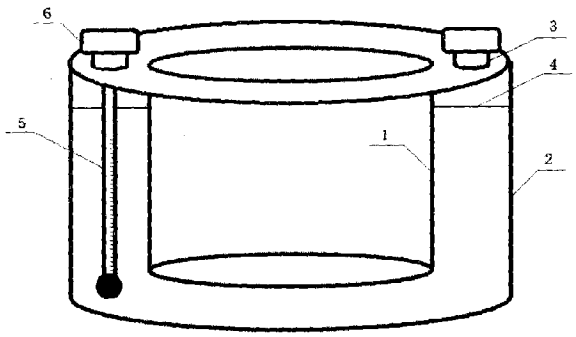

CN 202490621 U

1. 一种带温度计的保温实验烧杯，包括玻璃内杯 (1) 和外杯 (2)，两者形成封闭夹层空间，上端有两个圆柱形突出开口 (3)，开口处通过塑料螺帽 (6) 封闭，其特征在于：夹层空间中可注入保温液 (4)，并安放一支温度计 (5)。

带温度计的保温实验烧杯

技术领域

[0001] 本实用新型属于实验室用具，特别涉及一种带温度计的保温实验烧杯。

背景技术

[0002] 烧杯是生物，化学实验中常用的容器，一般不具有保温功能，也无法直接显示烧杯中溶液的温度。但试验中，烧杯中的溶液经常需要保持在特定的温度（如蛋白溶液需要保持在 0-4 摄氏度防止变性失效），因此往往需要借助外界的水浴、冰浴控制温度，通过放入温度计测量溶液温度，很不方便。2009 年 11 月 25 日申请号为 200920088148.X 的发明创造公开了一种带温度计的玻璃实验器皿，它包括玻璃实验器皿本体，在玻璃实验器皿的侧壁上设有温度计。可以方便的对实验环境温度进行实时测量，温度计设为倒 u 形，可以增大温度计的测量范围，同时防止温度计由于温度过高而发生炸裂，但该发明不具有保温功能。2011 年 05 月 18 日申请号为 CN201832666U 的发明创造公开了一种保温烧杯，包括内杯，设于内杯外部的一端连通的左套壁和右套壁，与内杯之间形成一封闭空间；左套壁和右套壁的另一端断开，并在断开之间的内杯表面设有刻度，左套壁和右套壁的顶面分别设有进液嘴和排空嘴。能够方便和准确观察或者量取内烧杯液体体积，易于装保温液和倒保温液，而且结构简单，易于制造，使用方便，但该发明不具有温度测量功能。因此，有必要开发一种带温度计的保温实验烧杯。

实用新型内容

[0003] 本实用新型的目的在于克服现有技术的不足，提供一种功能完善的带温度计的保温实验烧杯。

[0004] 为了实现上述目的，本实用新型的技术方案如下：包括玻璃内杯和外杯，形成封闭空间；上端有两个圆柱形突出开口，一个用于向夹层空间注入保温液，一个用于安放温度计；开口处通过塑料螺帽封闭。

[0005] 本实用新型为双层玻璃烧杯，使用时，向夹层中注入特定温度的保温液，固定在夹层中的温度计可实时观察保温液的温度。

[0006] 本实用新型具有结构简单、使用方便、易于制造的特点。

附图说明

[0007] 图 1 为本实用新型的结构示意图。

具体实施方式

[0008] 实施例 1

[0009] 如图 1 所示，一种带温度计的保温实验烧杯，包括玻璃内杯 1 和外杯 2，两者形成封闭夹层空间，上端有两个圆柱形突出开口 3，一个用于向夹层空间注入保温液 4，一个用于安放温度计 5，开口处通过塑料螺帽 6 封闭。

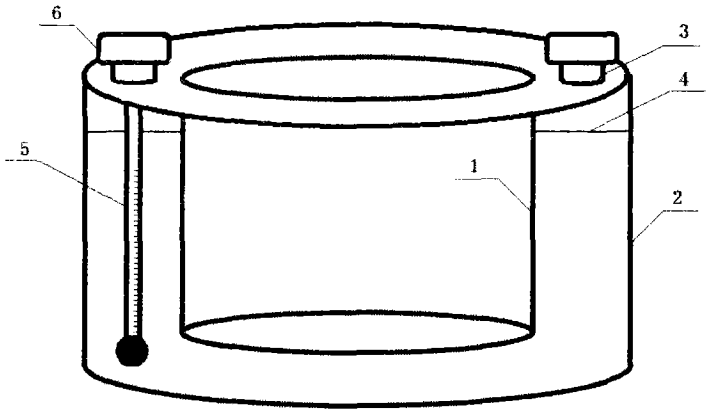

图 1