(19)中华人民共和国国家知识产权局

(12)实用新型专利

(10)授权公告号 CN 211417914 U
(45)授权公告日 2020.09.04

(21)申请号 201922466921.8

(22)申请日 2019.12.31

(73)专利权人 无锡付平物流设备有限公司
地址 214000 江苏省无锡市惠山区玉祁街道永安路88号

(72)发明人 杨箫

(74)专利代理机构 无锡市才标专利代理事务所（普通合伙）32323
代理人 田波

(51)Int.Cl.
*B65D 6/08*(2006.01)
*B65D 25/24*(2006.01)
*B65D 21/02*(2006.01)

权利要求书1页 说明书2页 附图1页

(54)实用新型名称

一种用于发动机的堆垛架

(57)摘要

本实用新型涉及一种用于发动机的堆垛架，包括底架，底架左右两侧设置有侧支撑，侧支撑上设置有活动挂钩，侧支撑与底架连接处套设有支腿，所述支腿用插销固定在侧支撑上，所述支腿顶部设置有圆柱卡件，所述活动挂钩与圆柱卡件配合，将支腿顶部固定在侧支撑上；所述侧支撑上部内侧焊接有第一卡槽，所述侧支撑上部焊接有挂钩。本实用新型中采用支腿卡设侧支撑，能够实现堆垛架拆卸工序，减少了占地面积；本实用新型中铲脚的设计，使得在运输过程中，运输工具不会与发动机底部接触，方便了工作人员运输；采用活动挂钩与圆柱卡件配合固定，使得堆垛架整体安装更加便捷；第二卡槽的设计，在不使用时，会拆卸折叠，便用于收纳压杆，使得压杆不易丢失。

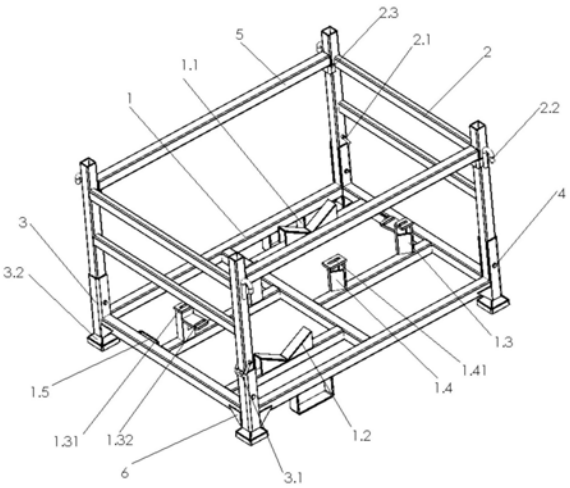


CN 211417914 U

1.一种用于发动机的堆垛架,包括底架,其特征在于:所述底架左右两侧设置有侧支撑,所述侧支撑上设置有活动挂钩,所述侧支撑与底架连接处套设有支腿,所述支腿用插销固定在侧支撑上,所述支腿顶部设置有圆柱卡件,所述活动挂钩与圆柱卡件配合,将支腿顶部固定在侧支撑上;所述侧支撑上部内侧焊接有第一卡槽,所述侧支撑上部焊接有挂钩;

所述底架底部焊接有两个铲脚,两个铲脚呈对角设置;所述底架上焊接有两个限位槽,所述两个限位槽呈对称设置;所述底架上焊接有两个第一定位件和两个第二定位件,所述底架上焊接有第二卡槽,所述第二卡槽与第一卡槽大小一致,所述第一定位件上开设有第一定位孔和第二定位孔,所述第二定位件上开设有第三定位孔。

2.根据权利要求1所述的一种用于发动机的堆垛架,其特征在于:所述侧支撑为H型结构。

3.根据权利要求1所述的一种用于发动机的堆垛架,其特征在于:所述第一卡槽内卡设有压杆。

4.根据权利要求1所述的一种用于发动机的堆垛架,其特征在于:所述限位槽为V型结构。

5.根据权利要求1所述的一种用于发动机的堆垛架,其特征在于:所述两个第一定位件呈对角设置,所述两个第二定位件呈对角设置。

6.根据权利要求1所述的一种用于发动机的堆垛架,其特征在于:所述第一定位孔、第二定位孔和第三定位孔均为腰型结构。

7.根据权利要求1所述的一种用于发动机的堆垛架,其特征在于:所述支腿底部焊接有支脚。

8.根据权利要求7所述的一种用于发动机的堆垛架,其特征在于:所述支腿与底架间焊接有加强筋。

# 一种用于发动机的堆垛架

## 技术领域

[0001] 本实用新型属于货架技术领域，具体涉及一种用于发动机的堆垛架。

## 背景技术

[0002] 堆垛架泛指存放货物的架子。货架用于存放成件物品的保管设备。展示货架是指商店营业厅中展示和放置拟销商品的橱、架、柜、箱等各种陈列形现器具。

[0003] 发动机料架是用于发动机运输的常用装置，其作用是为发动机提供一个相对稳定的支撑结构，避免发动机在运输过程中磕碰。现有技术中，发动机的堆垛架均为固定结构，在不使用时占用很多空间，且在运输过程中，也造成运输体积较大的情况。

## 发明内容

[0004] 本实用新型旨在解决上述缺陷，提供了一种用于发动机的堆垛架。

[0005] 为了克服背景技术中存在的缺陷，本实用新型解决其技术问题所采用的技术方案是：一种用于发动机的堆垛架，包括底架，所述底架左右两侧设置有侧支撑，所述侧支撑上设置有活动挂钩，所述侧支撑与底架连接处套设有支腿，所述支腿用插销固定在侧支撑上，所述支腿顶部设置有圆柱卡件，所述活动挂钩与圆柱卡件配合，将支腿顶部固定在侧支撑上；所述侧支撑上部内侧焊接有第一卡槽，所述侧支撑上部焊接有挂钩；

[0006] 所述底架底部焊接有两个铲脚，两个铲脚呈对角设置；所述底架上焊接有两个限位槽，所述两个限位槽呈对称设置；所述底架上焊接有两个第一定位件和两个第二定位件，所述底架上焊接有第二卡槽，所述第二卡槽与第一卡槽大小一致，所述第一定位件上开设有第一定位孔和第二定位孔，所述第二定位件上开设有第三定位孔。

[0007] 在本实用新型的一个较佳实施例中，所述侧支撑为H型结构。

[0008] 在本实用新型的一个较佳实施例中，所述第一卡槽内卡设有压杆。

[0009] 在本实用新型的一个较佳实施例中，所述限位槽为V型结构。

[0010] 在本实用新型的一个较佳实施例中，所述两个第一定位件呈对角设置，所述两个第二定位件呈对角设置；

[0011] 在本实用新型的一个较佳实施例中，所述第一定位孔、第二定位孔和第三定位孔均为腰型结构

[0012] 在本实用新型的一个较佳实施例中，所述支腿底部焊接有支脚。

[0013] 在本实用新型的一个较佳实施例中，所述支腿与底架间焊接有加强筋。

[0014] 本实用新型的有益效果是：

[0015] 1、本实用新型中采用支腿卡设侧支撑，能够实现堆垛架拆卸工序，减少了占地面积；

[0016] 2、本实用新型中铲脚的设计，使得在运输过程中，运输工具不会与发动机底部接触，方便了工作人员运输；

[0017] 3、本实用新型中采用活动挂钩与圆柱卡件配合固定，使得堆垛架整体安装更加便

捷；

[0018] 4、本实用新型中第二卡槽的设计，在本实用新型不使用时，会拆卸折叠，第二卡槽便用于收纳压杆，使得压杆不易丢失。

## 附图说明

[0019] 下面结合附图和实施例对本实用新型进一步说明。

[0020] 图1是本实用新型的结构示意图。

[0021] 附图标记说明：底架1；铲脚1.1；限位槽1.2；第一定位件1.3；第一定位孔1.31；第二定位孔1.32；第二定位件1.4；第三定位孔1.41；第二卡槽1.5；侧支撑2；活动挂钩2.1；挂钩2.2；第一卡槽2.3；支腿3；圆柱卡件3.1；支脚3.2；插销4；压杆5；加强筋6。

## 具体实施方式

[0022] 下面结合附图对本实用新型的较佳实施例进行详细阐述，以使本实用新型的优点和特征能更易于被本领域技术人员理解，从而对本实用新型的保护范围做出更为清楚明确的界定。

[0023] 如图1所示，一种用于发动机的堆垛架，包括底架1，所述底架1左右两侧设置有H型侧支撑2，所述侧支撑2上设置有活动挂钩2.1，所述侧支撑2与底架1连接处套设有支腿3，所述支腿3用插销4固定在侧支撑2上，所述支腿3顶部设置有圆柱卡件3.1，所述活动挂钩2.1与圆柱卡件3.1配合，将支腿3顶部固定；所述侧支撑2上部内侧焊接有第一卡槽2.3，所述侧支撑2上部焊接有挂钩2.2，用于勾住现场装置，不让整个器具晃动；所述第一卡槽2.3内卡设有压杆5，用于稳定两个侧支板。

[0024] 所述底架1底部焊接有两个铲脚1.1，两个铲脚1.1呈对角设置，便于铲车运输，避免与发动机底部接触；所述底架1上焊接有两个V型限位槽1.2，所述两个V型限位槽1.2呈对称设置；所述底架1上焊接有两个第一定位件1.3和两个第二定位件1.4，所述两个第一定位件1.3呈对角设置，所述两个第二定位件1.4呈对角设置；所述底架1上焊接有第二卡槽1.5，所述第二卡槽1.5与第一卡槽2.2大小一致，在本实用新型不使用时，会拆卸折叠，第二卡槽便用于收纳压杆，使得压杆不易丢失。所述第一定位件1.3上开设有第一定位孔1.31和第二定位孔1.32，所述第二定位件1.4上开设有第三定位孔1.41，所述第一定位孔1.31、第二定位孔1.32和第三定位孔1.41均为腰型结构。

[0025] 所述支腿3底部焊接有支脚3.2，所述支腿3与底架1间焊接有加强筋6，使得支腿更加稳定。

[0026] 在使用本实用新型时，将侧支撑放置在底架上，通过支腿将其固定在底架上，用插销固定，同时将侧支撑上的活动挂钩与圆柱卡件配合固定；再将压杆插放在第一卡槽内，从而完成本实用新型的安装。将挂钩勾住现场装置，不让整个器具晃动；将发动机放置在V型限位槽内，在将发动机固定在第一定位孔、第二定位孔和第三定位孔上，从而实现发动机的固定；用铲车铲住铲脚处，实现运输功能。

[0027] 以上所述仅为本实用新型的实施例，并非因此限制本实用新型的专利范围，凡是利用本实用新型说明书及附图内容所作的等效结构或等效流程变换，或直接或间接运用在其他相关的技术领域，均同理包括在本实用新型的专利保护范围内。

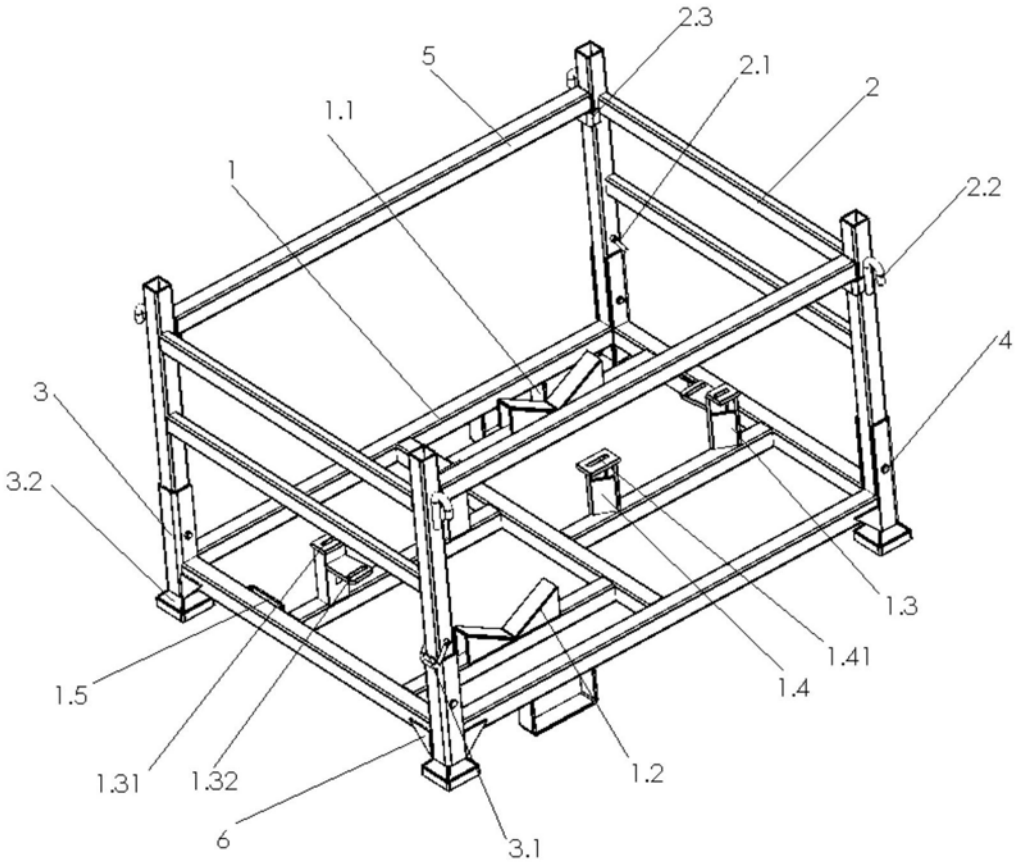


图1