(19) 대한민국특허청(KR)
(12) 등록실용신안공보(Y1)

(45) 공고일자 2024년10월17일
(11) 등록번호 20-0498446
(24) 등록일자 2024년10월14일

(51) 국제특허분류(Int. Cl.)
A41B 11/12 (2023.01)
(52) CPC특허분류
A41B 11/125 (2013.01)
A41B 11/123 (2013.01)
(21) 출원번호 20-2023-0002186
(22) 출원일자 2023년10월27일
심사청구일자 2023년10월27일
(56) 선행기술조사문헌
JP2008081908 A*
(뒷면에 계속)

(73) 실용신안권자
강무영
서울특별시 성북구 회기로5길 100, 103동 1202호 (하월곡동, 샹그레빌아파트)
(72) 고안자
강무영
서울특별시 성북구 회기로5길 100, 103동 1202호 (하월곡동, 샹그레빌아파트)
(74) 대리인
김예슬

전체 청구항 수 : 총 1 항 심사관 : 박주영

(54) 고안의 명칭 **페이크 삭스 고정장치**

(57) 요 약

페이크 삭스 고정장치가 제공된다. 페이크 삭스 고정장치는, 발목부를 포함하는 페이크 삭스와, 페이크 삭스의 발목부 일측에 착탈되는 제1 밴드걸림부와, 제1 밴드걸림부와 대응되도록 페이크 삭스의 발목부 타측에 착탈되는 제2 밴드걸림부 및 제1 밴드걸림부와 제2 밴드걸림부를 연결하고, 페이크 삭스 사용자의 발목부분을 감싸는 연결 밴드를 포함한다.

대 표 도 - 도1

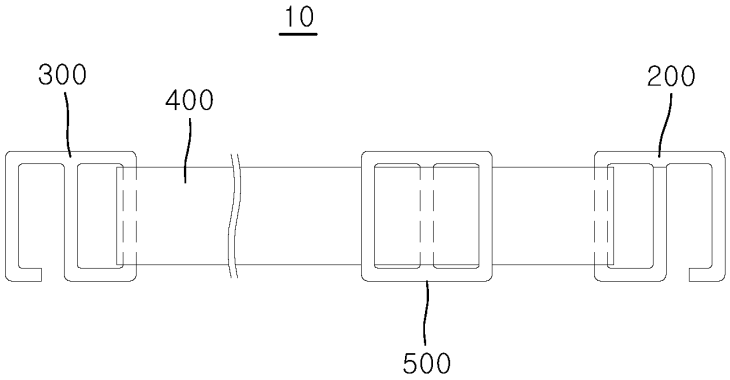

(56) 선행기술조사문헌
KR1020200069072 A*
JP3194010 U9
KR1020210006060 A
KR200432925 Y1
US20140041099 A1
*는 심사관에 의하여 인용된 문헌

명 세 서

청구범위

청구항 1

발목부를 포함하는 페이크 삭스;

제1 삽입홀이 관통된 제1 몸체 및 상기 제1 몸체의 일측에 제1 개구부가 개구되도록 배치된 제1 고리부재를 포함하여 상기 페이크 삭스의 발목부 일측에 착탈되는 제1 밴드걸림부;

제2 삽입홀이 관통된 제2 몸체 및 상기 제2 몸체의 타측에 제2 개구부가 개구되도록 배치된 제2 고리부재를 포함하여 상기 제1 밴드걸림부와 대응되도록 상기 페이크 삭스의 발목부 타측에 착탈되는 제2 밴드걸림부; 및

상기 제1 밴드걸림부와 상기 제2 밴드걸림부를 연결하고, 상기 페이크 삭스 사용자의 발목부분을 감싸는 연결밴드를 포함하고,

상기 제1 고리부재는,

상기 제1 몸체의 상부에서 연장되는 제1 상부부재;

상기 제1 상부부재의 단부에서 수직으로 연장되는 제1 수직부재;

상기 제1 수직부재의 단부에서 제1 몸체의 방향으로 연장되는 제1 하부부재; 및

상기 제1 몸체와 대응되는 제1 하부부재의 측면에 돌출되는 제1 돌기부를 더 포함하며,

상기 제2 고리부재는,

상기 제2 몸체의 상부에서 연장되는 제2 상부부재;

상기 제2 상부부재의 단부에서 수직으로 연장되는 제2 수직부재;

상기 제2 수직부재의 단부에서 제2 몸체의 방향으로 연장되는 제2 하부부재; 및

상기 제2 몸체와 대응되는 제2 하부부재의 측면에 돌출되는 제2 돌기부를 더 포함하고,

상기 제1 몸체 및 제1 고리부재의 외면에 배치되어 제1 밴드걸림부와 사용자 발목의 접촉을 차단하는 제1 쿠션부재; 및

상기 제2 몸체 및 제2 고리부재의 외면에 배치되어 제2 밴드걸림부와 사용자 발목의 접촉을 차단하는 제2 쿠션부재를 더 포함하는 페이크 삭스 고정장치.

청구항 2

삭제

청구항 3

삭제

청구항 4

삭제

청구항 5

삭제

고안의 설명

기 술 분 야

[0001] 본 고안은 페이크 삭스 고정장치에 관한 것으로, 보다 상세하게는, 페이크 삭스를 사용자의 발에 용이하게 고정하여 사용할 수 있는 페이크 삭스 고정장치에 관한 것이다.

배 경 기 술

[0003] 일반적으로 페이크 삭스는 흔히 '덧신'이라 불리기도 하는데, 양말을 착용하지 않은 것과 같은 패션 감각을 연출할 수 있어 젊은 층에서 큰 호응을 얻고 있다.

[0004] 종래의 페이크 삭스는 하퇴(下腿)가 발목에 이어지는 부분의 내외 양측에 돌출한 융기부인 복사뼈가 노출되는 페이스 삭스는 일반적으로 환편기를 이용해 신축사와 면사를 혼용하여 발목부(Leg), 발꿈치부(Heel), 몸통부(Body), 발가락부(Toe)가 연결되도록 편직될 수 있다. 페이크 삭스는 통상의 양말과 달리 목이 없기 때문에 페이크 삭스를 착용하고 신발을 신으면 페이크 삭스가 신발 외부로 노출되지 않는 장점을 가진다.

[0005] 또한, 페이크 삭스는 통상의 양말보다 사이즈가 작고 직물의 두께가 얇은 것이 일반적이기 때문에 면사와 스판을 직조하여 제조함으로써 큰 발에 쉽게 늘어나 범용적으로 착용될 수 있다.

[0006] 그러나 사용자의 발에 페이크 삭스를 착용한 상태에서 사용자의 발을 신발에 신거나 벗을 때, 페이크 삭스의 발꿈치부가 사용자의 발꿈치에서 벗겨져 사용이 불편한 문제점이 있다.

[0007] 상기의 문제점을 해결하기 위한 선행기술로 대한민국 공개특허공보 제10-2020-0069072호에 페이크삭스 고정장치가 공개된 바 있다. 이 종래기술은 신발을 신었을 때 보이지 않게 발목이 낮은 특징을 갖는 페이크 삭스의 고정장치에 있어서, 발목의 높이를 낮춰 신발을 신었을 때 양말이 보이지 않게 형성한 페이크 삭스와, 상기 페이크 삭스 발꿈치쪽 상단에 발목 고정부와 페이크 삭스가 연결되기 위해 하단부 걸이가 걸릴 수 있게 형성한 하단부 걸이 고정부와, 상기 하단부 걸이 고정부에 하단부 걸이를 걸어 페이크 삭스와 발목 고정부를 연결하여 상단부 걸이와 연결될 수 있게 구비한 하단부 걸이와, 상기 페이크 삭스와 연결부로 연결되어 페이크 삭스가 흘러내리지 않게 고정하도록 형성한 발목 고정부와, 상기 발목 고정부의 뒤쪽 하단에 발목 고정부와 페이크 삭스가 연결되기 위해 상단부 걸이가 걸릴 수 있게 형성한 상단부 걸이 고정부와, 상기 상단부 걸이 고정부에 상단부 걸이를 걸어 페이크 삭스와 발목 고정부를 연결하여 하단부 걸이와 연결될 수 있게 구비한 상단부 걸이를 포함하는 구성이다.

[0008] 그러나 상기 종래기술은 페이크 삭스와 발목 고정부를 연결하는 구성이 복잡하여 제작 및 사용이 불편한 문제점이 있다.

선행기술문헌

특허문헌

[0010] (특허문헌 0001) 대한민국 공개특허공보 제10-2020-0069072호

고안의 내용

해결하려는 과제

[0011] 본 고안이 해결하고자 하는 과제는 페이크 삭스를 사용자의 발에 고정할 수 있는 페이크 삭스 고정장치를 제공함에 있다.

[0012] 또한, 구조의 간소화로 사용이 용이한 페이크 삭스 고정장치를 제공함에 있다.

[0013] 또한, 본 고안의 과제들은 이상에 언급한 과제로 제한되지 않으며, 언급되지 않은 또 다른 기술적 과제들은 아래의 기재로부터 당업자에게 명확하게 이해될 수 있을 것이다.

과제의 해결 수단

[0015] 상기의 과제를 해결하기 위한 일 실시예에 따른 페이크 삭스 고정장치는, 발목부를 포함하는 페이크 삭스와, 상기 페이크 삭스의 발목부 일측에 착탈되는 제1 밴드걸림부와, 상기 제1 밴드걸림부와 대응되도록 상기 페이크

삭스의 발목부 타측에 착탈되는 제2 밴드걸림부 및 상기 제1 밴드걸림부와 상기 제2 밴드걸림부를 연결하고, 상기 페이크 삭스 사용자의 발목부분을 감싸는 연결밴드를 포함한다.

[0016] 상기 제1 밴드걸림부는, 제1 삽입홀이 관통된 제1 몸체 및 상기 제1 몸체의 일측에 제1 개구부가 개구되도록 배치된 제1 고리부재를 포함하고, 상기 제1 고리부재는, 상기 제1 몸체의 상부에서 연장되는 제1 상부부재와, 상기 제1 상부부재의 단부에서 수직으로 연장되는 제1 수직부재 및 상기 제1 수직부재의 단부에서 제1 몸체의 방향으로 연장되는 제1 하부부재를 포함할 수 있다.

[0017] 상기 제1 몸체와 대응되는 제1 하부부재의 측면에 돌출되는 제1 돌기부를 더 포함할 수 있다.

[0018] 상기 제2 밴드걸림부는, 제2 삽입홀이 관통된 제2 몸체 및 상기 제2 몸체의 타측에 제2 개구부가 개구되도록 배치된 제2 고리부재를 포함하고, 상기 제2 고리부재는, 상기 제2 몸체의 상부에서 연장되는 제2 상부부재와, 상기 제2 상부부재의 단부에서 수직으로 연장되는 제2 수직부재 및 상기 제2 수직부재의 단부에서 제2 몸체의 방향으로 연장되는 제2 하부부재를 포함할 수 있다.

[0019] 상기 제2 몸체와 대응되는 제2 하부부재의 측면에 돌출되는 제2 돌기부를 더 포함할 수 있다.

[0020] 기타 실시예의 구체적인 사항들은 상세한 설명 및 도면들에 포함되어 있다.

고안의 효과

[0022] 본 고안의 일 실시예에 따른 페이크 삭스 고정장치에 의하면, 페이크 삭스를 사용자의 발에 용이하게 고정할 수 있다.

[0023] 또한, 구조의 간소화로 사용이 제작 및 사용이 간편할 수 있다.

[0024] 실시예들에 따른 효과는 이상에서 예시된 내용에 의해 제한되지 않으며, 더욱 다양한 효과들이 본 명세서 내에 포함되어 있다.

도면의 간단한 설명

[0026] 도 1 내지 도 3은 본 고안의 일 실시예에 따른 페이크 삭스 고정장치를 나타낸 도면이다.

도 4 및 도 5는 본 고안의 일 실시예에 따른 페이크 삭스 고정장치의 사용상태를 나타낸 도면이다.

도 6은 본 고안의 다른 실시예에 따른 페이크 삭스 고정장치를 나타낸 도면이다.

고안을 실시하기 위한 구체적인 내용

[0027] 본 고안의 이점 및 특징, 그리고 그것들을 달성하는 방법은 첨부되는 도면과 함께 상세하게 후술되어 있는 실시예들을 참조하면 명확해질 것이다. 그러나 본 고안은 이하에서 개시되는 실시예들에 한정되는 것이 아니라 서로 다른 다양한 형태로 구현될 것이며, 단지 본 실시예들은 본 고안의 개시가 완전하도록 하며, 본 고안이 속하는 기술분야에서 통상의 지식을 가진 자에게 고안의 범주를 완전하게 알려주기 위해 제공되는 것이며, 본 고안은 청구항의 범주에 의해 정의될 뿐이다.

[0029] 이하, 첨부된 도면에 참조하여 구체적인 실시예들에 대해 설명한다.

[0030] 도 1 내지 도 3은 본 고안의 일 실시예에 따른 페이크 삭스 고정장치를 나타낸 도면이고, 도 4 및 도 5는 본 고안의 일 실시예에 따른 페이크 삭스 고정장치의 사용상태를 나타낸 도면이며, 도 6은 본 고안의 다른 실시예에 따른 페이크 삭스 고정장치를 나타낸 도면이다.

[0032] 도 1 내지 도 5를 참조하면, 일 실시예에 따른 페이크 삭스 고정장치(10)는, 페이크 삭스(100)를 사용자의 발목에 고정하는 것으로, 페이크 삭스(100), 제1 밴드걸림부(200), 제2 밴드걸림부(300), 연결밴드(400)를 포함할 수 있다.

[0033] 몇몇 실시예에서 페이크 삭스(100)는 발목부(110), 발뒤꿈치부, 몸통부, 발가락부를 포함하는 통상의 삭스(socks)일 수 있다.

[0034] 몇몇 실시예에서 제1 밴드걸림부(200)는 페이크 삭스(100)의 발목부(110) 일측에 착탈될 수 있다. 몇몇 실시예에서 제1 밴드걸림부(200)는 제1 몸체(210), 제1 고리부재(220)를 포함할 수 있다.

[0035] 몇몇 실시예에서 제1 몸체(210)는 제1 삽입홀(211)이 관통된 몸체일 수 있다. 여기서, 제1 삽입홀(211)은 연결

부재의 일측이 결합되는 홀로, 제1 몸체(210)의 내부에 하나 또는 하나 이상 관통될 수 있다. 여기서, 제1 삽입홀(211)은 제1 몸체(210)의 내부에 길이 방향으로 형성될 수 있으나, 이에 한정되지 않는다. 또한, 몇몇 실시예에서 제1 몸체(210)는 직사각 형상일 수 있으나, 이에 한정되지 않으며, 몇몇 실시예에서 제2 몸체(310)는 다양한 형상으로 형성될 수 있다.

[0036] 몇몇 실시예에서 제1 고리부재(220)는 제1 몸체(210)의 일측에 제1 개구부(230)가 개구되도록 배치될 수 있다. 몇몇 실시예에서 제1 고리부재(220)는 제1 몸체(210)의 일측에 만곡되어 형성되거나 절곡되어 형성될 수 있다. 몇몇 실시예에서 제1 고리부재(220)는 제1 몸체(210)의 상부에서 연장되는 제1 상부부재(221), 제1 상부부재(221)의 단부에서 수직으로 연장되는 제1 수직부재(222) 및 제1 수직부재(222)의 단부에서 제1 몸체(210)의 방향으로 연장되는 제1 하부부재(223)를 포함할 수 있다. 몇몇 실시예에서 제1 개구부(230)는 제1 하부부재(223)와 제1 몸체(210) 사이의 공간을 의미할 수 있다.

[0037] 몇몇 실시예에서 제1 고리부재(220)는 제1 돌기부(240)를 더 포함할 수 있다. 몇몇 실시예에서 제1 돌기부(240)는 제1 몸체(210)와 대응되는 제1 고리부재(220) 즉, 제1 하부부재(223)의 측면에 돌출될 수 있다. 즉, 제1 돌기부(240)가 제1 고리부재(220) 즉, 제1 하부부재(223)의 측면에 돌출됨으로써 페이크 삭스(100)의 발목부(110) 또는 몸통부에 꽂혀지므로 제1 밴드걸림부(200)가 페이크 삭스(100)에서 이탈되는 현상을 방지할 수 있다. 여기서, 제1 돌기부(240)는 수평으로 형성될 수 있으나, 이에 한정되지 않으며, 몇몇 실시예에서 제1 돌기부(240)는 경사지게 형성될 수도 있다.

[0038] 몇몇 실시예에서 제1 고리부재(220)는 제1 걸림부재를 더 포함할 수 있다. 몇몇 실시예에서 제1 걸림부재는 제1 몸체(210)의 외면 또는 제1 수직부재(222)의 내면에 돌출되어 페이크 삭스(100)의 내면에 걸릴 수 있다. 몇몇 실시예에서 제1 걸림부재는 제1 몸체(210)의 외면 또는 제1 수직부재(222)의 내면에 돌출되어 페이크 삭스(100)의 발목부(110)에 걸려 고정될 수 있다.

[0039] 몇몇 실시예에서 제1 밴드걸림부(200)는 제1 쿠션부재를 더 포함할 수 있다. 몇몇 실시예에서 제1 쿠션부재는 제1 몸체(210) 및 제1 고리부재(220)의 외면에 배치되어 제1 밴드걸림부(200)와 사용자의 발목의 접촉을 차단할 수 있으므로 제1 밴드걸림부(200)에 의한 사용자 발목의 통증을 방지할 수 있다.

[0040] 몇몇 실시예에서 제2 밴드걸림부(300)는 페이크 삭스(100)의 발목부(110) 타측에 착탈될 수 있다. 몇몇 실시예에서 제2 밴드걸림부(300)는 제2 몸체(310), 제2 고리부재(320)를 포함할 수 있다.

[0041] 몇몇 실시예에서 제2 몸체(310)는 제2 삽입홀(311) 이 관통된 몸체일 수 있다. 여기서, 제2 삽입홀(311)은 연결부재의 타측이 결합되는 홀로, 제2 몸체(310)의 내부에 하나 또는 하나 이상 관통될 수 있다. 여기서, 제2 삽입홀(311)은 제2 몸체(310)의 내부에 길이 방향으로 형성될 수 있으나, 이에 한정되지 않는다. 또한, 몇몇 실시예에서 제2 몸체(310)는 직사각 형상일 수 있으나, 이에 한정되지 않으며, 몇몇 실시예에서 제2 몸체(310)는 다양한 형상으로 형성될 수 있다.

[0042] 몇몇 실시예에서 제2 고리부재(320)는 제2 몸체(310)의 타측에 제2 개구부(330)가 개구되도록 배치될 수 있다. 몇몇 실시예에서 제2 고리부재(320)는 제2 몸체(310)의 타측에 만곡되어 형성되거나 절곡되어 형성될 수 있다. 몇몇 실시예에서 제2 고리부재(320)는 제2 몸체(310)의 상부에서 연장되는 제2 상부부재(321), 제2 상부부재(321)의 단부에서 수직으로 연장되는 제2 수직부재(322) 및 제2 수직부재(322)의 단부에서 제2 몸체(310)의 방향으로 연장되는 제2 하부부재(323)를 포함할 수 있다. 몇몇 실시예에서 제2 개구부(330)는 제2 하부부재(323)와 제2 몸체(310) 사이의 공간을 의미할 수 있다.

[0043] 몇몇 실시예에서 제2 고리부재(320)는 제2 돌기부(340)를 더 포함할 수 있다. 몇몇 실시예에서 제2 돌기부(340)는 제2 몸체(310)와 대응되는 제2 고리부재(320) 즉, 제2 하부부재(323)의 측면에 돌출될 수 있다. 즉, 제2 돌기부(340)가 제2 고리부재(320) 즉, 제2 하부부재(323)의 측면에 돌출됨으로써 페이크 삭스(100)의 발목부(110) 또는 몸통부에 꽂혀지므로 제2 밴드걸림부(300)가 페이크 삭스(100)에서 이탈되는 현상을 방지할 수 있다. 여기서, 제2 돌기부(340)는 수평으로 형성될 수 있으나, 이에 한정되지 않으며, 몇몇 실시예에서 제2 돌기부(340)는 경사지게 형성될 수도 있다.

[0044] 몇몇 실시예에서 제2 고리부재(320)는 제2 걸림부재를 더 포함할 수 있다. 몇몇 실시예에서 제2 걸림부재는 제2 몸체(310)의 외면 또는 제2 수직부재(322)의 내면에 돌출되어 페이크 삭스(100)의 내면에 걸릴 수 있다. 몇몇 실시예에서 제2 걸림부재는 제2 몸체(310)의 외면 또는 제2 수직부재(322)의 내면에 돌출되어 페이크 삭스(100)의 발목부(110)에 걸려 고정될 수 있다.

[0045] 몇몇 실시예에서 제2 밴드걸림부(300)는 제2 쿠션부재를 더 포함할 수 있다. 몇몇 실시예에서 제2 쿠션부재는

제2 몸체(310) 및 제2 고리부재(320)의 외면에 배치되어 제2 밴드걸림부(300)와 사용자의 발목의 접촉을 차단할 수 있으므로 제2 밴드걸림부(300)에 의한 사용자 발목의 통증을 방지할 수 있다.

[0046] 몇몇 실시예에서 연결밴드(400)는 제1 밴드걸림부(200)와 제2 밴드걸림부(300)를 연결하고, 페이크 삭스(100) 사용자의 발목을 감싸는 밴드일 수 있다. 몇몇 실시예에서 연결밴드(400)는 탄성재질의 밴드일 수 있으나, 이에 한정되지 않으며, 몇몇 실시예에서 연결밴드(400)는 합성수지 재질의 밴드일 수도 있다.

[0047] 몇몇 실시예에서 페이크 삭스 고정장치(10)는 결속부재(500)를 더 포함할 수 있다. 몇몇 실시예에서 결속부재(500)는 연결밴드(400)에 배치되어 연결밴드(400)의 길이를 조절할 수 있는 통상의 부재일 수 있다.

[0048] 또한, 도 6을 참조하면, 제1 밴드걸림부(200)와 제2 밴드걸림부(300)는 연결부재(120)에 걸려 고정될 수 있다. 몇몇 실시예에서 연결부재(120)는 내부에 공간이 형성되고, 발목부(110)에 고정되어 제1 밴드걸림부(200)와 제2 밴드걸림부(300)가 걸려 고정될 수 있다.

[0049] 또한, 몇몇 실시예에서 페이크 삭스 고정장치(10)는 발목부(110)가 헐거워진 페이크 삭스(100)에 적용할 수도 있다.

[0051] 이상 첨부된 도면을 참조하여 본 고안의 실시예들을 설명하였지만, 본 고안이 속하는 기술분야에서 통상의 지식을 가진 자는 본 고안의 그 기술적 사상이나 필수적인 특징을 변경하지 않고서 다른 구체적인 형태로 실시될 수 있다는 것을 이해할 수 있을 것이다. 그러므로 이상에서 기술한 실시예들은 모든 면에서 예시적인 것이며 한정적이 아닌 것으로 이해해야만 한다.

부호의 설명

[0053] 10: 페이크 삭스 고정장치

100: 페이크 삭스

110: 발목부

200: 제1 밴드걸림부

210: 제1 몸체

211: 제1 삽입홀

220: 제1 고리부재

221: 제1 상부부재

222: 제1 수직부재

223: 제1 하부부재

230: 제1 개구부

240: 제1 돌기부

300: 제2 밴드걸림부

310: 제2 몸체

311: 제2 삽입홀

320: 제2 고리부재

321: 제2 상부부재

322: 제2 수직부재

323: 제2 하부부재

330: 제2 개구부

340: 제2 돌기부

400: 연결밴드

500: 결속부재

도면

도면1

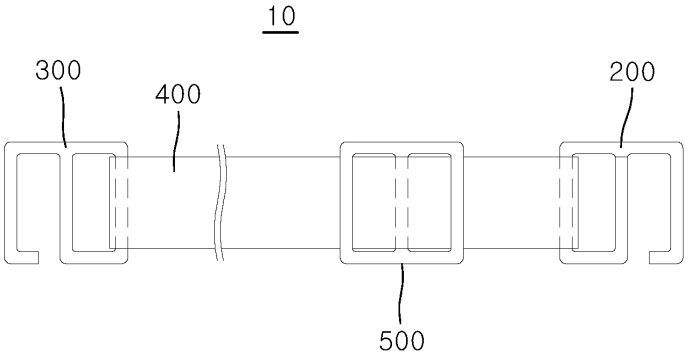

도면2

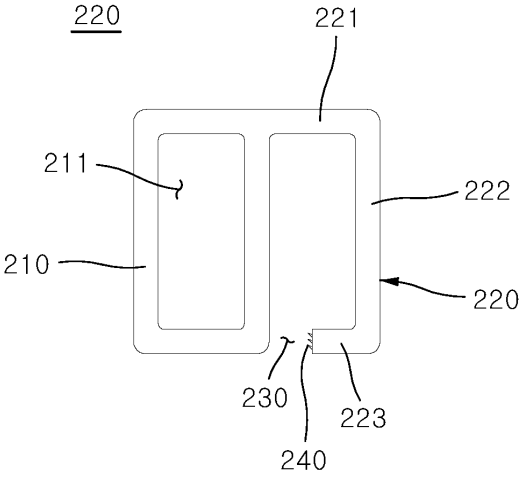

도면3

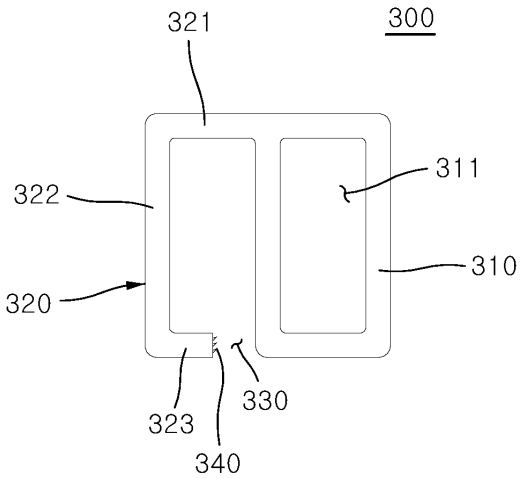

도면4

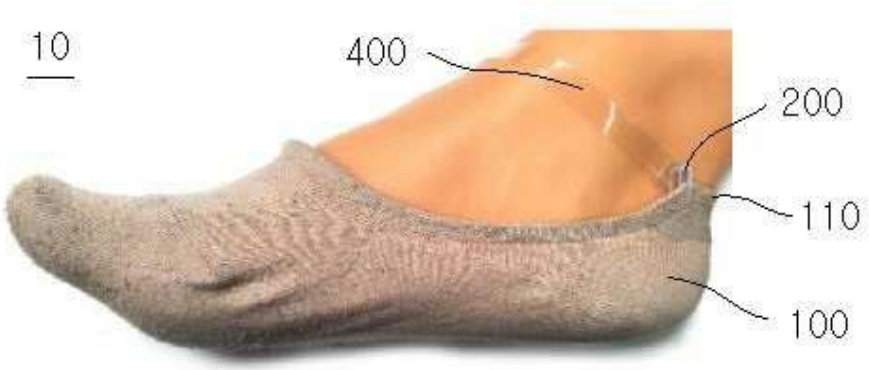

도면5

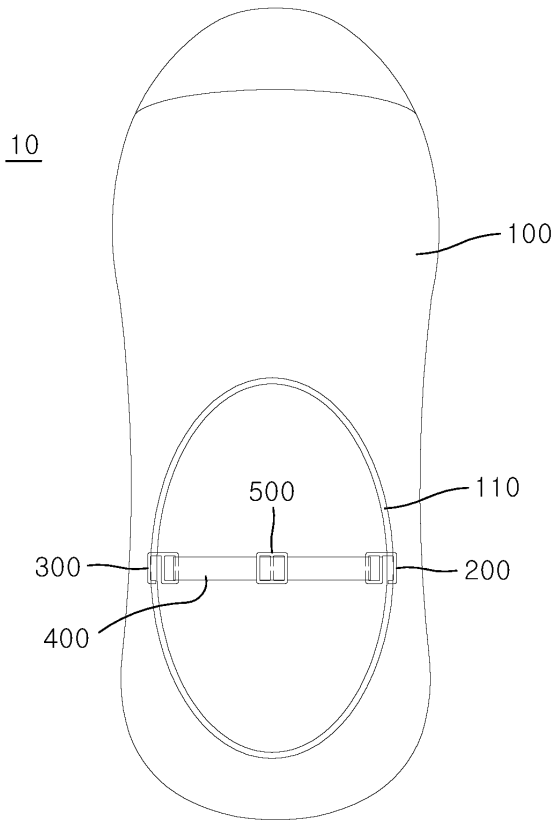
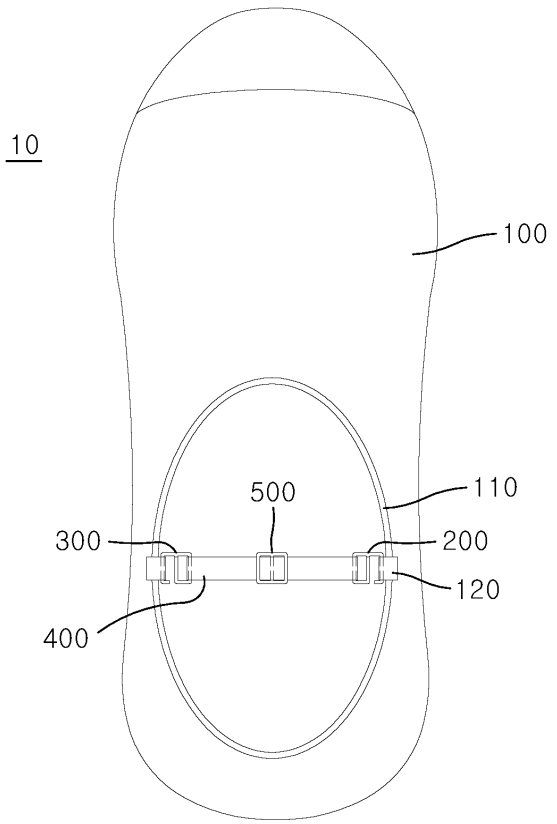
도면6