(19)中华人民共和国国家知识产权局

(12)实用新型专利

(10)授权公告号 CN 203898703 U
(45)授权公告日 2014.10.29

(21)申请号 201420217326.5

(22)申请日 2014.04.29

(73)专利权人 无锡市天乙电器制造有限公司
地址 214000 江苏省无锡市惠山区堰桥街道长安大墩头(堰桥)

(72)发明人 黄自勇 曾武

(74)专利代理机构 北京联瑞联丰知识产权代理事务所(普通合伙) 11411
代理人 曾少丽

(51)Int.Cl.
A61H 39/04(2006.01)
A61N 5/06(2006.01)
A47K 3/022(2006.01)

(ESM)同样的发明创造已同日申请发明专利

权利要求书1页 说明书2页 附图1页

(54)实用新型名称

一种带有足部按摩器的远红外足养桶

(57)摘要

本实用新型公开了一种带有足部按摩器的远红外足养桶,其包括桶身,所述桶身上端设置有桶盖,所述桶身下端设置有桶底,所述桶身的后板设置有供使用者足部进出的进出口,所述桶底设置有足部按摩器,所述桶身的内侧设置有远红外碳晶发热板。本实用新型把足部按摩与远红外保健结合在一起,利用远红外线使人体加速循环,代谢更加旺盛,加强足部按摩刺激血液循环,提高机体组织器官功能,延缓器官衰退进程,达到延缓衰老、延年益寿的目的,对调节人体营养平衡有着重要意义。

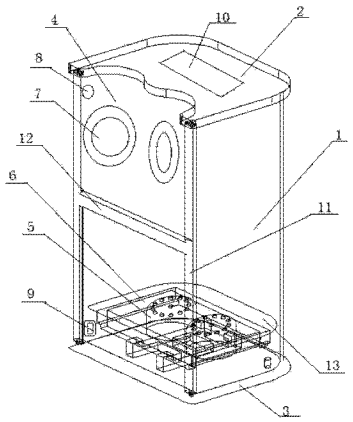

CN 203898703 U

1. 一种带有足部按摩器的远红外足养桶，包括桶身，所述桶身上端设置有桶盖，所述桶身下端设置有桶底，其特征在于，所述桶身的后板设置有供使用者足部进出的进出口，所述桶底设置有足部按摩器，所述桶身的内侧设置有远红外碳晶发热板。

2. 根据权利要求 1 所述的一种带有足部按摩器的远红外足养桶，其特征在于，所述进出口设置有保温套。

3. 根据权利要求 1 或 2 所述的一种带有足部按摩器的远红外足养桶，其特征在于，所述桶身和所述桶底均设置有夹层，连接所述远红外碳晶发热板及足部按摩器的线路设置在所述夹层内。

4. 根据权利要求 3 所述的一种带有足部按摩器的远红外足养桶，其特征在于，所述桶身内部设有照明灯。

5. 根据权利要求 1 或 4 所述的一种带有足部按摩器的远红外足养桶，其特征在于，所述桶身内还设置有杀菌消毒装置。

6. 根据权利要求 5 所述的一种带有足部按摩器的远红外足养桶，其特征在于，所述桶盖上设置有全智能控制面板。

7. 根据权利要求 1 所述的一种带有足部按摩器的远红外足养桶，其特征在于，所述桶身的后板两侧设置有竖撑，所述桶身的后板中间设置有横撑。

8. 根据权利要求 1 所述的一种带有足部按摩器的远红外足养桶，其特征在于，所述足部按摩器外部设置有足部按摩器外罩。

一种带有足部按摩器的远红外足养桶

技术领域

[0001] 本实用新型涉及一种带有足部按摩器的远红外足养桶。

背景技术

[0002] 随着社会的发展，人民生活水平的提高，人们对保健意识逐步增强，各种桑拿保健产品逐渐走进千家万户。目前，市场上所知的远红外足养桶，功能上仅局限于利用远红外进行保健，如足部按摩等其他有益的保健方面显得不足。

[0003] 中医理论记载，人有“四根”:耳根、鼻根、乳根和脚根。其中以脚根为四根之本。人老脚先衰，木枯根先竭，可见脚对人体的重要性。人体器官脏腑各部位在脚底都有反射区，用按摩刺激反射区，通过血液循环、神经传导，能调节机能平衡，恢复器官功能，收到祛病健身之效。通过脚底按摩，刺激血液循环，让血液回流上来，可强身健体。因此，设计一种具有足部按摩功能的保健足养桶是非常具有意义的。

实用新型内容

[0004] 本实用新型要解决的技术问题是克服现有的缺陷，提供一种带有足部按摩器的远红外足养桶。

[0005] 为了解决上述技术问题，本实用新型提供了如下的技术方案：

[0006] 本实用新型一种带有足部按摩器的远红外足养桶，其包括桶身，所述桶身上端设置有桶盖，所述桶身下端设置有桶底，所述桶身的后板设置有供使用者足部进出的进出口，所述桶底设置有足部按摩器，所述桶身的内侧设置有远红外碳晶发热板。足养桶整体采用进口实木，足部按摩器放置于足浴桶底部，该结构稳固，体积小，有利于运输、包装，易于携带；远红外碳晶发热板采用纳米碳浆印刷技术，使得该产品耗能低，转换率高，使用寿命长。

[0007] 进一步地，所述进出口设置有保温套。

[0008] 进一步地，所述桶身和所述桶底均设置有夹层，连接所述远红外碳晶发热板及足部按摩器的线路设置在所述夹层内，线路不裸露，使得该产品在用电的安全性能上非常优异。

[0009] 进一步地，为了方便用户在无光的状态下使用，在所述桶身内部设有照明灯。

[0010] 进一步地，所述桶身内还设置有杀菌消毒装置，在保健按摩的同时，可以对使用者的足部进行杀菌消毒。

[0011] 进一步地，为了方便用户设置桶内温度、时间、按摩和杀菌消毒指示等参数，在所述桶盖上设置有全智能控制面板。

[0012] 进一步地，所述桶身的后板两侧设置有竖撑，所述桶身的后板中间设置有横撑。

[0013] 进一步地，所述足部按摩器包括按摩头和用于驱动所述按摩头的无声电机，运行模式符合人体足部的穴位。

[0014] 进一步地，所述足部按摩器外部设置有足部按摩器外罩。

[0015] 本实用新型所达到的有益效果是：

[0016] (1) 本实用新型把足部按摩与远红外保健结合在一起，利用远红外线使人体加速循环，代谢更加旺盛，加强足部按摩刺激血液循环，提高机体组织器官功能，延缓器官衰退进程，达到延缓衰老、延年益寿的目的，对调节人体营养平衡有着重要意义；

[0017] (2) 解决了远红外线或足部按摩的单一功能无法满足消费者要求，实现了功能多元化，效果加强化，一物多用等特点，满足市场不同的使用需求。

附图说明

[0018] 附图用来提供对本实用新型的进一步理解，并且构成说明书的一部分，与本实用新型的实施例一起用于解释本实用新型，并不构成对本实用新型的限制。在附图中：

[0019] 图 1 是本实用新型的结构示意图。

具体实施方式

[0020] 以下结合附图对本实用新型的优选实施例进行说明，应当理解，此处所描述的优选实施例仅用于说明和解释本实用新型，并不用于限定本实用新型。

[0021] 如图 1 所示，本实用新型一种带有足部按摩器的远红外足养桶，其包括桶身 1，桶身 1 上端设置有桶盖 2，桶身 1 下端设置有桶底 3，桶身 1 的后板设置有供使用者足部进出的进出口 4，在进出口 4 设置有保温套 7，桶底 3 设置有足部按摩器 5，桶身 1 的内侧设置有远红外碳晶发热板 6。足养桶整体采用进口实木，足部按摩器 5 放置于足浴桶底部，该结构稳固，体积小，有利于运输、包装，易于携带；远红外碳晶发热板 6 采用纳米碳浆印刷技术，使得该产品耗能低，转换率高，使用寿命长。

[0022] 桶身 1 和桶底 3 均设置有夹层，连接远红外碳晶发热板 6 及足部按摩器 5 的线路设置在夹层内，线路不裸露，使得该产品在用电的安全性能上非常优异。

[0023] 为了方便用户在无光的状态下使用，在桶身 1 的内部设有照明灯 8。

[0024] 桶身 1 内还设置有杀菌消毒装置 9，在保健按摩的同时，可以对使用者的足部进行杀菌消毒。

[0025] 为了方便用户设置桶内温度、时间、按摩和杀菌消毒指示等参数，在桶盖 2 上设置有全智能控制面板 10。

[0026] 桶身 1 的后板两侧设置有竖撑 11，桶身的后板中间设置有横撑 12，足部按摩器 5 的外部设置有足部按摩器外罩 13。

[0027] 本实用新型把足部按摩与远红外保健结合在一起，利用远红外线使人体加速循环，代谢更加旺盛，加强足部按摩刺激血液循环，提高机体组织器官功能，延缓器官衰退进程，达到延缓衰老、延年益寿的目的，对调节人体营养平衡有着重要意义；解决了远红外线或足部按摩的单一功能无法满足消费者要求，实现了功能多元化，效果加强化，一物多用等特点，满足市场不同的使用需求。

[0028] 最后应说明的是：以上仅为本实用新型的优选实施例而已，并不用于限制本实用新型，尽管参照前述实施例对本实用新型进行了详细的说明，对于本领域的技术人员来说，其依然可以对前述各实施例所记载的技术方案进行修改，或者对其中部分技术特征进行等同替换。凡在本实用新型的精神和原则之内，所作的任何修改、等同替换、改进等，均应包含在本实用新型的保护范围之内。

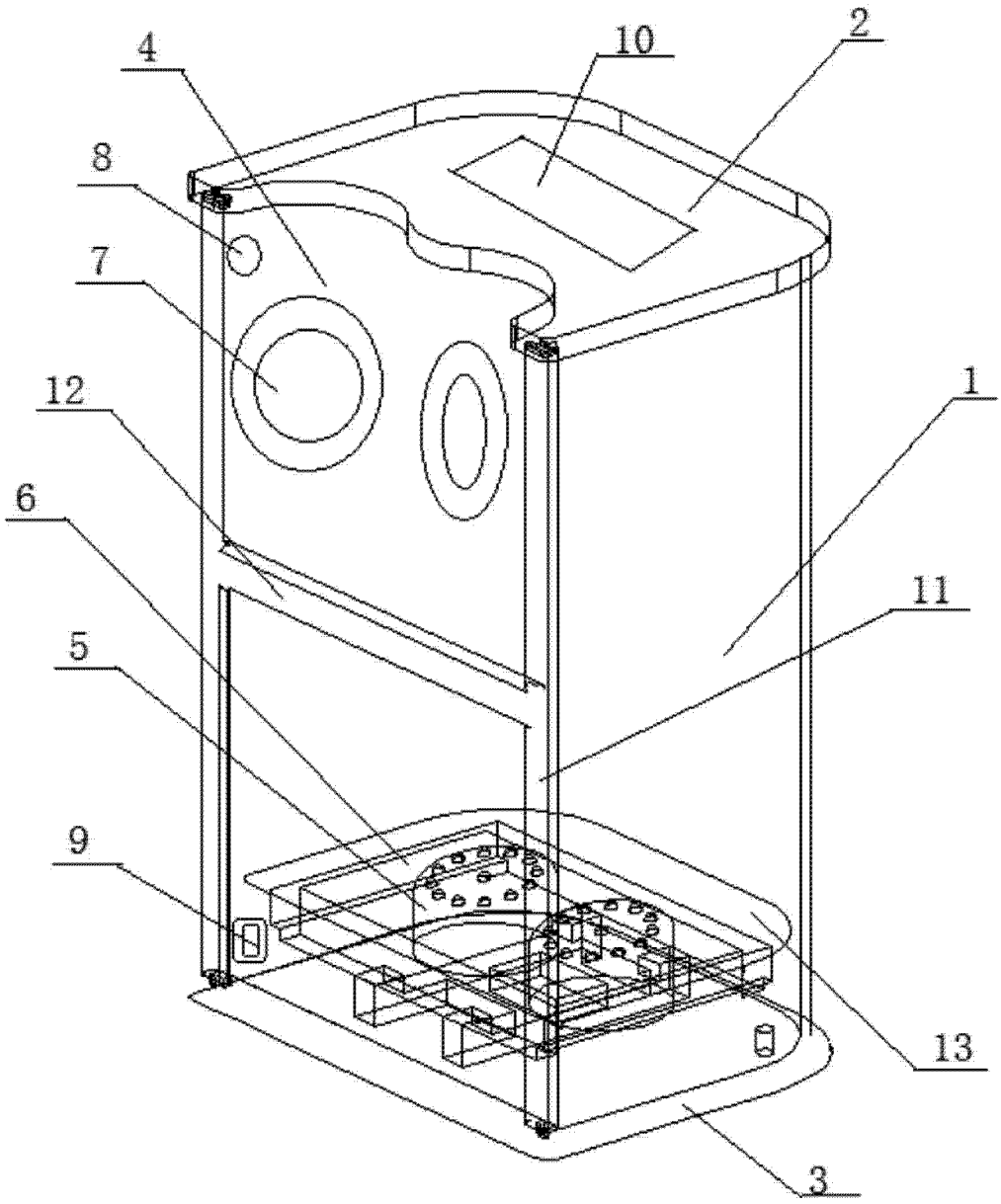

图 1