(19) 대한민국특허청(KR)
(12) 공개특허공보(A)

(11) 공개번호 10-2024-0110867
(43) 공개일자 2024년07월16일

(51) 국제특허분류(Int. Cl.)
A47J 43/10 (2006.01) *A47J 43/044* (2006.01)
A47J 43/08 (2006.01) *A47J 43/24* (2006.01)
(52) CPC특허분류
A47J 43/105 (2013.01)
A47J 43/044 (2013.01)
(21) 출원번호 10-2024-7021122
(22) 출원일자(국제) 2022년11월23일
심사청구일자 없음
(85) 번역문제출일자 2024년06월25일
(86) 국제출원번호 PCT/FR2022/052166
(87) 국제공개번호 WO 2023/094771
국제공개일자 2023년06월01일
(30) 우선권주장
21/12565 2021년11월26일 프랑스(FR)

(71) 출원인
세브 에스.아.
프랑스 69130 에퀼리 콤퓨스 세브 슈마 뒤 물랑 카롱 112
(72) 발명자
플리숑 스테판
프랑스 69134 에퀼리 세덱스 콤퓨스 세브 쎄에스 90229 슈마 뒤 물랑 카롱 112 세브 데브로프망
브누아 다비드
프랑스 69134 에퀼리 세덱스 콤퓨스 세브 쎄에스 90229 슈마 뒤 물랑 카롱 112 세브 데브로프망
(74) 대리인
양영준, 김윤기

전체 청구항 수 : 총 23 항

(54) 발명의 명칭 **제거 가능한 제어부가 있는 줄-작동식 구동 장치를 구비한 조리 기구**

(57) 요 약

조리 기구는 그릇(4), 뚜껑(5) 및 회전축(A) 주위로 회전 운동할 수 있는 회전식 액세서리(6)를 포함하는 작업 유닛(3); 본체(12), 본체(12) 내부에 수용되는 구동 휠(14), 구동 휠(14)에 감기도록 구성되는 줄(15), 및 줄(15)에 연결되는 핸들(16)을 포함하는 줄-작동식 구동 장치(11)로서, 줄(15)을 회전축(A)에 대해 횡방향으로 당김으로써 수동으로 회전식 액세서리(6)를 회전 설정하도록 구성되는, 줄-작동식 구동 장치(11); 및 본체(12)를 뚜껑(5)에 일시적으로 및 가역적으로 고정하고, 뚜껑(5)에 대한 그리고 회전축(A) 주위로의 본체(12)의 회전 운동을 방지하도록 구성된 잠금 시스템(23)을 포함한다.

대 표 도 - 도5

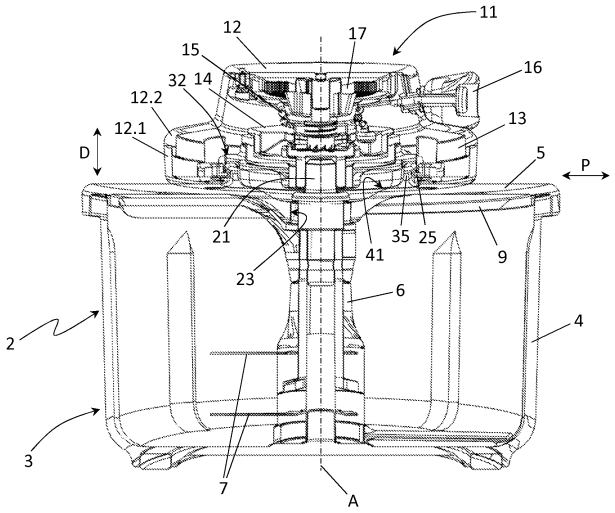

(52) CPC특허분류
A47J 43/082 (2013.01)
A47J 43/24 (2023.05)

명 세 서

청구범위

청구항 1

주방 기구(2)이며,

- 그릇(4), 그릇(4)을 닫도록 구성된 뚜껑(5), 및 그릇(4) 안에 배치되고 회전축(A) 주위로 회전 가능하게 장착되는 회전식 액세서리(6)를 포함하는 작업 유닛(3);

- 본체(12), 본체(12) 내에 수용되고 회전축(A)에 대해 동축적으로 배치되도록 구성된 구동 휠(14), 구동 휠(14) 주위에 감기도록 구성되고 구동 휠(14)에 체결되는 제1 단부 및 제1 단부와 대향하는 제2 단부를 포함하는 줄(15), 및 줄(15)의 제2 단부에 연결되고 줄(15)을 당겨 구동 휠(14)을 하나의 회전 방향으로 회전시키도록 구성된 핸들(16)을 포함하는 당김 줄 구동 장치(11)로서, 줄(15)을 회전축(A)에 대해 횡방향으로 당김으로써 수동으로 회전식 액세서리(6)를 회전축(A) 주위로 회전시키도록 구성되는, 당김 줄 구동 장치(11)를 포함하는, 주방 기구(2)에 있어서,

당김 줄 구동 장치(11)는 자립형이고 뚜껑(5)에 대해 제거 가능하도록 구성되며, 주방 기구(2)는 당김 줄 구동 장치(11)의 본체(12)를 일시적으로 및 가역적으로 뚜껑(5)에 체결하도록 구성된 잠금 시스템(23)을 포함하며, 잠금 시스템(23)은 또한 본체(12)가 뚜껑(5)에 체결될 때 뚜껑(5)에 대한 그리고 회전축(A)을 따르는 본체(12)의 회전 운동을 방지하도록 구성되는 것을 특징으로 하는, 주방 기구(2).

청구항 2

제1항에 있어서, 잠금 시스템(23)은, 본체(12)가 뚜껑(5)에 체결될 때, 회전축(A)에 평행한 이동 방향(D)으로의 뚜껑(5)에 대한 본체(12)의 병진 운동, 및 회전축(A)에 직교하는 이동 평면에서의 뚜껑(5)에 대한 본체(12)의 병진 운동을 방지하도록 구성되는, 주방 기구(2).

청구항 3

제1항 또는 제2항에 있어서, 잠금 시스템(23)은 당김 줄 구동 장치(11)의 본체(12)를 일시적으로 및 가역적으로 뚜껑(5)에 체결하도록 구성된 체결 장치(24)를 포함하며, 상기 체결 장치(24)는 본체(12)에 제공되는 적어도 하나의 체결 부재(25) 및 뚜껑(5)에 제공되는 적어도 하나의 체결 요소(26)를 포함하고, 적어도 하나의 체결 부재(25)는 적어도 하나의 체결 부재(25)가 적어도 하나의 체결 요소(26)와 협력하여 본체(12)를 뚜껑(5)에 체결하도록 구성되는 체결 위치와, 적어도 하나의 체결 부재(25)가 적어도 하나의 체결 요소(26)를 해제하여 당김 줄 구동 장치(11)가 뚜껑(5)으로부터 제거될 수 있게 하도록 구성되는 해제 위치를 차지하도록 구성되는, 주방 기구(2).

청구항 4

제3항에 있어서, 적어도 하나의 체결 부재(25)는 체결 위치와 해제 위치 사이에서 본체(12)에 대해 이동 가능하도록 장착되는, 주방 기구(2).

청구항 5

제4항에 있어서, 체결 장치(24)는 적어도 하나의 체결 부재(25)를 체결 위치로 복귀시키도록 구성된 복귀 수단을 포함하는, 주방 기구(2).

청구항 6

제3항 내지 제5항 중 어느 한 항에 있어서, 작동 기구(29)를 포함하고, 작동 기구는 작동 기구(29)가 사용자에 의해 작동될 때 적어도 하나의 체결 부재(25)를 해제 위치로 이동시키도록 구성되는, 주방 기구(2).

청구항 7

제6항에 있어서, 작동 기구(29)는 당김 줄 구동 장치(11)에 제공되는, 주방 기구(2).

청구항 8

제3항 내지 제7항 중 어느 한 항에 있어서, 본체(12)는 본체(12)의 하면으로 개방되는 하부 하우징(27)을 포함하며, 하부 하우징(27)은 본체(12)가 뚜껑(5)에 체결될 때 뚜껑(5)에 제공된 적어도 하나의 체결 요소(26)를 적어도 부분적으로 수용하도록 구성되는, 주방 기구(2).

청구항 9

제8항에 있어서, 하부 하우징(27)은 예를 들어 육각형의, 다각형 단면을 갖는, 주방 기구(2).

청구항 10

제8항 또는 제9항에 있어서, 적어도 하나의 체결 부재(25)는 적어도 하나의 체결 부재(25)가 체결 위치를 차지할 때 하부 하우징(27) 내로 돌출하도록 구성되는, 주방 기구(2).

청구항 11

제3항 내지 제10항 중 어느 한 항에 있어서, 체결 장치(24)는, 제1 및 제2 체결 부재(25)가 상호 근접하고 뚜껑(5)에 제공된 적어도 하나의 체결 부재(26)와 협력하도록 구성되는 체결 위치와, 두 개의 체결 부재(25)가 상호 이격되고 적어도 하나의 체결 요소(26)를 해제하도록 구성되는 해제 위치 사이에서 본체(12)에 대해 이동 가능하도록 장착되는 두 개의 체결 부재(25)를 포함하는, 주방 기구(2).

청구항 12

제1항 내지 제11항 중 어느 한 항에 있어서, 잠금 시스템(23)은 본체(12)가 뚜껑(5)에 체결될 때 뚜껑(5)에 대한 그리고 회전축(A)을 따르는 본체(12)의 회전 운동을 방지하도록 구성된 회전-잠금 장치(32)를 포함하며, 상기 회전-잠금 장치(32)는 본체(12)에 제공되는 적어도 하나의 회전-잠금 부재, 및 뚜껑(5)에 제공되고 본체(12)가 뚜껑(5)에 체결될 때 적어도 하나의 회전-잠금 부재와 협력하도록 구성되는 적어도 하나의 회전-잠금 요소를 포함하는, 주방 기구(2).

청구항 13

제8항 및 제12항에 있어서, 하부 하우징(27)은 적어도 하나의 회전-잠금 부재를 형성하는, 주방 기구(2).

청구항 14

제12항 또는 제13항에 있어서, 적어도 하나의 회전-잠금 요소는 뚜껑(5)의 상면에 제공되고 작업 유닛(3)이 수평면 상에 안착될 때 위쪽을 향하도록 구성되는 회전-잠금 돌출부(34)를 포함하며, 회전-잠금 돌출부(34)는 회전축(A) 주위로 연장되도록 구성되는, 주방 기구(2).

청구항 15

제14항에 있어서, 회전-잠금 돌출부(34)는 다각형 형상이며, 예를 들어 육각형 형상인, 주방 기구(2).

청구항 16

제3항에 조합되는 제14항 또는 제15항에 있어서, 회전-잠금 돌출부(34)는 뚜껑(5)의 상면으로부터 연장되고 작업 유닛(3)이 수평면 상에 안착될 때 위쪽을 향하도록 구성된 잠금 리브(35), 및 잠금 리브(35)로부터 측방향 외측으로 돌출하고 회전축(A)으로부터 멀리 돌출하는 유지 림을 포함하며, 유지 림은 적어도 하나의 체결 요소(26)를 적어도 부분적으로 형성하는, 주방 기구(2).

청구항 17

제12항 내지 제16항 중 어느 한 항에 있어서, 본체(12)가 뚜껑(5)에 체결될 때, 적어도 하나의 회전-잠금 부재와 적어도 하나의 회전-잠금 요소는 또한 이동 평면에서의 뚜껑(5)에 대한 본체(12)의 병진 운동을 방지하도록 구성되는, 주방 기구(2).

청구항 18

제1항 내지 제17항 중 어느 한 항에 있어서, 회전식 액세서리(6)는 결합 부재(21)를 포함하고, 구동 휠(14)은

본체(12)가 뚜껑(5)에 체결될 때 결합 부재(21)에 기계적으로 결합되어 회전 운동을 구동 휠(14)에서 회전식 액세서리(6)로 전달하도록 구성된 결합 요소(22)를 포함하는, 주방 기구(2).

청구항 19

제18항에 있어서, 뚜껑(5)은 중앙 관통 구멍(23)을 포함하고, 결합 부재(21)는 적어도 부분적으로 관통 구멍과 대면하여 배치되는 두 개의 체결 부재를 수용하거나 중앙 관통 구멍(23)을 통해서 돌출하도록 구성되며, 결합 요소(22)는 기계적 커플링에 의해 결합 부재(21)와 협력하도록 구성되는, 주방 기구(2).

청구항 20

제14항 및 제19항에 있어서, 회전-잠금 돌출부(34)는 중앙 관통 구멍(23)이 형성된 바닥 벽(39)을 구비한 중앙 하우징(38)을 획정하는, 주방 기구(2).

청구항 21

제20항에 있어서, 바닥 벽(39)은 중앙 관통 구멍(23) 주위로 연장되고 중앙 관통 구멍(23)을 향해 아래쪽으로 수렴하는 바닥면(41)을 포함하는, 주방 기구(2).

청구항 22

제1항 내지 제21항 중 어느 한 항에 있어서, 잠금 시스템(23)은 본체(12)가 뚜껑(5)에 체결될 때 뚜껑(5)에 대한 본체(12)의 일체의 운동을 가장 가까운 기능적 간극까지 방지하도록 구성되는, 주방 기구(2).

청구항 23

그릇(4), 그릇(4)을 닫도록 구성된 뚜껑(5), 및 그릇(4) 안에 배치되고 회전축(A) 주위로 회전 가능하게 장착된 회전식 액세서리(6)를 포함하는 작업 유닛(3)을 포함하는 주방 기구(2)용 당김 줄 구동 장치(11)이며, 상기 당김 줄 구동 장치(11)는 본체(12), 본체(12) 내에 수용되고 회전축(A)에 대해 동축적으로 배치되도록 구성된 구동 휠(14), 구동 휠(14) 주위에 감기도록 구성되고 구동 휠(14)에 체결되는 제1 단부 및 제1 단부와 대향하는 제2 단부를 포함하는 줄(15), 및 줄(15)의 제2 단부에 연결되고 줄(15)을 당겨 구동 휠(14)을 하나의 회전 방향(14)으로 회전시키도록 구성된 핸들(16)을 포함하고, 상기 당김 줄 구동 장치(11)는 줄(15)을 회전축(A)에 대해 횡방향으로 당김으로써 수동으로 회전식 액세서리(6)를 회전축(A) 주위로 회전시키도록 구성되는, 당김 줄 구동 장치(11)에 있어서,

당김 줄 구동 장치(11)는 자립형이고 뚜껑(5)에 대해 제거 가능하도록 구성되며, 본체(12)는 일시적으로 및 가역적으로 뚜껑(5)에 체결되도록 구성되고 본체(12)가 뚜껑(5)에 체결될 때 뚜껑(5)에 대해서 및 회전축(A)을 따라서 회전 잠금되도록 구성되는 것을 특징으로 하는, 당김 줄 구동 장치(11).

발명의 설명

기 술 분 야

[0001] 본 발명의 분야는 케이블이나 줄을 당겨서 한 부분에서 다른 부분으로 운동을 전달하기 위한 비전기식의 수동-조작되는 자체-격납식 케이블 릴에 관한 것이다.

배 경 기 술

[0002] 회전 운동을 물체나 작업 유닛에 전달하도록 의도된 당김 줄(pull string) 구동 기구는 이미 알려져 있다. 이들 기구는 종종 샐러드 스피너, 다지기(chopper), 으깨기(ricer), 착즙기 또는 블렌더 등의 주방 기구와 같은 가전 제품에서 핸드헬드 구동 장치로 사용된다.

[0003] 문서 US2008/0164357호는 수동-조작되는 당김 줄을 구비한 주방 기구를 개시하고 있다. 이 주방 기구는 사용자가 줄에 연결된 핸들을 당길 때 절단 블레이드를 회전시켜 식품을 다질 수 있게 한다.

[0004] US2008/0164357호 기재되어 있는 주방 기구는 보다 구체적으로, 주방 기구의 뚜껑 내부에 배치된 수동-조작식 당김 줄 구동 기구를 구비하고 있다. 이 구동 기구는 구동 기구의 부품이 상호 협력하고 주방 기구의 뚜껑을 조립하는 동안에만 조합될 수 있기 때문에 조립이 복잡하다. 단점 중 하나는 구동 기구가 뚜껑 위에 배치되면 더 이상 접근할 수 없으며 사용 시에는 그 내부에 구동 기구가 설치되는 뚜껑에 영구적으로 부착된다는 것이다.

따라서 뚜껑에 고정되고 뚜껑에 영구적으로 연결되는 구동 기구를 해제하거나 이동하는 것이 불가능하다.

[0005] 다른 단점은 이 종류의 구동 기구를 뚜껑에 조립하는 것이 지루하고 복잡하며 자동화될 수 없다는 것이다. 따라서 주방 기구 조립이 구동 기구 조립과 분리될 수 없다.

발명의 내용

해결하려는 과제

[0006] 본 발명의 목적은 전술한 단점을 해결하고, 기구의 잔여부와 별개인 간단하고, 제거 가능하며, 수동-조작되는 당김 줄 구동 장치를 구비한 주방 기구를 제공하는 것이다.

과제의 해결 수단

[0007] 본 발명은 주방 기구이며,

[0008] - 그릇(bowl), 그릇을 닫도록 구성된 뚜껑, 및 그릇 안에 배치되고 회전축 주위로 회전 가능하게 장착되는 회전식 액세서리를 포함하는 작업 유닛;

[0009] - 본체, 본체 내에 수용되고 회전축에 대해 동축적으로 배치되도록 구성된 구동 휠, 구동 휠 주위에 감기도록 구성되고 구동 휠에 체결되는 제1 단부 및 제1 단부와 대향하는 제2 단부를 포함하는 줄, 및 줄의 제2 단부에 연결되고 줄을 당겨 구동 휠을 하나의 회전 방향으로 회전시키도록 구성된 핸들을 포함하는 당김 줄 구동 장치로서, 줄을 회전축에 대해 횡방향으로 당김으로써 수동으로 회전식 액세서리를 회전축 주위로 회전시키도록 구성되는 당김 줄 구동 장치를 포함하는, 주방 기구에 있어서,

[0010] 당김 줄 구동 장치는 자립형이고 뚜껑에 대해 제거 가능하도록 구성되며, 주방 기구는 당김 줄 구동 장치의 본체를 일시적으로 및 가역적으로 뚜껑에 체결하도록 구성된 잠금 시스템을 포함하며, 잠금 시스템은 또한 본체가 뚜껑에 체결될 때 뚜껑에 대한 그리고 회전축을 따르는 본체의 회전 운동을 방지하고, 보다 구체적으로는 금지하도록 구성되는 것을 특징으로 하는 주방 기구에 관한 것이다.

[0011] "제거 가능한"이라는 용어는 사용자가 뚜껑을 분해하지 않고서 당김 줄 구동 장치를 뚜껑으로부터 제거할 수 있고 뚜껑 상의 당김 줄 구동 장치를 일시적으로 또는 영구적으로 교체할 수 있다는 것을 의미하는 것으로 이해된다.

[0012] 본 발명에 따른 주방 기구의 당김 줄 구동 장치는 모든 형상 및 기하구조의 주방 기구에 쉽게 적응될 수 있고 주방 기구의 그릇 및 뚜껑의 잔여부와 별도로 제조된다는 장점을 제공한다. 따라서, 본 발명에 따른 주방 기구의 당김 줄 구동 장치는 독립형이며 언제라도 작동할 준비가 되어 있다. 본 발명에 따른 주방 기구의 당김 줄 구동 장치는 뚜껑에 미리 조립되어 있지 않아서 그 취급이 제한되지 않기 때문에 완전히 접근 가능하다.

[0013] 또한, 본 발명에 따른 주방 기구의 당김 줄 구동 장치는 자립형의 해제 가능한 서브 조립체라는 장점을 제공하며, 이는 하나의 주방 기구에서 다른 주방 기구로 이동 가능하도록 또는 심지어 교체 또는 수리 가능하도록 구성되어 있다는 것을 의미한다. 실제로, 본 발명에 따른 주방 기구의 당김 줄 구동 장치는 생각해 보면, 당김 줄 구동 장치를 분해하거나 줄의 장력에 작용하지 않고서, 해제될 수 있고 이후 그릇의 뚜껑으로부터 당김 줄 구동 장치를 해제함으로써 하나의 뚜껑에서 다른 뚜껑으로 이동될 수 있다. 따라서 본 발명에 따른 당김 줄 구동 장치는 다재다능하다.

[0014] 본 발명의 추가 장점은 당김 줄 구동 장치가 그것이 사용될 주방 기구의 잔여부와 별도로 제조 및 운송되도록 설계되고, 따라서 고도의 산업적 자립성을 제공한다는 것이다.

[0015] 본 발명의 또 다른 장점은 작업 유닛이 당김 줄 구동 장치로부터 분리될 수 있고, 따라서 예를 들어 식기세척기에서 당김 줄 구동 장치와 별도로 세척될 수 있다는 것이다.

[0016] 또한, 뚜껑이 주방 기구의 구동부와 그 식품부 사이에 인터페이스를 형성하여 식품이 비산하거나 당김 줄 구동 장치가 오염될 위험을 제한하는 사실에 의해 작업 유닛 내의 식품과 당김 줄 구동 장치 사이의 접촉 위험이 크게 감소된다.

[0017] 잠금 시스템의 특정 구성은 추가로, (줄을 당길 때마다) 본체에 가해지는 힘이 뚜껑에 의해 흡수되고 구동 휠의 회전을 회전식 액세서리에 전달하도록 구성된 결합 수단에 의해 흡수되지 않도록 보장하며, 이는 이들 결합 수단의 무결성을 보호하고 따라서 주방 기구의 무결성을 보호한다.

[0018] 잠금 시스템의 특정 구성은, 예를 들어 사용자가 회전축에 대해 접선 방향으로 배향되어 본체에 대해 토크를 발생시키는 줄을 당길 때 당김 줄 구동 장치와 뚜껑 사이의 부주의한 분리 위험을 크게 감소시킨다.

[0019] 본 발명에 따른 주방 기구는 또한 이하의 특징 중 하나 이상을 단독으로 또는 조합하여 가질 수 있다.

[0020] 본 발명의 일 실시예에 따르면, 회전식 액세서리는 사용자가 줄에 연결된 핸들을 당길 때 그릇에 담긴 식품을 처리하고 그릇에 담긴 식품을 예를 들어 혼합하고, 치대고, 휘젓고, 갈고, 다지고, 자르고, 섞고, 조합하고, 유화하고, 및/또는 반죽하도록 구성된 회전식 처리 도구이다.

[0021] 본 발명의 일 실시예에 따르면, 당김 줄 구동 장치는 본체에 의해 획정된 내부 하우징에 수용되고 회전축에 대해 동축적으로 배치되도록 구성된 리턴 스프링을 포함하며, 리턴 스프링은 회전 방향과 반대되는 역회전 방향으로 구동 휠을 회전시키도록 구성된다. 유리하게, 회전 방향은 구동 휠로부터 줄을 푸는 것에 대응하며, 역회전 방향은 구동 휠 주위에 줄을 감는 것에 대응한다.

[0022] 본 발명의 일 실시예에 따르면, 본체가 뚜껑에 체결될 때, 잠금 시스템은 회전축에 평행한 이동 방향으로의 뚜껑에 대한 본체의 병진 운동, 및 회전축에 직교하는 이동 평면에서의 뚜껑에 대한 본체의 병진 운동을 방지하도록 구성된다. 이들 규정은 또한 당김 줄 구동 장치와 뚜껑 사이의 부주의한 분리 위험을 제한하고(예를 들어, 당김 줄 구동 장치를 파지하여 주방 기구를 들어올리는 경우에), 주방 기구를 사용할 때 회전식 액세서리와 구동 휠의 오정렬 위험도 제한한다.

[0023] 본 발명의 일 실시예에 따르면, 잠금 시스템은 본체가 뚜껑에 체결될 때 본체가 뚜껑에 대해 병진 운동 및 회전 운동하지 못하게 하도록 구성된다.

[0024] 본 발명의 일 실시예에 따르면, 잠금 시스템은 당김 줄 구동 장치의 본체를 일시적으로 및 가역적으로 뚜껑에 체결하도록 구성된 체결 장치를 포함하며, 상기 체결 장치는 본체에 제공되는 적어도 하나의 체결 부재 및 뚜껑에 제공되는 적어도 하나의 체결 요소를 포함하고, 적어도 하나의 체결 부재는 적어도 하나의 체결 부재가 적어도 하나의 체결 요소와 협력하여 본체를 뚜껑에 체결하도록 구성되는 체결 위치와, 적어도 하나의 체결 부재가 적어도 하나의 체결 요소를 해제하여 당김 줄 구동 장치가 뚜껑으로부터 제거될 수 있게 하도록 구성되는 해제 위치를 차지하도록 구성된다.

[0025] 본 발명의 일 실시예에 따르면, 적어도 하나의 체결 부재는 본체의 하측 부분에 배치된다.

[0026] 본 발명의 일 실시예에 따르면, 체결 장치는 이동 방향으로의 뚜껑에 대한 본체의 병진 운동을 방지하도록 구성된다.

[0027] 본 발명의 일 실시예에 따르면, 적어도 하나의 체결 부재는 체결 위치와 해제 위치 사이에서 본체에 대해 이동 가능하도록 장착된다.

[0028] 본 발명의 일 실시예에 따르면, 적어도 하나의 체결 부재는 본체가 뚜껑에 체결될 때 회전축과 실질적으로 평행하도록 구성되는 힌지 핀 주위로 본체에 힌지 결합된다.

[0029] 본 발명의 일 실시예에 따르면, 적어도 하나의 체결 부재는 체결 브래킷, 체결 핀 또는 체결 클램프이다.

[0030] 본 발명의 일 실시예에 따르면, 체결 장치는 적어도 하나의 체결 부재를 체결 위치로 복귀시키도록 구성된 복귀 수단을 포함한다.

[0031] 본 발명의 일 실시예에 따르면, 주방 기구는 작동 기구를 포함하고, 작동 기구는 작동 기구가 사용자에 의해 조작될 때 적어도 하나의 체결 부재를 해제 위치로 이동시키도록 구성된다.

[0032] 본 발명의 일 실시예에 따르면, 잠금 시스템은 뚜껑으로부터의 당김 줄 구동 장치 제거가 적어도 하나의 체결 부재가 작동 기구 작동에 의해 해제 위치로 이동되는 제1 단계, 및 본체가 이동 방향으로 뚜껑에 대해 병진 이동하는 제2 단계를 포함하도록 구성된다.

[0033] 본 발명의 일 실시예에 따르면, 작동 기구는 당김 줄 구동 장치에 제공된다.

[0034] 본 발명의 일 실시예에 따르면, 작동 기구는 적어도 부분적으로 본체 내에 수용되며, 본체의 외벽에, 예를 들어 본체의 외주 벽에 제공된 본체의 개구를 통해서 돌출하도록 구성된 작동부를 포함한다.

[0035] 본 발명의 일 실시예에 따르면, 본체는 본체의 하면으로 개방되는 하부 하우징을 포함하며, 하부 하우징은 본체가 뚜껑에 체결될 때 뚜껑에 제공된 적어도 하나의 체결 요소를 적어도 부분적으로 수용하도록 구성된다. 다시

말해서, 본체가 뚜껑에 체결될 때 하부 하우징은 아래쪽으로, 즉 뚜껑을 향해서 개방된다.

[0036] 본 발명의 일 실시예에 따르면, 하부 하우징은 예를 들어 육각형의, 다각형 단면을 갖는다.

[0037] 본 발명의 일 실시예에 따르면, 적어도 하나의 체결 부재는 적어도 하나의 체결 부재가 체결 위치를 차지할 때 하부 하우징 내로 돌출하도록 구성된다.

[0038] 본 발명의 일 실시예에 따르면, 체결 장치는, 제1 체결 부재와 제2 체결 부재가 상호 근접하고 뚜껑에 제공된 적어도 하나의 체결 요소와 협력하도록 구성되는 체결 위치와, 두 개의 체결 부재가 상호 이격되고 적어도 하나의 체결 요소를 해제하도록 구성되는 해제 위치 사이에서 본체에 대해 이동 가능하도록 장착되는 두 개의 체결 부재, 예를 들어 두 개의 체결 클램프를 포함한다. 유리하게, 두 개의 체결 부재, 예를 들어 두 개의 체결 클램프는 상호 대향하여 배치된다.

[0039] 본 발명의 일 실시예에 따르면, 적어도 하나의 체결 요소는 적어도 하나의 체결 부재가 체결 위치를 차지할 때 적어도 하나의 체결 부재를 적어도 부분적으로 수용하도록 구성된 체결 구멍을 포함한다. 적어도 하나의 체결 요소는 예를 들어 체결 구멍이 제공된 브래킷이거나 체결 구멍을 획정하는 체결 후프일 수 있다.

[0040] 본 발명의 일 실시예에 따르면, 잠금 시스템은 본체가 뚜껑에 체결될 때 뚜껑에 대한 그리고 회전축을 따르는 본체의 회전 운동을 방지하고 보다 구체적으로는 금지하도록 구성된 회전-잠금 장치를 포함하며, 상기 회전-잠금 장치는 본체에 제공되는 적어도 하나의 회전-잠금 부재, 및 뚜껑에 제공되고 본체가 뚜껑에 체결될 때 적어도 하나의 회전-잠금 부재와 협력하도록 구성되는 적어도 하나의 회전-잠금 요소를 포함한다.

[0041] 본 발명의 일 실시예에 따르면, 적어도 하나의 회전-잠금 부재와 적어도 하나의 회전-잠금 요소는 본체가 뚜껑에 체결될 때 구동 휠의 중심축을 회전축과 정렬시키도록 구성된다. 따라서 이는 줄이 당겨질 때 또는 식품이 그릇 안에서 처리되는 동안 눌릴 때 당김 줄 구동 장치와 작업 유닛이 회전축에서 벗어나 그릇 안내축에 대해 오정렬되는 것을 방지한다.

[0042] 본 발명의 일 실시예에 따르면, 회전-잠금 장치는 본체와 뚜껑에 대한 하나 이상의 조립 위치(들)를 규정하도록 구성된 각도 인덱싱 장치를 형성한다.

[0043] 본 발명의 일 실시예에 따르면, 체결 장치와 회전-잠금 장치는 상호 별개이다.

[0044] 본 발명의 일 실시예에 따르면, 하부 하우징은 적어도 하나의 회전-잠금 부재를 형성한다.

[0045] 본 발명의 일 실시예에 따르면, 적어도 하나의 회전-잠금 요소는 뚜껑의 상면에 제공되고 작업 유닛이 수평면 상에 안착될 때 위쪽을 향하도록 구성되는 회전-잠금 돌출부를 포함하며, 회전-잠금 돌출부는 회전축 주위로 예를 들어 연속적으로 또는 불연속적으로 연장되도록 구성된다.

[0046] 본 발명의 일 실시예에 따르면, 회전-잠금 돌출부는 회전축에 대해 동축적으로 배치되도록 구성된다.

[0047] 본 발명의 일 실시예에 따르면, 하부 하우징은 본체가 뚜껑에 체결될 때 회전-잠금 돌출부를 적어도 부분적으로 수용하도록 구성된다.

[0048] 본 발명의 일 실시예에 따르면, 회전-잠금 돌출부는 다각형 형상이며, 예를 들어 육각형 형상이다. 유리하게, 회전-잠금 돌출부는 하부 하우징의 형상에 상보적인 형상을 갖는다.

[0049] 본 발명의 일 실시예에 따르면, 회전-잠금 돌출부는 뚜껑의 상면으로부터 연장되고 작업 유닛이 수평면 상에 안착될 때 위쪽을 향하도록 구성된 잠금 리브, 및 잠금 리브로부터 측방향 외측으로 돌출하고 회전축으로부터 멀리 돌출하는 유지 림을 포함하며, 유지 림은 적어도 하나의 체결 요소를 적어도 부분적으로 형성한다.

[0050] 본 발명의 일 실시예에 따르면, 유지 림은 회전축 주위로 연속적으로 또는 불연속적으로 연장된다.

[0051] 본 발명의 일 실시예에 따르면, 잠금 리브와 유지 림은 적어도 하나의 유지 하우징을 획정한다. 유리하게, 유지 하우징은 링 형상이며 회전축 주위로 연장된다.

[0052] 본 발명의 일 실시예에 따르면, 회전-잠금 돌출부는 후크형 단면을 가지며, 따라서 적어도 하나의 체결 부재가 후크 연결될 수 있다.

[0053] 본 발명의 일 실시예에 따르면, 잠금 리브는 회전-잠금 돌출부 주위로 연장되는 뚜껑의 주요 부분에 수직하게 위쪽으로 향한다.

[0054] 본 발명의 일 실시예에 따르면, 본체가 뚜껑에 체결될 때, 적어도 하나의 회전-잠금 부재와 적어도 하나의 회전

-잠금 요소는 또한 이동 평면에서의 뚜껑에 대한 본체의 병진 운동을 방지하도록 구성된다.

[0055] 본 발명의 다른 실시예에 따르면, 잠금 시스템은 회전-잠금 장치와 별개인 병진-잠금 장치를 포함할 수 있으며, 병진-잠금 장치는 본체가 뚜껑에 체결될 때 이동 평면을 따라서 뚜껑에 대한 본체의 병진 운동을 방지하도록 구성된다.

[0056] 본 발명의 일 실시예에 따르면, 회전식 액세서리는 결합 부재를 포함하고, 구동 휠은 본체가 뚜껑에 체결될 때 결합 부재에 기계적으로 결합되어 회전 운동을 구동 휠에서 회전식 액세서리로 전달하도록 구성된 결합 요소를 포함한다.

[0057] 본 발명의 일 실시예에 따르면, 뚜껑은 중앙 관통 구멍을 포함하고, 결합 부재는 관통 구멍과 대면하여 배치되거나 중앙 관통 구멍을 통해서 돌출하도록 구성되며, 결합 요소는 기계적 커플링에 의해 결합 부재와 협력하도록 구성된다.

[0058] 본 발명의 일 실시예에 따르면, 기계적 커플링은 암/수 타입의 것이다.

[0059] 본 발명의 일 실시예에 따르면, 결합 요소는 암형 결합 요소이고, 결합 부재는 수형 결합 부재이다.

[0060] 본 발명의 일 실시예에 따르면, 회전-잠금 돌출부는 중앙 관통 구멍이 형성된 바닥 벽을 구비한 중앙 하우징을 획정한다.

[0061] 본 발명의 일 실시예에 따르면, 바닥 벽은 중앙 관통 구멍 주위로 연장되고 중앙 관통 구멍을 향해 아래쪽으로 수렴하는 바닥면을 포함한다.

[0062] 본 발명의 일 실시예에 따르면, 잠금 시스템은 본체가 뚜껑에 체결될 때 뚜껑에 대한 본체의 일체의 운동을 가장 가까운 기능적 간극까지 방지하도록 구성된다.

[0063] 본 발명의 다른 실시예에 따르면, 작업 유닛은 뚜껑에 장착되고 결합 부재에 회전식으로 부착되도록 구성되는 구동 인터페이스를 포함하며, 구동 인터페이스는 회전 운동을 구동 휠에서 회전식 액세서리로 전달하기 위해 기계적 커플링에 의해 구동 휠에 제공된 결합 요소와 협력하도록 구성된다.

[0064] 본 발명의 일 실시예에 따르면, 구동 인터페이스는 결합 부재를 수용하도록 구성된 결합 하우징을 포함한다.

[0065] 본 발명의 일 실시예에 따르면, 주방 기구는 뚜껑을 그릇에 제거 가능하게 체결하도록 구성된 연결 장치, 예를 들어 베이어닛 체결 시스템 또는 잠금 시스템을 포함한다. 이로 인해 뚜껑이 그릇 상에 효과적으로 중심맞춤되고 뚜껑의 축이 그릇의 축 및 회전축과 정렬된 상태를 유지한다.

[0066] 본 발명의 일 실시예에 따르면, 연결 장치는 그릇에 제공되고 회전축 주위에 분포되는 복수의 연결 부재, 및 뚜껑의 둘레 주위에 제공되고 연결 부재와 각각 협력하도록 구성된 복수의 연결 요소를 포함한다. 유리하게, 연결 부재는 그릇 청소를 더 쉽게 만들기 위해, 그릇에 의해 획정되는 내부 체적의 외부에 제공되고, 보다 구체적으로는 그릇의 외표면 상에 제공된다.

[0067] 본 발명의 일 실시예에 따르면, 당김 줄 구동 장치는 본체에 체결되고 줄이 당겨질 때 줄을 안내하도록 구성되는 줄 가이드를 포함한다. 이러한 줄 가이드의 존재는 줄이 전후로 이동할 때 본체에 대한 손상을 방지한다. 유리하게, 줄 가이드는 줄과 접촉할 때 줄 이동 중의 줄 마찰로 인한 줄 가열에 의해 변형되지 않을 황동, 세라믹 또는 금속, 또는 임의의 재료로 제조될 수 있다.

[0068] 본 발명의 일 실시예에 따르면, 줄 가이드는 튜브형이고, 줄이 통과할 수 있도록 구성된 내부 채널을 획정한다.

[0069] 본 발명의 일 실시예에 따르면, 당김 줄 구동 장치의 본체는 핸들을 회전축에 대해 반경 방향으로 멀리 이동시키고 줄을 회전축에 대해 반경 방향으로 인장시키도록 구성된 오프셋 요소를 포함한다.

[0070] 본 발명의 일 실시예에 따르면, 리턴 스프링은 회전축 주위에 감겨 있다. 리턴 스프링의 권선 평면은 회전축에 수직하게 배치되는 것이 유리하다.

[0071] 본 발명의 일 실시예에 따르면, 리턴 스프링은 구동 휠에 의해 적어도 부분적으로 획정되는 링형 공동 내에 수용된다.

[0072] 본 발명의 일 실시예에 따르면, 리턴 스프링은 구동 휠에 제공된 제1 고정 지점에 체결되는 제1 단부 부분, 및 본체에 제공된 제2 고정 지점에 체결되는 제2 단부 부분을 포함한다. 따라서 리턴 스프링은 팽팽해지거나 장력이 가해지면 에너지를 저장할 수 있고 압축 해제(토크 해제)되면 에너지를 방출할 수 있다. 방출된 에너지는

일반적으로 회전식 액세서리에 전달된다.

[0073] 본 발명의 일 실시예에 따르면, 리턴 스프링은 나선형 스프링이며, 예를 들어 탄성 밴드이다. 유리하게, 탄성 밴드는 연속 코일을 갖는 롤 형태로 공동에 감겨진다.

[0074] 본 발명의 일 실시예에 따르면, 구동 휠은 줄을 수용하도록 구성된 링형 홈을 포함한다. 유리하게, 구동 휠은 줄이 회전축 주위에 감기면서 수용되는 링형 홈을 포함하는 드럼 릴이다.

[0075] 본 발명의 일 실시예에 따르면, 줄은 회전축에 대해 반시계 방향으로 구동 휠의 링형 홈 안에 감기고, 구동 휠의 링형 공동 내에 배치되는 리턴 스프링은 회전축에 대해 시계 방향으로 감긴다. 줄은 예상하건대 회전축에 대해 시계 방향으로 구동 휠의 링형 홈 안에 감길 수 있으며, 리턴 스프링은 회전축에 대해 반시계 방향으로 감겨 있는 구동 휠의 링형 공동 내에 배치될 수 있다.

[0076] 본 발명의 일 실시예에 따르면, 구동 휠은 본체에 대해 회전 가능하다.

[0077] 본 발명의 일 실시예에 따르면, 주방 기구는 케이블이나 줄을 당겨서 한 부분에서 다른 부분으로 운동을 전달하기 위한 비전기식의 수동-조작되는 자체-격납식 릴을 요구하는 샐러드 스피너, 다지기, 으깨기, 착즙기, 블렌더 또는 임의의 기타 주방 기구이다.

[0078] 본 발명은 또한 그릇, 그릇을 닫도록 구성된 뚜껑, 및 그릇 안에 배치되고 회전축 주위로 회전 가능하게 장착된 회전식 액세서리를 포함하는 작업 유닛을 포함하는 주방 기구용 당김 줄 구동 장치이며, 상기 당김 줄 구동 장치는 본체, 본체 내에 수용되고 회전축에 대해 동축적으로 배치되도록 구성된 구동 휠, 구동 휠 주위에 감기도록 구성되고 구동 휠에 체결되는 제1 단부 및 제1 단부와 대향하는 제2 단부를 포함하는 줄, 및 줄의 제2 단부에 연결되고 줄을 당겨 구동 휠을 하나의 회전 방향으로 회전시키도록 구성된 핸들을 포함하고, 상기 당김 줄 구동 장치는 줄을 회전축에 대해 횡방향으로 당김으로써 수동으로 회전식 액세서리를 회전축 주위로 회전시키도록 구성되는, 당김 줄 구동 장치에 있어서,

[0079] 당김 줄 구동 장치는 자립형이고 뚜껑에 대해 제거 가능하도록 구성되며, 본체는 일시적으로 및 가역적으로 뚜껑에 체결되도록 구성되고 본체가 뚜껑에 체결될 때 뚜껑에 대해서 및 회전축을 따라서 회전 잠금되도록 구성되는 것을 특징으로 하는 당김 줄 구동 장치에 관한 것이다.

[0080] 본 발명의 일 실시예에 따르면, 본체는 적어도 하나의 체결 부재가 뚜껑에 제공된 적어도 하나의 체결 요소와 협력하여 본체를 뚜껑을 체결하도록 구성되는 체결 위치와, 적어도 하나의 체결 부재가 적어도 하나의 체결 요소를 해제하여 당김 줄 구동 장치가 뚜껑으로부터 제거될 수 있게 하도록 구성되는 해제 위치를 차지하도록 구성된 적어도 하나의 체결 부재를 포함한다.

[0081] 본 발명의 일 실시예에 따르면, 상기 본체는, 본체가 뚜껑에 체결될 때 뚜껑에 대한 그리고 회전축을 따르는 본체의 회전 운동을 방지하고 보다 구체적으로는 금지하기 위해, 본체가 뚜껑에 체결될 때 뚜껑에 제공된 적어도 하나의 회전-잠금 부재와 협력하도록 구성된 적어도 하나의 회전-잠금 부재를 포함한다.

도면의 간단한 설명

[0082] 본 발명의 목적, 양태 및 장점은 첨부 도면을 참조한, 비제한적 예로서 제공되는 본 발명의 특정 실시예에 대한 이하의 설명으로부터 더 잘 이해될 것이다:

도 1은 작업 유닛 및 휴지 단계에 있고 작업 유닛의 뚜껑에 체결된 당김 줄 구동 장치를 포함하는, 본 발명에 따른 다지기 타입 주방 기구의 사시도이다.

도 2는 휴지 단계에 있는 당김 줄 구동 장치의 아래로부터의 사시도이다.

도 3은 작업 유닛의 상부 사시도이다.

도 4는 작업 유닛의 부분 상부 사시도이다.

도 5는 도 1에 도시된 주방 기구의 종단면도이다.

도 6은 작업 단계에 있는 당김 줄 구동 장치의 상부 사시도이다.

도 7은 작업 단계에 있는 당김 줄 구동 장치의 부분 측면도이다.

도 8은 휴지 단계에 있는 당김 줄 구동 장치의 아래로부터의 부분 사시도이다.

도 9는 뚜껑의 아래로부터의 사시도이다.

도 10은 휴지 단계에 있는 당김 줄 구동 장치의 상부 부분 사시도이다.

도 11은 작업 단계에 있는 당김 줄 구동 장치의 부분 평면도이다.

발명을 실시하기 위한 구체적인 내용

[0083] 본 문서 전체를 통해서, 본 발명을 설명하기 위해 사용되는 용어 "종방향", "횡방향", "수평", "수직", "하부", "상부", "상", "하", "동축적", "반경방향"은 사용 시의 본 발명을 이것이 수평 평면 상에 배치되었을 때 지칭하는 것에 유의해야 한다. 본 발명의 의미 내에서, "동축적으로"라는 용어는 부품들이 동일한 축 상에 정렬된다는 것을 의미하지만, 반드시 부품들의 기하학적 중심을 통과할 필요는 없다.

[0084] 본 문서에서, "줄"은 구동 휠 주위에 감길 수 있는 케이블, 당김 체인, 스트랩 또는 임의의 다른 유사한 세장형 당김 요소를 지칭하기도 한다. 이러한 줄은 천연 재료, 금속 재료 또는 플라스틱 재료로 제조될 수 있다.

[0085] 도 1 내지 도 11은 다지기 타입의 본 발명에 따른 주방 기구(2)를 도시한다. 그러나, 주방 기구(2)는 케이블이나 줄을 당겨서 한 부분에서 다른 부분으로 운동을 전달하기 위한 비전기식의 수동-조작되는 자체-격납식 릴을 요구하는 샐러드 스피너, 으깨기, 착즙기, 블렌더 또는 임의의 기타 주방 기구(2)일 수 있다.

[0086] 주방 기구(2)는 식품을 담도록 의도된 내부 체적을 획정하는 그릇(4), 그릇(4)을 닫도록 구성된 뚜껑(5), 및 그릇(4) 안에 배치되고 회전축(A) 주위로 회전 가능하게 장착되는 회전식 액세서리(6)를 포함하는 작업 유닛(3)을 포함한다. 도 1 내지 도 11에 도시된 실시예에 따르면, 회전식 액세서리(6)는 하나 이상의 절단 블레이드(들)(7)를 포함하는 절단 도구이다. 그러나, 회전식 액세서리(6)는 그릇(4)에 담긴 식품을 처리하도록, 예를 들어 그릇(4)에 담긴 식품을 혼합하고, 치대고, 휘젓고, 갈고, 다지고, 자르고, 섞고, 조합하고, 유화하고 및/또는 반죽하도록 구성된 스핀 바스켓, 혼합 도구, 반죽 도구, 교반 도구, 또는 회전식 처리 도구로도 지칭되는 임의의 회전식 작업 도구일 수 있다.

[0087] 유리하게, 주방 기구(2)는 뚜껑(5)을 그릇(4)에 제거 가능하게 체결하도록 구성된 총검 체결 시스템과 같은 연결 장치(8)를 포함한다. 보다 구체적으로, 연결 장치(8)는 그릇(4)에 제공되고 회전축(A) 주위에 분포되는 복수의 연결 부재(8.1), 및 뚜껑(5)의 둘레 주위에 제공되고 연결 부재(8.1)와 각각 협력하도록 구성된 복수의 연결 요소(8.2)를 포함한다. 유리하게, 연결 부재(8.1)는 그릇(4) 청소를 더 쉽게 만들기 위해 내부 체적의 외부에, 보다 구체적으로는 그릇(4)의 외표면에 제공된다.

[0088] 도 1 내지 도 11에 도시된 실시예에 따르면, 뚜껑(5)은 뚜껑(5)의 하면에 제공되고 그릇(4)의 상부 주변 에지와 협력하도록 구성되는 링형 밀봉 립(9)을 구비한다. 이러한 링형 밀봉 립(9)의 존재는 원심분리의 결과로 식품이 그릇(4) 밖으로 비산하는 위험을 크게 감소시킨다.

[0089] 유리하게, 연결 장치(8)는 뚜껑(5)과 그릇(4) 사이의 밀봉을 더 증가시키기 위해 뚜껑(5)을 그릇(4)의 상부 주변 에지에 대해 가압하도록 구성된다. 이를 위해, 도 9에서 볼 수 있듯이, 뚜껑(5)이 수평면 상에 안착될 때 연결 요소(8.2)의 각각은 수평에 대해 경사진다.

[0090] 주방 기구(2)는 또한 회전식 액세서리(6)를 수동으로 회전축(A) 주위로 회전시키도록 구성된 당김 줄 구동 장치(11)를 포함한다.

[0091] 당김 줄 구동 장치(11)는 보호 하우징을 형성하는 본체(12)를 포함한다. 예를 들어, 본체(12)는 베이스(12.1) 및 베이스(12.1)에 체결되는 보호 커버(12.2)를 포함할 수 있으며, 베이스(12.1)와 보호 커버(12.2)는 내부 하우징(13)을 획정한다. 유리하게, 보호 커버는 사용자가 당김 줄 구동 장치(11)를 사용하여 주방 기구(2)를 쉽게 들어 올릴 수 있게 하고 또한 당김 줄 구동 장치(11)를 쉽게 다룰 수 있게 하는 파지부를 포함한다.

[0092] 당김 줄 구동 장치(11)는 이하를 추가로 포함한다:

[0093] - 본체(12)에 의해 획정되는 내부 하우징(13)에 수용되고 회전축(A)에 대해 동축적으로 배치되도록 구성된 구동 휠(14)로서, 본체(12)에 대해 회전 가능하게 장착되는, 구동 휠(14),

[0094] - 구동 휠(14) 주위에 감기도록 구성된 줄(15)로서, 구동 휠(14)에 체결되는 제1 단부 및 제1 단부와 대향하는 제2 단부를 포함하는, 줄(15),

[0095] - 본체(12) 외부에 배치되는 핸들(16)로서, 줄(15)의 제2 단부에 연결되고 줄(15)을 당겨 구동 휠(14)을 일방향

으로 회전시키도록 구성된, 핸들(16), 및

[0096] - 본체(12)에 의해 획정되는 내부 하우징(13)에 수용되고 회전축(A)에 대해 동축적으로 배치되도록 구성된 리턴 스프링(17)으로서, 사용자가 핸들(16)을 당긴 후 줄(15)을 구동 휠(14) 주위에 감기 위해 구동 휠(14)을 회전 방향과 반대되는 역회전 방향으로 회전시키도록 구성된, 리턴 스프링(17).

[0097] 따라서 회전식 액세서리(6)는 보다 구체적으로, 사용자가 줄(15)에 연결된 핸들(16)을 당길 때 절단 블레이드(들)(7)를 회전시킴으로써 그릇(4)에 담긴 식품을 다지도록 구성된다.

[0098] 유리하게, 핸들(16)은 예를 들어 대체로 원호 형태의, 곡선 형상을 갖는 파지부(16.1), 및 당김 줄 구동 장치(11)가 휴지 단계에 있을 때 본체(12)의 외표면을 받치도록 구성된 정지부(16.2)를 포함한다.

[0099] 도 1 내지 도 11에 도시된 실시예에 따르면, 리턴 스프링(17)은 회전축(A) 주위에 감기고, 리턴 스프링(17)의 권선 평면은 회전축(A)에 수직하게 배치되는 것이 유리하다. 유리하게, 리턴 스프링(17)은 연속 코일을 갖는 롤 형태의 탄성 밴드와 같은 나선형 스프링이며, 구동 휠(14)에 의해 적어도 부분적으로 획정되는 링형 공동 내에 수용된다.

[0100] 도 10에 도시된 바와 같이, 리턴 스프링(17)은 구동 휠(14)에 제공된 제1 고정 지점에 체결되는 제1 단부 부분(17.1), 및 본체(12)에 제공된 제2 고정 지점에 체결되는 제2 단부 부분(17.2)을 포함한다. 따라서 리턴 스프링(17)은 팽팽해지거나 장력이 가해지면 에너지를 저장할 수 있고 압축 해제(토크 해제)되면 에너지를 방출할 수 있다.

[0101] 도 7에 보다 구체적으로 도시되어 있듯이, 구동 휠(14)은 줄(15)을 수용하도록 구성된 링형 홈(18)을 포함한다. 유리하게, 줄(15)은 회전축(A)에 대해 반시계 방향으로 링형 홈(18)에 감기며, 구동 휠(14)의 링형 공동 내에 배치되는 리턴 스프링(17)은 회전축(A)에 대해 시계 방향으로 감긴다. 그러나, 줄(15)은 회전축(A)에 대해 시계 방향으로 구동 휠(14)의 링형 홈(18)에 감길 수 있고, 리턴 스프링(17)은 회전축(A)에 대해 반시계 방향으로 감긴 구동 휠(14)의 링형 공동 내에 배치될 수 있다.

[0102] 유리하게, 당김 줄 구동 장치(11)는 또한, 본체(12)에 체결되고 줄(15)이 당겨질 때 줄(15)을 안내하도록 구성되는 줄 가이드(19)를 포함한다. 줄 가이드(19)는 줄(15)과 접촉할 때 줄 이동 중의 줄 마찰로 인한 줄(15) 가열에 의해 변형되지 않을 예를 들어 황동, 세라믹 또는 금속, 또는 임의의 재료로 제조될 수 있다. 도 1 내지 도 11에 도시된 실시예에 따르면, 줄 가이드(19)는 튜브형이고 줄(15)이 통과할 수 있도록 구성된 내부 채널을 획정한다. 유리하게, 내부 채널은 본체(12)의 외주 벽 내로 개방된다.

[0103] 도 2 내지 도 5에 보다 구체적으로 도시되어 있듯이, 회전식 액세서리(6)는 결합 부재(21)를 포함하고, 구동 휠(14)은 회전 운동을 구동 휠(14)에서 회전식 액세서리(6)로 전달하기 위해 본체(12)가 뚜껑(5)에 체결될 때 결합 부재(21)에 기계적으로 결합되도록 구성된 결합 요소(22)를 포함한다. 유리하게, 결합 부재(21)와 결합 요소(22)는 각각 예를 들어 육각형의, 다각형 단면을 갖는다.

[0104] 도 1 내지 도 11에 도시된 실시예에 따르면, 뚜껑(5)은 중앙 관통 구멍(23)을 포함하고, 결합 부재(21)는 관통 구멍과 대면하여 배치되거나 중앙 관통 구멍을 통해서 돌출하도록 구성된다. 유리하게, 결합 요소(22)는 암/수 타입의 기계적 커플링에 의해 결합 부재(21)와 직접 협력하도록 구성된다. 도 1 내지 도 11에 도시된 실시예에 따르면, 결합 요소(22)는 암형 결합 부재이고, 결합 부재(21)는 수형 결합 부재이다. 그러나, 결합 요소(22)가 수형 결합 요소일 수 있고, 결합 부재(21)가 암형 결합 부재일 수 있다.

[0105] 도 2 및 도 6에 보다 구체적으로 도시되어 있듯이, 당김 줄 구동 장치(11)는 자립형이며, 뚜껑(5)에 대해 제거 가능하도록 구성된다.

[0106] 이를 위해, 주방 기구(2)는 당김 줄 구동 장치(11)의 본체(12)를 일시적으로 및 가역적으로 뚜껑(5)에 체결하도록 구성된 잠금 시스템(23)을 포함한다. 잠금 시스템(23)은 추가로:

[0107] - 본체(12)가 뚜껑(5)에 체결될 때 뚜껑(5)에 대한 그리고 회전축(A)을 따르는 본체(12)의 일체의 회전 운동을 금지하고,

[0108] - 본체(12)가 뚜껑(5)에 체결될 때 회전축(A)에 평행한 이동 방향(D)으로의 뚜껑(5)에 대한 본체(12)의 일체의 병진 운동을 방지하고,

[0109] - 본체(12)가 뚜껑(5)에 체결될 때 회전축(A)에 직교하는 이동 평면(P)에서의 뚜껑(5)에 대한 본체(12)의 일체의 병진 운동을 방지하도록 구성된다.

[0110] 잠금 시스템(23)은 본체(12)가 뚜껑(5)에 체결될 때 본체(12)를 뚜껑(5)에 대해 병진 운동 및 회전 운동하지 못하게 하도록 구성된다. 유리하게, 잠금 시스템(23)은 보다 구체적으로, 본체(12)가 뚜껑(5)에 체결될 때 뚜껑(5)에 대한 본체(12)의 일체의 운동을 가장 가까운 기능적 간극까지 방지하도록 구성된다.

[0111] 도 1 내지 도 11에 도시된 실시예에 따르면, 잠금 시스템(23)은 당김 줄 구동 장치(11)의 본체(12)를 일시적으로 및 가역적으로 뚜껑(5)에 체결하고 이동 방향(D)으로의 뚜껑(5)에 대한 본체(12)의 병진 운동을 방지하도록 구성된 체결 장치(24)를 포함한다.

[0112] 체결 장치(24)는 보다 구체적으로, 본체(12) 내에 적어도 부분적으로 수용되고 상호 대향하여 배치되는 두 개의 체결 부재(25), 예를 들어 체결 브래킷, 체결 핀 또는 체결 클램프를 포함한다. 두 개의 체결 부재(25)는, 제1 및 제2 체결 부재(25)가 상호 근접하며 본체(12)를 뚜껑(5)에 체결하기 위해 뚜껑(5)에 제공되고 체결 장치(24)에 속하는 체결 부재(26)와 협력하도록 구성되는 체결 위치와, 두 개의 체결 부재(25)가 상호 이격되고 당김 줄 구동 장치(11)가 뚜껑(5)에서 제거될 수 있도록 체결 부재(26)를 해제시키도록 구성되는 해제 위치 사이에서, 본체(12)에 대해 이동 가능하도록 장착된다.

[0113] 도 5, 도 7 및 도 11에 도시된 바와 같이, 두 개의 체결 부재(25)는 본체(12)의 하측 부분에 배치되며, 그 각각은 본체(12)가 뚜껑(5)에 체결될 때 회전축(A)에 평행하게 구성되는 각각의 힌지 핀 주위로 본체(12)에 대해 힌지-장착된다.

[0114] 유리하게, 본체(12)는 아래쪽으로 개방되고 본체(12)의 하면으로 개방되는 하부 하우징(27)(도 2 참조)을 포함한다. 하부 하우징(27)은 본체(12)가 뚜껑(5)에 체결될 때 뚜껑(5)에 제공된 체결 요소(26)를 적어도 부분적으로 수용하도록 구성되며, 두 개의 체결 부재(25)는 이들이 체결 위치를 차지할 때 하부 하우징(27) 내로 돌출하도록 구성된다. 하부 하우징(27)은 예를 들어 육각형의, 다각형 단면을 가질 수 있다.

[0115] 도 1 내지 도 11에 도시된 실시예에 따르면, 체결 요소(26)는 뚜껑(5)에 제공되고 회전축(A) 주위로 연속적으로 연장되는 유지 림(이하에서 더 자세히 설명됨)에 의해 형성된다. 그러나, 유지 림은 회전축(A) 주위로 불연속적으로 연장될 수 있다. 따라서 두 개의 체결 부재(25)는 보다 구체적으로, 두 개의 체결 부재(25)가 체결 위치를 차지할 때 유지 림 아래에 후크 연결되도록 구성된다.

[0116] 도 1 내지 도 11에 도시된 실시예에 따르면, 체결 장치(24)는 체결 부재(25)를 체결 위치로 복귀시키도록 구성된 복귀 수단(도면에 도시되지 않음), 및 당김 줄 구동 장치(11)에 제공되고 작동 기구(29)가 사용자에 의해 작동될 때 체결 부재(25)를 해제 위치로 이동시키도록 구성된 작동 기구(29)를 포함한다. 유리하게, 작동 기구(29)는 본체(12)에 적어도 부분적으로 수용되며, 본체(12)의 외주 벽에 제공된 보디(31)의 개구를 통해서 돌출하도록 그리고 그에 따라 사용자가 접근할 수 있도록 구성된 작동부(29.1)를 포함한다.

[0117] 도 1 내지 도 11에 도시된 실시예에 따르면, 작동 기구(29)는 두 개의 체결 부재(25)에 각각 부착되고 서로에 대해 이동 가능하게 장착되는 두 개의 연결 아암(29.2)을 추가로 포함한다. 작동부(29.1)는 보다 구체적으로 연결 아암(29.2) 중 하나에 제공된다. 각각의 연결 아암(29.2)은 예를 들어 각각의 체결 부재(25)를 갖는 단일 부품으로 제조될 수 있다.

[0118] 유리하게, 연결 아암(29.2) 중 하나에는 예를 들어 원호 형상의 안내 슬롯이 제공되고, 연결 아암(29.2) 중 다른 하나에는 안내 슬롯에 슬라이드 가능하게 장착되는 안내 핀이 제공되며, 따라서 사용자에 의해 작동부(29.1)에 압력이 가해질 때, 안내 핀은 안내 슬롯 내에서 슬라이딩되고 두 개의 연결 아암(29.2)은 회전축(A) 방향으로 반경 방향으로 이동한다. 두 개의 연결 아암(29.2)의 이러한 운동은 두 개의 체결 부재(25)가 멀어지게 하여, 해제 위치로 이동하게 한다.

[0119] 잠금 시스템(23)은 본체(12)가 뚜껑(5)에 체결될 때 뚜껑(5)에 대한 그리고 회전축(A)을 따르는 본체(12)의 회전 운동을 방지하고 보다 구체적으로는 금지하도록 구성된 회전-잠금 장치(32)를 추가로 포함한다.

[0120] 회전-잠금 장치(32)는 본체(12)에 제공되는 회전-잠금 부재, 및 뚜껑(5)에 제공되고 본체(12)가 뚜껑(5)에 체결될 때 회전-잠금 부재와 협력하도록 구성된 회전-잠금 요소를 포함한다. 유리하게, 회전-잠금 부재와 회전-잠금 요소는 또한 본체(12)가 뚜껑(5)에 체결될 때 구동 휠(14)의 중심축을 회전축(A)과 정렬시키도록 구성된다.

[0121] 도 1 내지 도 11에 도시된 실시예에 따르면, 회전-잠금 부재는 하부 하우징(27)에 의해 형성되고, 회전-잠금 요소는 뚜껑(5)의 상면에 제공되고 작업 유닛(3)이 수평면 상에 안착될 때 위쪽을 향하도록 구성되는 회전-잠금 돌출부(34)를 포함한다.

[0122] 회전-잠금 돌출부(34)는 회전축(A) 주위로 예를 들어 연속적으로 또는 불연속적으로 연장되도록 구성되고, 회전

축(A)에 대해 동축적으로 배치된다. 유리하게, 하부 하우징(27)은 본체(12)가 뚜껑(5)에 체결될 때 회전-잠금 돌출부(34)를 적어도 부분적으로 수용하도록 구성되고, 회전-잠금 돌출부(34)는 하부 하우징(27)의 형상에 상보적인 형상을 갖는다. 회전-잠금 돌출부(34)는 다각형 형상이며, 예를 들어 육각형 형상인 것이 유리하다.

[0123] 도 1 내지 도 11에 도시된 실시예에 따르면, 회전-잠금 돌출부(34)는 이하를 포함한다:

[0124] - 뚜껑(5)의 상면으로부터 연장되고 작업 유닛(3)이 수평면 상에 안착될 때 위쪽을 향하도록 구성된 잠금 리브(35), 및

[0125] - 잠금 리브(35)로부터 측방향 외측으로 돌출하고 회전축(A)으로부터 멀리 돌출하는 유지 림[체결 요소(26)를 형성].

[0126] 회전-잠금 돌출부(34)는 후크형 단면을 가지며, 따라서 두 개의 체결 부재(25)는 체결 위치를 차지할 때 최적으로 함께 후크 연결된다. 유리하게, 잠금 리브(35)와 유지 림은 회전축(A) 주위로 연장되는 링형 유지 하우징(37)을 획정하며, 링형 유지 하우징은 두 개의 체결 부재(25)를 적어도 부분적으로 수용하도록 구성된다.

[0127] 도 1 내지 도 11에 도시된 실시예에 따르면, 회전-잠금 돌출부(34)는 중앙 관통 구멍(23)이 형성된 바닥 벽(39)을 구비한 중앙 하우징(38)을 획정한다. 바닥 벽(39)은 중앙 관통 구멍(23) 주위로 연장되고 중앙 관통 구멍(23)을 향해 아래쪽으로 수렴하는 바닥면(41)을 포함한다. 회전-잠금 돌출부(34)와 뚜껑(5)의 이 구성은 회전식 액세서리(6)가 회전했을 때 중앙 관통 구멍(23)을 통해서 비산할 가능성이 있는 임의의 액체 식품을 봉입하고 중앙 관통 구멍(23) 쪽으로 및 따라서 그릇(4) 쪽으로 방향전환할 수 있게 한다.

[0128] 도 1 내지 도 11에 도시된 실시예에 따르면, 회전-잠금 부재와 회전-잠금 요소는 또한 본체(12)가 뚜껑(5)에 체결될 때 이동 평면에서의 뚜껑(5)에 대한 본체(12)의 병진 운동을 방지하도록 구성된다. 그러나, 본 발명의 다른 실시예에 따르면, 잠금 시스템(23)은, 병진-잠금 장치(32)와 별개이고 본체(12)가 뚜껑(5)에 체결될 때 이동 평면에서의 뚜껑(5)에 대한 본체(12)의 병진 운동을 방지하도록 구성된 회전-잠금 장치를 포함할 수 있다.

[0129] 도면에 도시되지 않은 본 발명의 실시예에 따르면, 체결 장치(24)는 뚜껑(5)에 제공되는 하나 이상의 체결 요소(들)를 포함할 수 있고, 상기 또는 각각의 체결 요소(26)는 체결 부재(25)가 체결 위치를 차지할 때 본체(12)에 제공된 후킹 탭과 같은 각각의 체결 부재(25)를 적어도 부분적으로 수용하도록 구성된 체결 구멍을 구비한다. 체결 장치(24)는 예를 들어, 뚜껑(5)에 제공되고 각각이 체결 구멍을 갖는 두 개의 체결 브래킷, 또는 뚜껑(5)에 제공되고 각각이 체결 구멍을 획정하는 두 개의 체결 후프를 포함할 수 있다.

[0130] 도면에 도시되지 않은 본 발명의 실시예에 따르면, 작업 유닛(3)은 뚜껑(5)에 장착되고 결합 부재(21)에 회전식으로 부착되도록 구성되는 구동 인터페이스를 포함하며, 구동 인터페이스는 회전 운동을 구동 휠(14)에서 회전식 액세서리(6)로 전달하기 위해 기계적 커플링에 의해 구동 휠(14)에 제공된 결합 부재(22)와 협력하도록 구성된다. 예를 들어, 구동 인터페이스는 결합 부재(21)를 수용하도록 구성된 결합 하우징을 포함할 수 있다.

[0131] 본 발명을 특정한 예시적 실시예 및 용도와 관련하여 설명했지만, 본 발명이 이것에 한정되지 않는 것은 명백하다.

[0132] 특히 다양한 요소의 배치 및 구성과 관련하여 또는 동등한 기술로 대체함으로써 본 발명의 보호 범위를 벗어나지 않는 한도 내에서 여전히 변경이 이루어질 수 있다.

도면

도면1

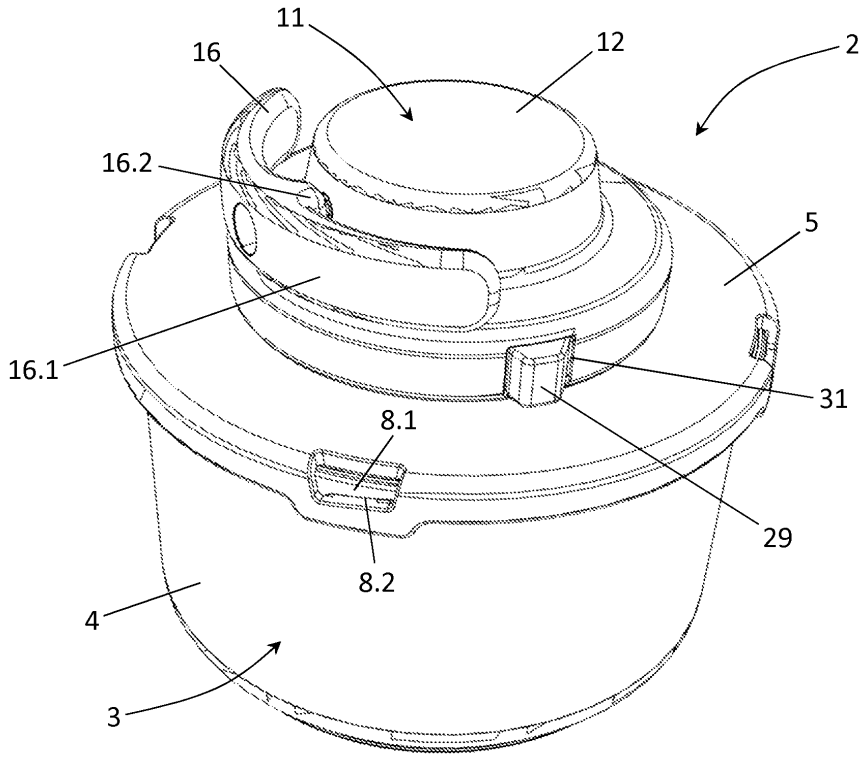

도면2

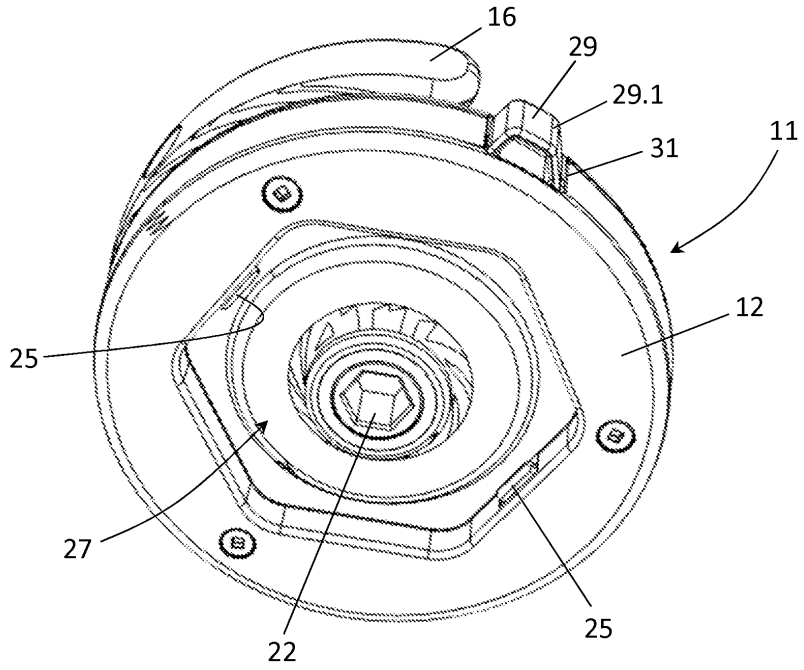

도면3

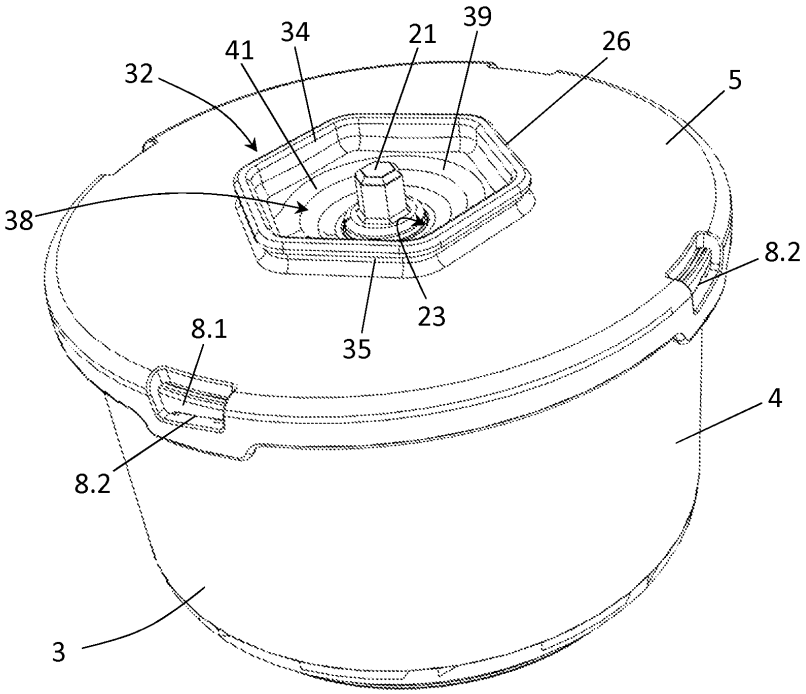

도면4

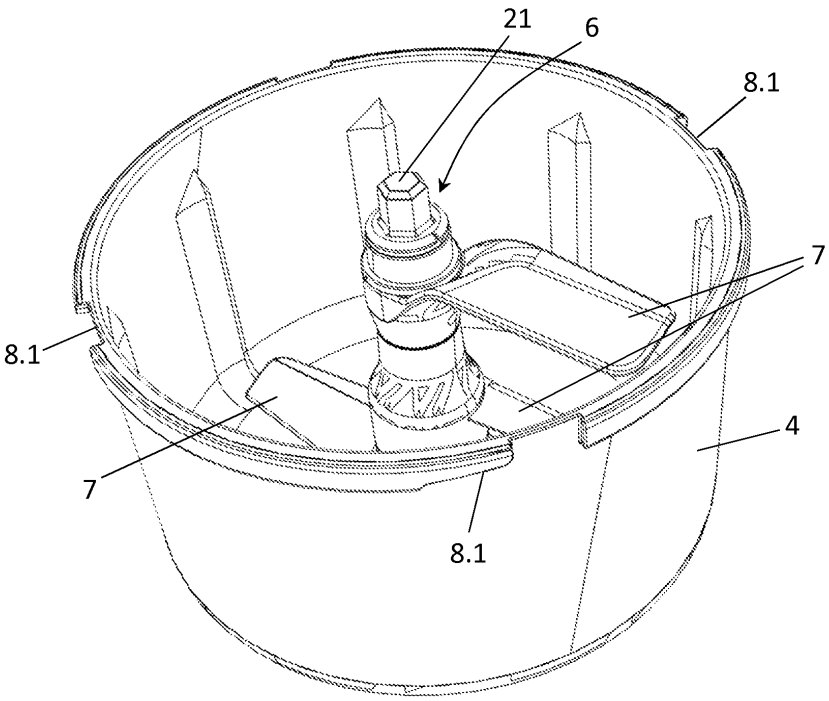

도면5

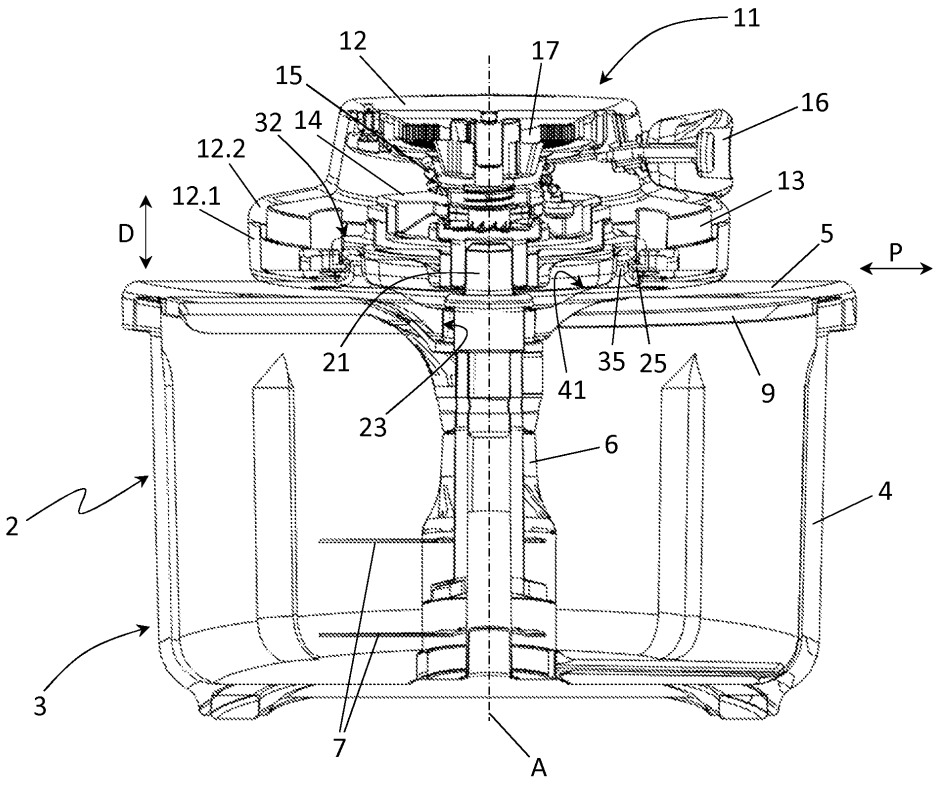
11
12
17
15
16
32
14
12.2
13
12.1
D
5
P
21
35
25
41
9
23
6
2
4
3
7
A

도면6

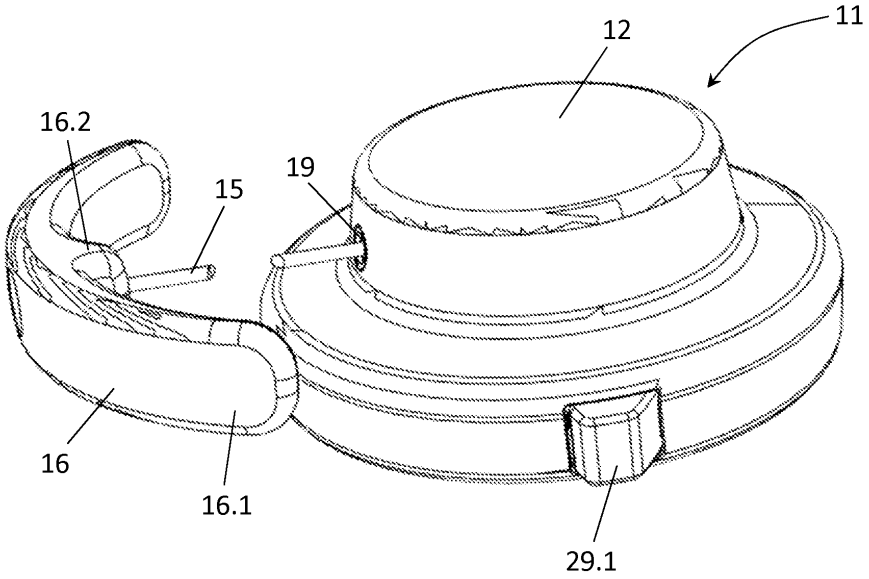
11
12
16.2
19
15
16
16.1
29.1

도면7

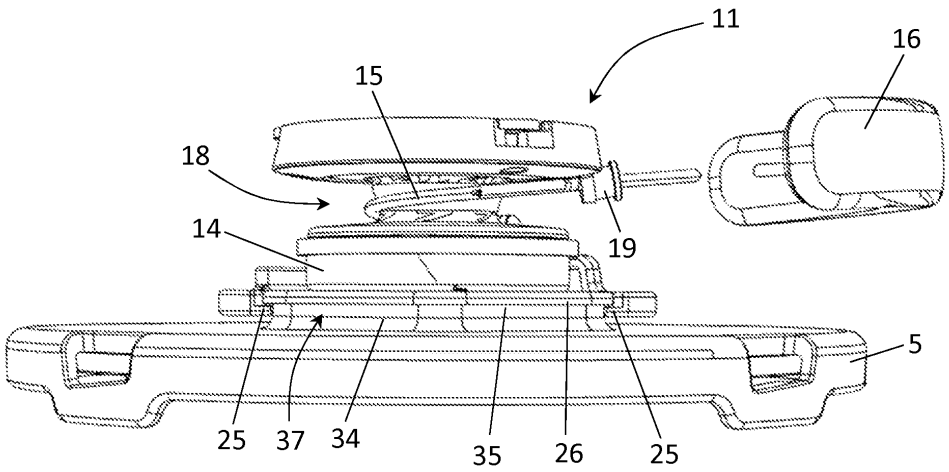

도면8

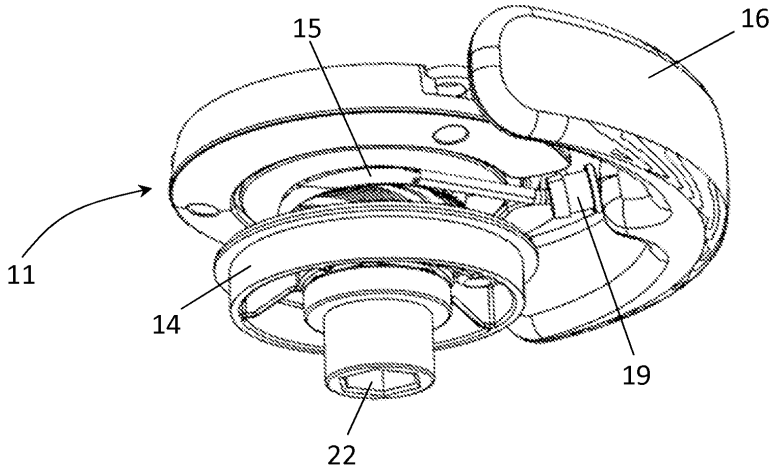

도면9

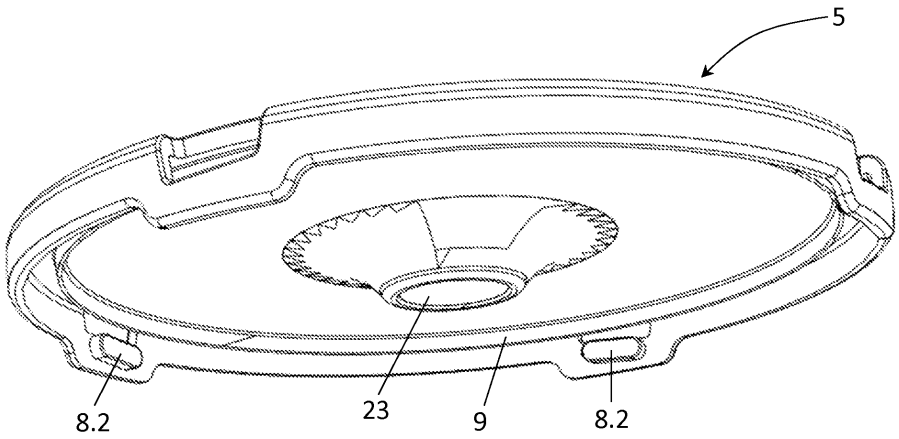

도면10

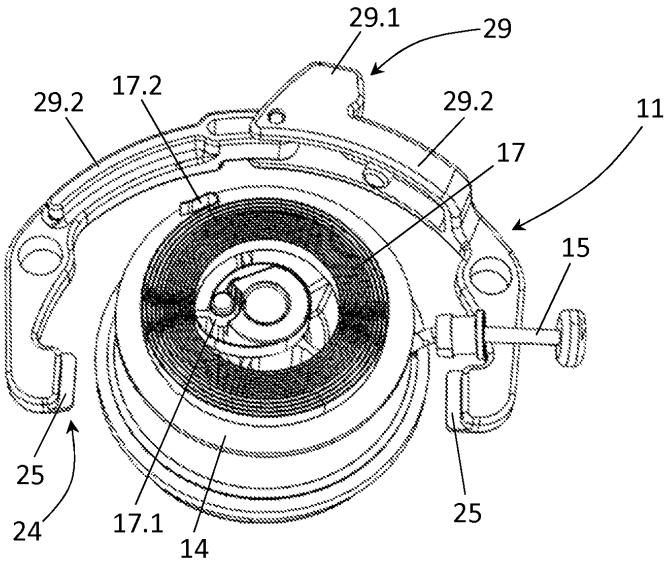
29.1
29
29.2
17.2
29.2
11
17
15
25
24
17.1
14
25

도면11

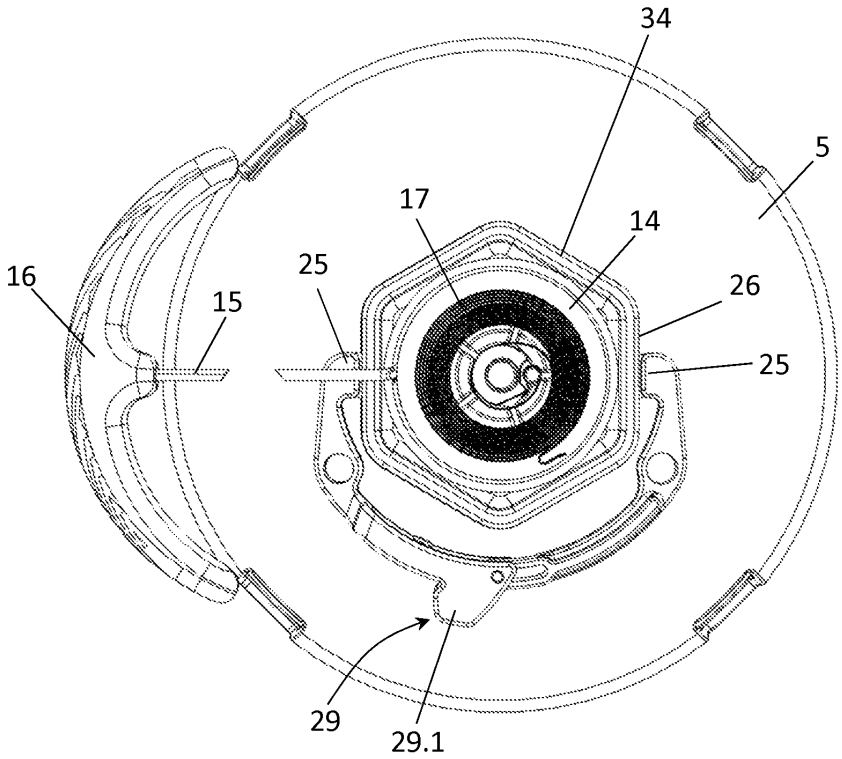
34
5
17
14
16
25
15
26
25
29
29.1