(19)国家知识产权局

(12)实用新型专利

(10)授权公告号 CN 221091922 U
(45)授权公告日 2024.06.07

(21)申请号 202323046228.8

(22)申请日 2023.11.13

(73)专利权人 上海浦茂包装材料有限公司
地址 200540 上海市金山区金山工业区天工路285弄6号

(72)发明人 蔡为 徐光乐

(51)Int.Cl.
B65D 30/20(2006.01)
B65D 33/00(2006.01)
B65D 81/20(2006.01)

权利要求书1页 说明书3页 附图4页

(54)实用新型名称

一种薄膜顶头密封袋

(57)摘要

本实用新型涉及一种薄膜顶头密封袋,包括密封袋本体,密封袋本体的中部设置有可拉伸收缩的褶皱部,密封袋本体的底部固定连接有连接管,连接管的外侧设置有外螺纹,连接管的外侧螺纹连接有密封螺母。本实用新型的有益效果在于,褶皱部可以使得密封袋本体具备拉伸的功能,因此,当密封袋本体长度不够时,可以通过这种方式拉伸自身长度,从而可以适应不同长度的物品,通过连接管则可以为密封袋本体进行排气抽真空的操作,也可以选择充气使密封袋本体膨胀的效果,分别可以对应一些需要真空储存的物品或者一些容易因为碰撞而损坏的物品,通过上述技术手段,使得本装置既可以适应不同长度的物品进行存放,还可以对物品进行真空或空气填充的保存方式。

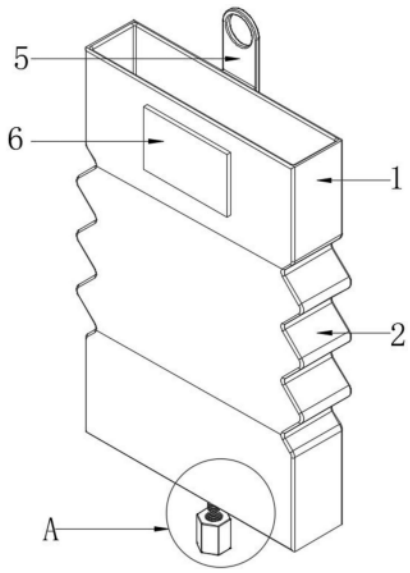

CN 221091922 U

1.一种薄膜顶头密封袋,包括密封袋本体(1),其特征在于:所述密封袋本体(1)的中部设置有可拉伸收缩的褶皱部(2),所述密封袋本体(1)的底部固定连接有连接管(3),所述连接管(3)的外侧设置有外螺纹,所述连接管(3)的外侧螺纹连接有密封螺母(4),所述密封袋本体(1)的一侧固定连接有吊装块(5),所述吊装块(5)延伸至密封袋本体(1)的上方,所述密封袋本体(1)的外侧固定连接有魔术贴(6),所述密封袋本体(1)内壁的两侧均固定连接有热融部(7)。

2.根据权利要求1所述的一种薄膜顶头密封袋,其特征在于:所述密封袋本体(1)的材质设置为多层薄膜结构,其多层薄膜由接触层(8)、缓震层(9)、防水层(10)、防护层(11)、胶合层(12)和防菌层(13)组成。

3.根据权利要求2所述的一种薄膜顶头密封袋,其特征在于:所述接触层(8)设置在最外侧,所述接触层(8)的一侧固定连接有缓震层(9),所述缓震层(9)远离接触层(8)的一侧设置有防水层(10),所述防水层(10)远离缓震层(9)的一侧固定连接有防护层(11),所述防护层(11)远离防水层(10)的一侧设置通过胶合层(12)黏结有防菌层(13)。

4.根据权利要求2所述的一种薄膜顶头密封袋,其特征在于:所述接触层(8)设置为TPU材质,且具体型号设置为90A。

5.根据权利要求2所述的一种薄膜顶头密封袋,其特征在于:所述缓震层(9)设置为橡胶材质,且具体规格设置为天然橡胶。

6.根据权利要求2所述的一种薄膜顶头密封袋,其特征在于:所述防水层(10)设置为聚氨酯材质,且具体规格设置为热塑性聚氨酯。

7.根据权利要求2所述的一种薄膜顶头密封袋,其特征在于:所述防护层(11)设置为不锈钢丝编织网,其具体编织规格为0.5*0.5mm。

8.根据权利要求2所述的一种薄膜顶头密封袋,其特征在于:所述防菌层(13)设置为无菌布层。

一种薄膜顶头密封袋

技术领域

[0001] 本实用新型涉及顶头密封袋技术领域,尤其涉及一种薄膜顶头密封袋。

背景技术

[0002] 顶头密封袋是一种常见的塑料袋,它的设计特点是在袋子的顶部有一个密封口,可以轻松地封闭袋子,防止里面的物品从袋口溢出或受潮。这种袋子通常用于食品包装、储存小件物品、封装药品等等。

[0003] 经检索,中国专利公开了一种无涂层医用顶头袋(授权公告号CN216762787U),该专利技术袋包括:顶头袋主体,所述顶头袋主体包括袋体和袋头,所述袋体的一侧外表面积袋头的一侧外表面连接,所述顶头袋主体上设置有密封机构和存放机构,并且达到了提高了袋头的密封性能,方便人们使用的有益效果。

[0004] 但是,该专利技术在实际的应用过程中,顶头袋的存储容量无法调节,因此,在实际使用中,往往需要配备不同的顶头袋来配合存放不同体积的物品,不仅使用成本较大且寻找合适尺寸的顶头袋也较为不便,因此,本领域技术人员提出了一种薄膜顶头密封袋。

实用新型内容

[0005] 鉴于现有技术中存在的上述问题,本实用新型的主要目的在于提供一种薄膜顶头密封袋。

[0006] 本实用新型的技术方案是这样的:一种薄膜顶头密封袋,包括密封袋本体,其特征在于:所述密封袋本体的中部设置有可拉伸收缩的褶皱部,所述密封袋本体的底部固定连接有连接管,所述连接管的外侧设置有外螺纹,所述连接管的外侧螺纹连接有密封螺母,所述密封袋本体的一侧固定连接有吊装块,所述吊装块延伸至密封袋本体的上方,所述密封袋本体的外侧固定连接有魔术贴,所述密封袋本体内壁的两侧均固定连接有热融部。

[0007] 作为一种优选的实施方式,所述密封袋本体的材质设置为多层薄膜结构,其多层薄膜由接触层、缓震层、防水层、防护层、胶合层和防菌层组成。

[0008] 作为一种优选的实施方式,所述接触层设置在最外侧,所述接触层的一侧固定连接有缓震层,所述缓震层远离接触层的一侧设置有防水层,所述防水层远离缓震层的一侧固定连接有防护层,所述防护层远离防水层的一侧设置通过胶合层粘结有防菌层。

[0009] 作为一种优选的实施方式,所述接触层设置为TPU材质,且具体型号设置为90A。

[0010] 作为一种优选的实施方式,所述缓震层设置为橡胶材质,且具体规格设置为天然橡胶。

[0011] 作为一种优选的实施方式,所述防水层设置为聚氨酯材质,且具体规格设置为热塑性聚氨酯。

[0012] 作为一种优选的实施方式,所述防护层设置为不锈钢丝编织网,其具体编织规格为0.5*0.5mm。

[0013] 作为一种优选的实施方式,所述防菌层设置为无菌布层。

[0014] 与现有技术相比,本实用新型的优点和积极效果在于:

[0015] 本实用新型中,褶皱部可以使得密封袋本体具备拉伸的功能,因此,当密封袋本体长度不够时,可以通过这种方式拉伸自身长度,从而可以适应不同长度的物品,而通过连接管则可以为密封袋本体进行排气抽真空的操作,也可以选择充气使密封袋本体膨胀的效果,分别可以对应一些需要真空储存的物品或者一些容易因为碰撞而损坏的物品,通过上述技术手段,使得本装置既可以适应不同长度的物品进行存放,还可以对物品进行真空或空气填充的保存方式,较传统装置极大地提高了作业质量与使用效率。

附图说明

[0016] 图1为本实用新型的等轴测视图;

[0017] 图2为本实用新型的内部结构示意图;

[0018] 图3为图1中A处的放大图;

[0019] 图4为本实用新型的密封袋分层结构示意图。

[0020] 图例说明:1、密封袋本体;2、褶皱部;3、连接管;4、密封螺母;5、吊装块;6、魔术贴;7、热融部;8、接触层;9、缓震层;10、防水层;11、防护层;12、胶合层;13、防菌层。

具体实施方式

[0021] 为使本实用新型实施例的目的、技术方案和优点更加清楚,下面将结合本实用新型实施例中的附图,对本实用新型实施例中的技术方案进行清楚、完整的描述,显然,所描述的实施例是本实用新型一部分实施例,而不是全部的实施例。

[0022] 下面将参照附图和具体实施例对本实用新型做进一步的说明

实施例

[0023] 如图1—图4所示,本实用新型提供一种技术方案:包括密封袋本体1,密封袋本体1的中部设置有可拉伸收缩的褶皱部2,密封袋本体1的底部固定连接有连接管3,连接管3的外侧设置有外螺纹,连接管3的外侧螺纹连接有密封螺母4,密封袋本体1的一侧固定连接有吊装块5,吊装块5延伸至密封袋本体1的上方,密封袋本体1的外侧固定连接有魔术贴6,密封袋本体1内壁的两侧均固定连接有热融部7;

[0024] 基于上述表述并进行补充以及原理阐述:

[0025] 褶皱部2可以使得密封袋本体1具备拉伸的功能,因此,当密封袋本体1长度不够时,可以通过这种方式拉伸自身长度,从而可以适应不同长度的物品,而通过连接管3则可以为密封袋本体1进行排气抽真空的操作,也可以选择充气使密封袋本体1膨胀的效果,分别可以对应一些需要真空储存的物品或者一些容易因为碰撞而损坏的物品,并且通过魔术贴6可以将铭牌等物品贴在密封袋本体1的外侧,方便工作人员直观地了解密封袋本体1内部存放的物品。

[0026] 其中,密封袋本体1的材质设置为多层薄膜结构,其多层薄膜由接触层8、缓震层9、防水层10、防护层11、胶合层12和防菌层13组成,接触层8设置在最外侧,接触层8的一侧固定连接有缓震层9,缓震层9远离接触层8的一侧设置有防水层10,防水层10远离缓震层9的一侧固定连接有防护层11,防护层11远离防水层10的一侧设置通过胶合层12黏结有防菌层

13；

[0027] 基于上述表述并进行补充以及原理阐述：

[0028] 接触层8设置在最外侧，起到防护作用，缓震层9可以在运输碰撞过程中为密封袋本体1起到一定程度的减震作用，防水层10可以将水或雾气阻拦在外，保证内部物品不会受潮，防护层11可以防止一些金属物品穿透密封袋本体1，而胶合层12则可以将防护层11和防菌层13粘黏在一起。

[0029] 其中，接触层8设置为TPU材质，且具体型号设置为90A，缓震层9设置为橡胶材质，且具体规格设置为天然橡胶，防水层10设置为聚氨酯材质，且具体规格设置为热塑性聚氨酯，防护层11设置为不锈钢丝编织网，其具体编织规格为0.5*0.5mm，防菌层13设置为无菌布层；

[0030] 基于上述表述并进行补充以及原理阐述：

[0031] 以上为各层之间具体的参数，多层配合使用可以使密封袋本体1具有更加优良的使用性能。

[0032] 工作原理：

[0033] 如图1—图4所示，褶皱部2可以使得密封袋本体1具备拉伸的功能，因此，当密封袋本体1长度不够时，可以通过这种方式拉伸自身长度，从而可以适应不同长度的物品，而通过连接管3则可以为密封袋本体1进行排气抽真空的操作，也可以选择充气使密封袋本体1膨胀的效果，分别可以对应一些需要真空储存的物品或者一些容易因为碰撞而损坏的物品，并且通过魔术贴6可以将铭牌等物品贴在密封袋本体1的外侧，方便工作人员直观地了解密封袋本体1内部存放的物品，通过上述技术手段，使得本装置既可以适应不同长度的物品进行存放，还可以对物品进行真空或空气填充的保存方式，较传统装置极大地提高了作业质量与使用效率。

[0034] 最后应说明的是：以上所述的各实施例仅用于说明本实用新型的技术方案，而非对其限制；尽管参照前述实施例对本实用新型进行了详细的说明，本领域的普通技术人员应当理解：其依然可以对前述实施例所记载的技术方案进行修改，或者对其中部分或全部技术特征进行等同替换；而这些修改或替换，并不使相应技术方案的本质脱离本实用新型各实施例技术方案的范围。

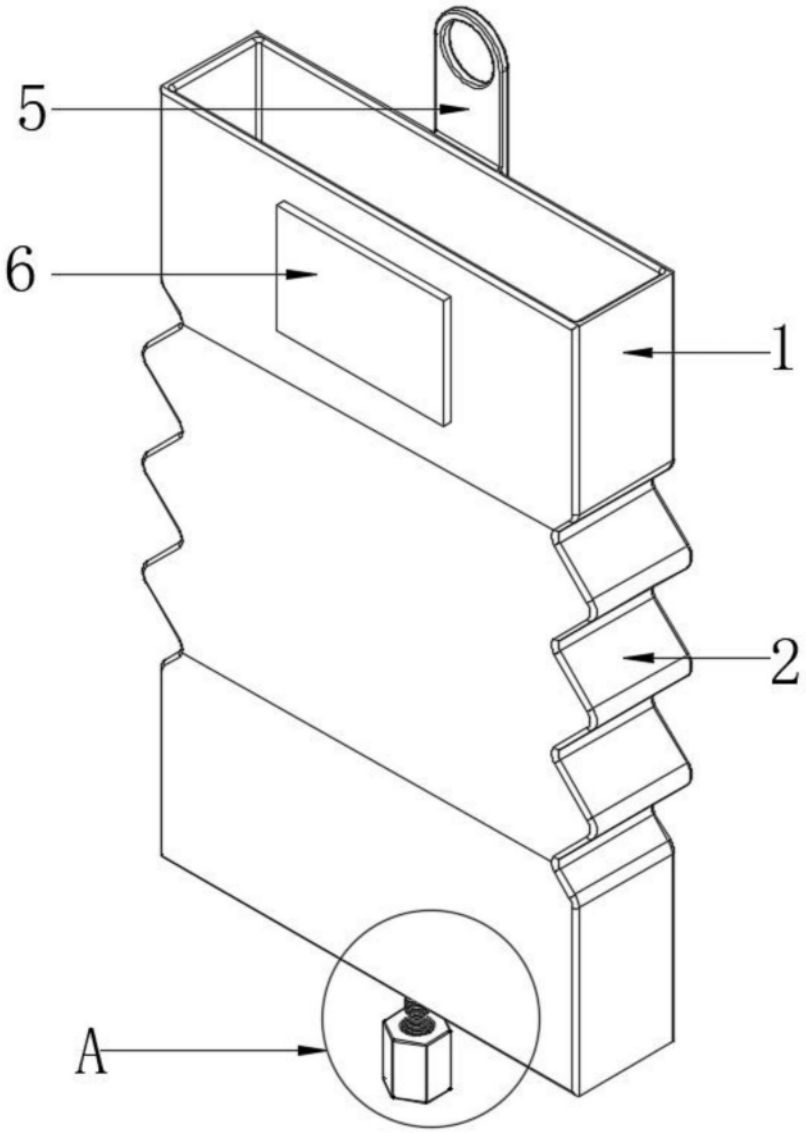

图1

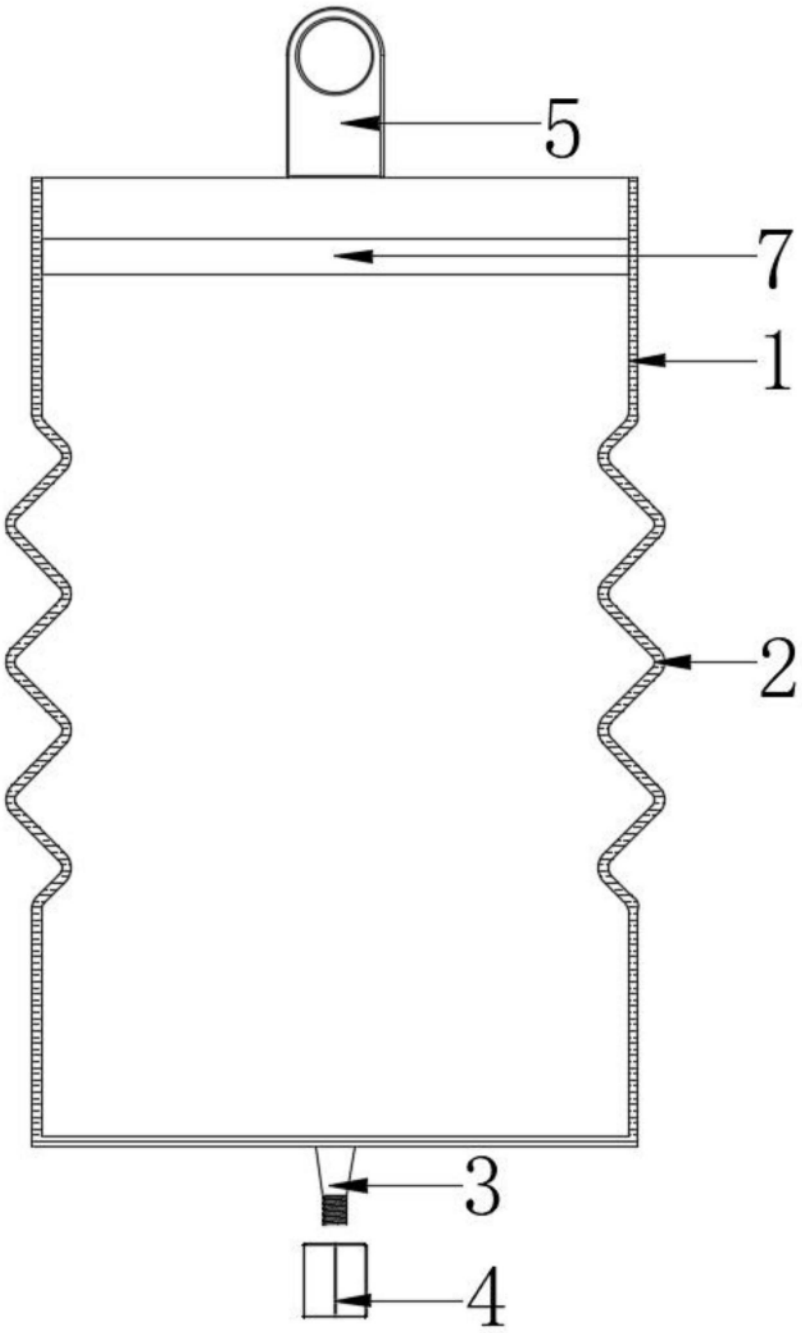

图2

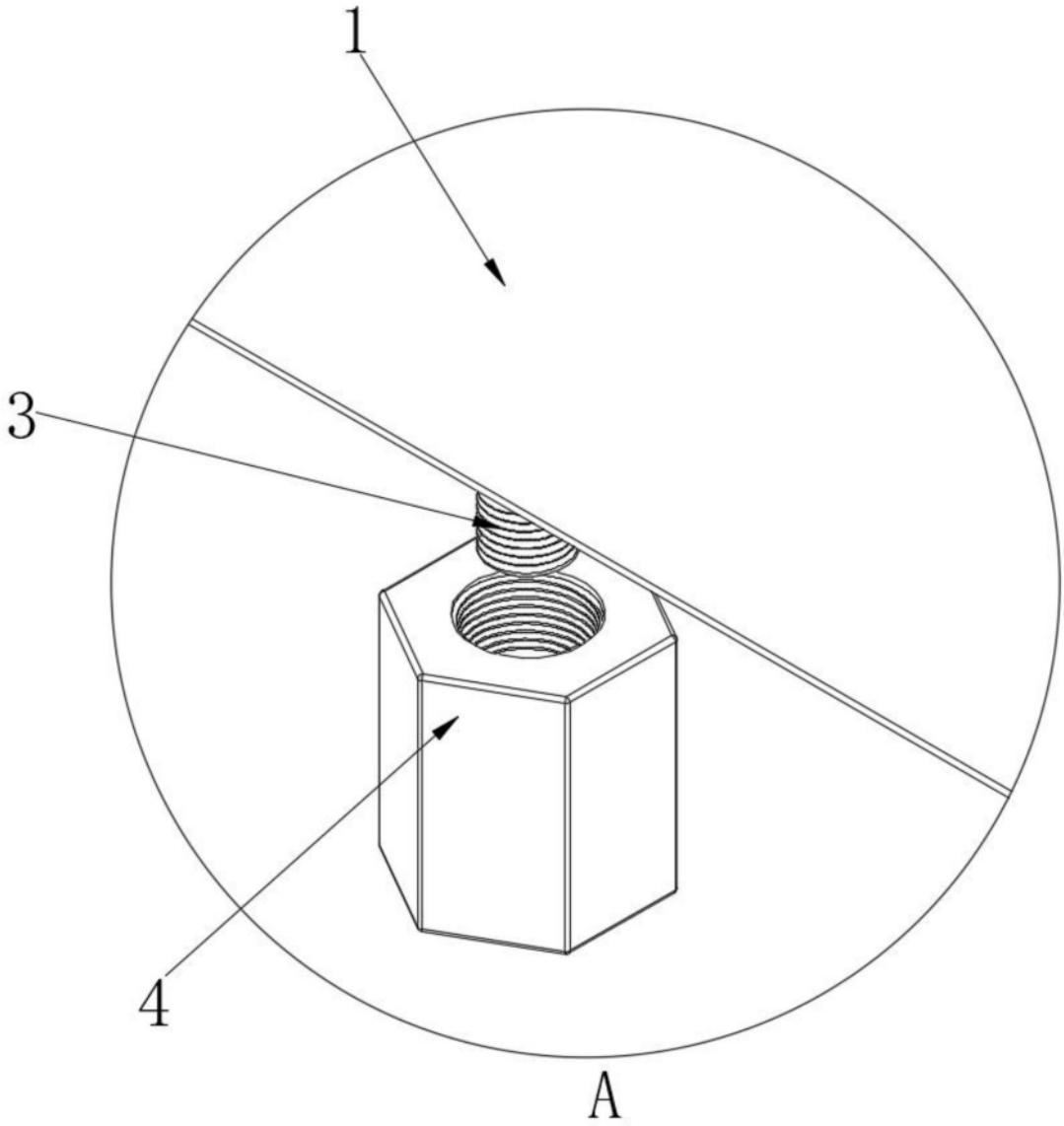

图3

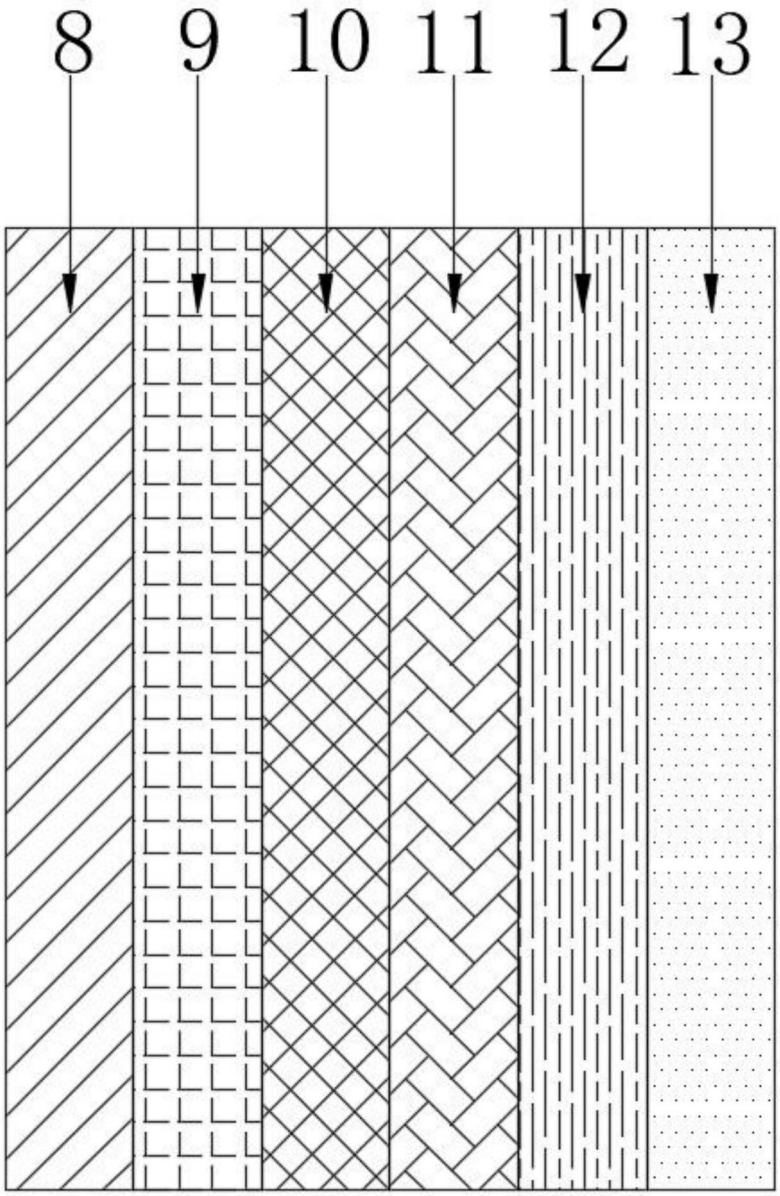

图4