(19)中华人民共和国国家知识产权局

(12)实用新型专利

(10)授权公告号 CN 202981607 U
(45)授权公告日 2013.06.12

(21)申请号 201220584223.3

(22)申请日 2012.11.07

(73)专利权人 常州市林科电器有限公司
地址 213024 江苏省常州市钟楼区西林街道朱夏墅村委上时村64号

(72)发明人 张旦

(74)专利代理机构 常州市维益专利事务所 32211
代理人 王凌霄

(51)Int.Cl.
A47J 31/00(2006.01)

(ESM)同样的发明创造已同日申请发明专利

权利要求书1页 说明书1页 附图1页

(54)实用新型名称

带挂钩的饮水机

(57)摘要

本实用新型涉及一种带挂钩的饮水机，包括呈长方体的箱体，箱体的后端箱体上设置有用于放置饮水桶的水桶腔，水桶腔内设置有通水软管，箱体内设置有烧水箱，烧水箱与通水软管相连通，通水软管上设置有水泵，箱体的侧壁上设置有挂钩。提供一种带挂钩的饮水机，通过在饮水机箱体的侧壁上设置一个挂钩，用户在使用的时候就可以将一些被子和茶叶装在袋子里挂起来，便于用户使用。

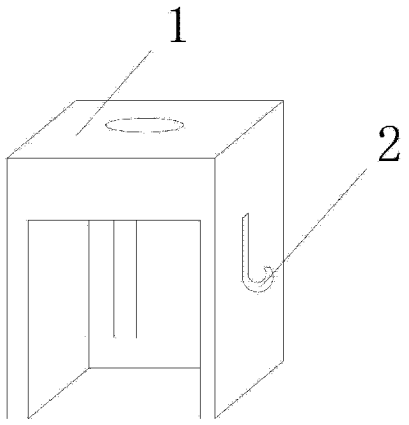

CN 202981607 U

1. 一种带挂钩的饮水机，包括呈长方体的箱体（1），其特征是：所述的箱体（1）的后端箱体（1）上设置有用于放置饮水桶的水桶腔，所述的水桶腔内设置有通水软管，所述的箱体（1）内设置有烧水箱，所述的烧水箱与通水软管相连通，所述的通水软管上设置有水泵，所述的箱体（1）的侧壁上设置有挂钩（2）。

带挂钩的饮水机

技术领域

[0001] 本实用新型涉及一种带挂钩的饮水机。

背景技术

[0002] 传统的饮水机的箱体上没有设置挂钩，因此使得用户的一些杯子或者茶叶的袋子没地方放，给用户使用不便。

实用新型内容

[0003] 本实用新型要解决的技术问题是：克服现有技术的不足，提供一种带挂钩的饮水机，解决以往饮水机因没设挂钩给用户使用带来的不便。

[0004] 本实用新型解决其技术问题所采用的技术方案是：一种带挂钩的饮水机，包括呈长方体的箱体，所述的箱体的后端箱体上设置有用于放置饮水桶的水桶腔，所述的水桶腔内设置有通水软管，所述的箱体内设置有烧水箱，所述的烧水箱与通水软管相连通，所述的通水软管上设置有水泵，所述的箱体的侧壁上设置有挂钩。

[0005] 本实用新型的有益效果是：提供一种带挂钩的饮水机，通过在饮水机箱体的侧壁上设置一个挂钩，用户在使用的时候就可以将一些被子和茶叶装在袋子里挂起来，便于用户使用。

附图说明

[0006] 下面结合附图对本实用新型进一步说明。

[0007] 图 1 是饮水机的结构示意图；

[0008] 其中：1、箱体，2、挂钩。

具体实施方式

[0009] 现在结合附图对本实用新型作进一步的说明。这些附图均为简化的示意图仅以示意方式说明本实用新型的基本结构，因此其仅显示与本实用新型有关的构成。

[0010] 如图 1 所示，一种带挂钩的饮水机，包括呈长方体的箱体 1，箱体 1 的后端箱体 1 上设置有用于放置饮水桶的水桶腔，水桶腔内设置有通水软管，箱体 1 内设置有烧水箱，烧水箱与通水软管相连通，通水软管上设置有水泵，箱体 1 的侧壁上设置有挂钩 2。

[0011] 以上述依据本实用新型的理想实施例为启示，通过上述的说明内容，相关工作人员完全可以在不偏离本项实用新型技术思想的范围内，进行多样的变更以及修改。本项实用新型的技术性范围并不局限于说明书上的内容，必须要根据权利要求范围来确定其技术性范围。

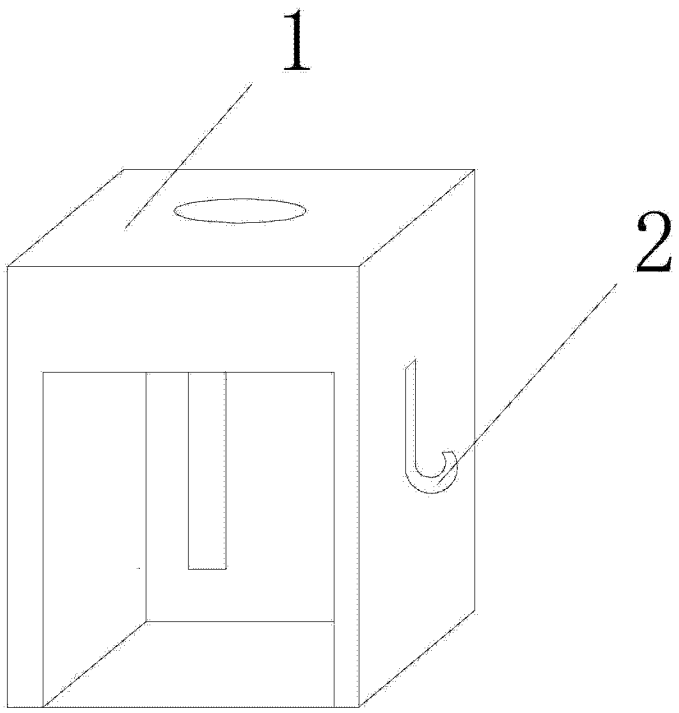

图 1