[19] 中华人民共和国国家知识产权局

[51] Int. Cl.
E04G 17/00 (2006.01)
E04G 19/00 (2006.01)

[12] 实用新型专利说明书

专利号 ZL 200920304322.X

[45] 授权公告日 2010 年 2 月 24 日

[11] 授权公告号 CN 201411906Y

[22] 申请日 2009.6.11
[21] 申请号 200920304322.X
[73] 专利权人 中建一局集团建设发展有限公司
地址 100102 北京市朝阳区望花路西里 17 号楼
共同专利权人 中国建筑股份有限公司
中建三局建设工程股份有限公司
[72] 发明人 王祥明 毛志兵 张 琨 彭明祥 杨晓毅 肖文风 杨旭东 余 渊 欧亚明
[74] 专利代理机构 北京中建联合知识产权代理事务所
代理人 朱丽岩 唐晓丽
权利要求书 1 页 说明书 2 页 附图 5 页

[54] 实用新型名称

子母口模板调平插板

[57] 摘要

一种子母口模板调平插板，与子母口模板配合连接，它包括矩形的插板板体和连接于插板板体一侧、且位于插板板体延长面的拆除把手，插板板体上开有用于与两侧子母口模板背棱连接的螺孔，该螺孔与固定螺栓配合连接，所述拆除把手与插板板体相连的总长大于子母口模板背楞的高度。 所述矩形的插板板体的另一侧两个角的形状为削角。 所述拆除把手为 U 形。 本实用新型结构简单，施工安全、可靠，通过使用该子母口模板调平插板能够保证墙体大模板拼装位置刚度，提高混凝土墙体外观质量，并便于模板拆除，提高施工效率。 适用建筑施工中带有子母口的墙体大楼板的支设。

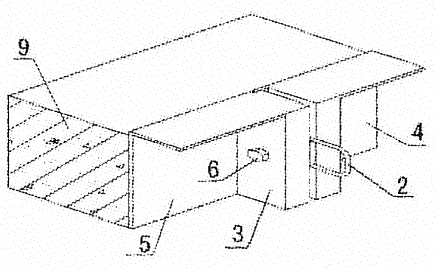

【权利要求1】一种子母口模板调平插板， 与子母口模板配合连接， 其特征在于：它包括矩形的插板板体（1）和连接于插板板体一侧、且位于插板板体延长面的拆除把手（2），插板板体（1）上开有用于与两侧子母口模板背棱（3）连接的螺孔（7）， 该螺孔（7）与固定螺栓（6）配合连接，所述拆除把手（2）与插板板体（1）相连的总长大于子母口模板背 棱（3）的高度。

【权利要求2】根据权利要求1所述的子母口模板调平插板，其特征在于：所述矩形的插板板体（1）的另一侧两个角的形状为削角（8）。

【权利要求3】根据权利要求1或2所述的子母口模板调平插板，其特征在于：所述拆除把手（2）为U形。

【权利要求4】根据权利要求1或2所述的子母口模板调平插板，其特征在于：所述螺孔（7）的形状是圆孔或椭圆孔。

子母口模板调平插板

技术领域

本实用新型涉及一种混凝土建筑施工中墙体大模板的部件。

背景技术

目前，在结构施工的墙体大模板支设施工中，子母口模板如果拼接过松，则在拼接位置易出现变形，影响墙体混凝土的外观质量；如果拼装过紧，则不便于后期模板拆除。为不损坏新浇注的混凝土，现有子母口模板在施工完成后必须小心拆卸，因此拆除速度很慢，十分影响工效。

实用新型内容

为了克服现有技术的不足，本实用新型提供一种子母口模板调平插板，要解决现有墙体模板体系不易拆除、工效较低、容易使接缝变形、影响混凝土墙体外观质量的问题。

本实用新型解决其技术问题所采用的技术方案是：

这种子母口模板调平插板，与子母口模板配合连接，其特征在于：它包括矩形的插板板体和连接于插板板体一侧、且位于插板板体延长面的拆除把手，插板板体上开有用于与两侧子母口模板背棱连接的螺孔，该螺孔与固定螺栓配合连接，所述拆除把手与插板板体相连的总长大于子母口模板背楞的高度。

所述矩形的插板板体的另一侧两个角的形状可为削角。

所述拆除把手可为U形。

所述螺孔的形状可以是圆孔或椭圆孔。

本实用新型的有益效果如下：

本实用新型结构简单，施工安全、可靠，通过使用该子母口模板调平插板能够保证墙体大模板拼装位置刚度，提高混凝土墙体外观质量，并便于模板拆除，提高施工效率。适用建筑施工中带有子母口的墙体大模板的支设。

附图说明

下面结合附图和实施例对本实用新型进一步说明。

图1是本实用新型的结构示意图。

图2是本实用新型与模板安装的主视结构示意图；

图3是本实用新型与模板安装的侧视结构示意图；

图4是本实用新型与模板安装的俯视结构示意图；

图5是本实用新型的拆除施工示意图。

图6是本实用新型的拆除施工示意图。

图7是本实用新型的拆除施工示意图。

图8是本实用新型的拆除施工示意图。

图9是本实用新型的拆除施工示意图。

附图标记：1－插板板体、2－拆除把手、3－子母口模板背棱、4－子口模板、5－母口模板、6-固定螺栓、7-螺孔、8-削角、9-混凝土墙体。

具体实施方式

参见图1-图4所示：这种子母口模板调平插板，与子母口模板配合连接，它包括矩形的插板板体1和连接于插板板体一侧、且位于插板板体延长面的U形拆除把手2，矩形的插板板体1的另一侧两个角的形状为削角8。插板板体1上开有用于与两侧子母口模板背棱3连接的螺孔7，该螺孔7与固定螺栓6配合连接，螺孔7的形状可以是圆孔或长轴是竖向的椭圆孔。所述拆除把手2与插板板体1相连的总长大于子母口模板背楞3的高度40mm。

本实用新型在安装时，将子母口模板调平插板安装到两模板背楞之间，固定牢固，将模板调平，并使模板面板预留出3～10mm缝隙。

本实用新型拆除施工方法参见图5-图9所示：

在模板拆除前，先将固定螺栓拧下，然后，再将子母口模板调平插板撬出，最后将子口模板4和母口模板5拆除。

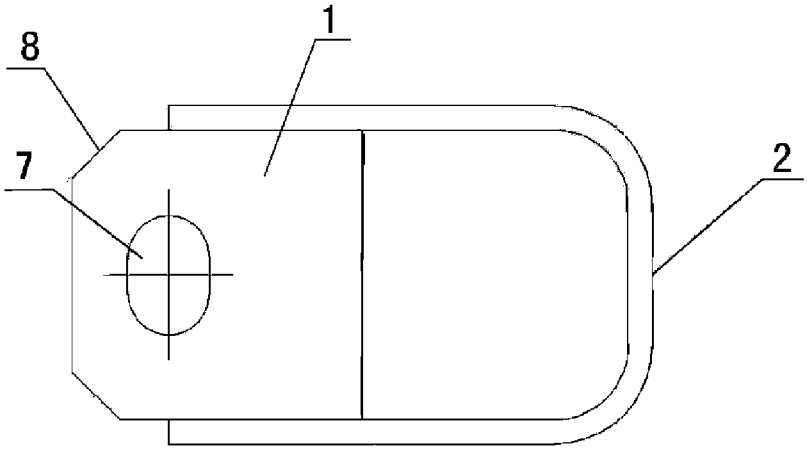

图1

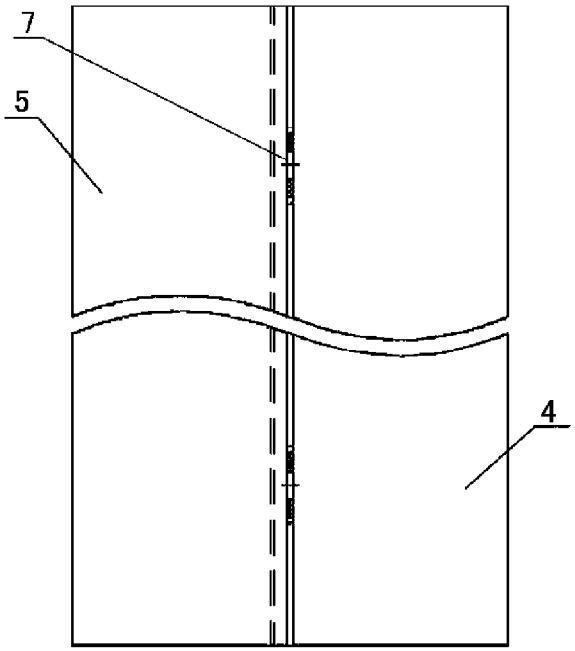

图2

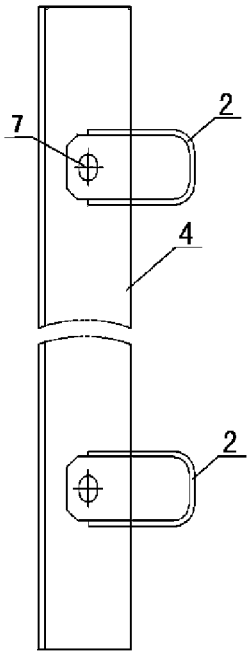

图3

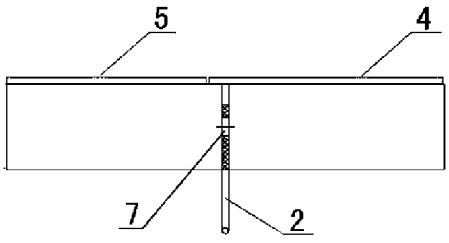

图4

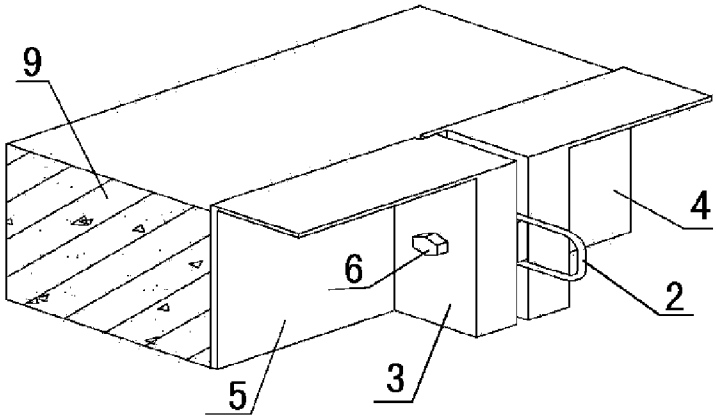

图5

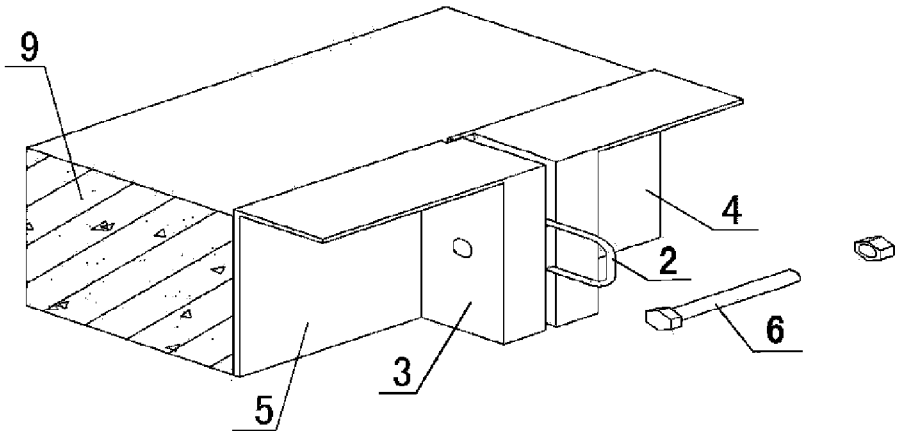

图6

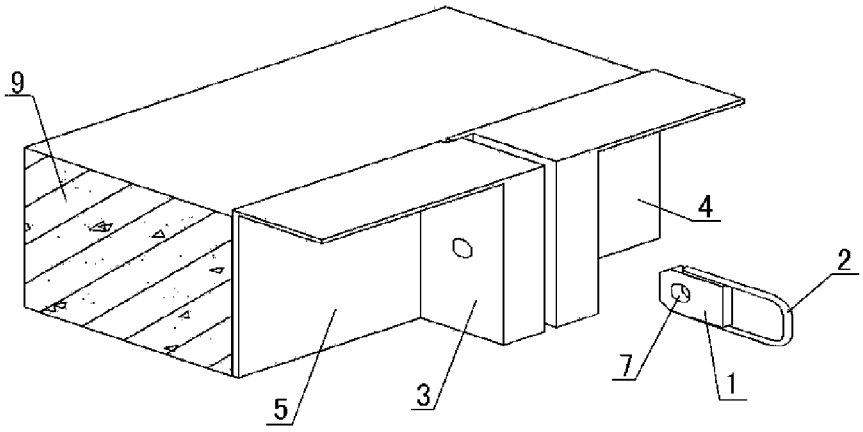

图7

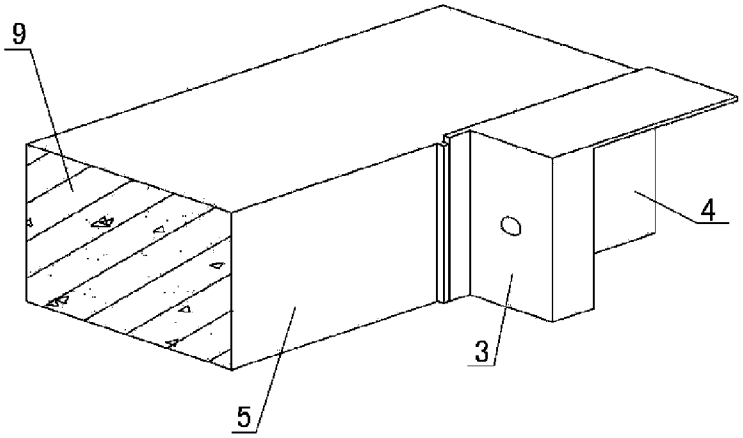

图8

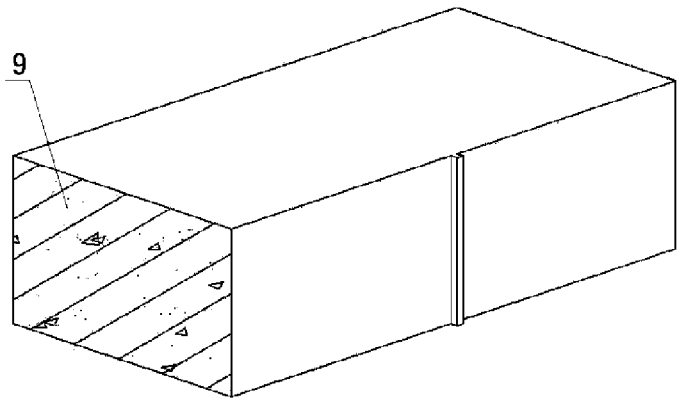

图9