(19)中华人民共和国国家知识产权局

(12)实用新型专利

(10)授权公告号 CN 205233697 U
(45)授权公告日 2016.05.18

(21)申请号 201521083117.7

(22)申请日 2015.12.24

(73)专利权人 刘玉刚
地址 518000 广东省深圳市福田区皇岗北路5005号

(72)发明人 刘玉刚

(51)Int.Cl.
A45C 1/06(2006.01)
H02J 7/00(2006.01)

权利要求书1页 说明书2页 附图4页

(54)实用新型名称

一种无线充电钱包

(57)摘要

本实用新型公开了一种无线充电钱包，包括包主体、电源层和钱包层；所述包主体内部设有电源层和钱包层，所述包主体的电源层表面设有电源开关，所述电源层和钱包层通过拉链连接，所述包主体左侧设有USB接口和电量指示灯。本实用新型是一种具有无线充电功能的智能钱包，用户可将智能移动设备平放在钱包的无线充电区域对其进行无线充电，还可将智能移动设备置于钱包内，随时随地为移动设备充电，既可保持包具原有的功能和美观，又不妨碍包具的使用，不占用原有的空间，还可使手机保持在通讯状态，为人们工作和生活带来很多了方便，且携带方便，适用范围大，灵活性高。

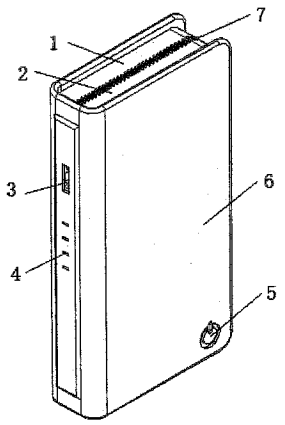

CN 205233697 U

1.一种无线充电钱包，包括包主体(6)、电源层(2)、钱包层(1)、无线充电发射模块(11)、充电电源模块(8)和聚合物锂电池模块(9)；其特征在于：所述包主体(6)内部设有电源层(2)和钱包层(1)，所述包主体(6)的电源层(2)表面设有电源开关(5)，所述电源层(2)和钱包层(1)通过拉链(7)连接，所述包主体(6)左侧设有USB接口(3)和电量指示灯(4)；

所述电源层(2)包括无线充电发射模块(11)、发射电源模块(10)、充电电源模块(8)和聚合物锂电池模块(9)，所述USB接口(3)输出端与充电电源模块(8)输入端电性连接，充电电源模块(8)输出端与聚合物锂电池模块(9)输入端电性连接，聚合物锂电池模块(9)输出端和电源开关(5)输入端电性连接，所述电源开关(5)输出端和发射电源模块(10)输入端电性连接，所述发射电源模块(10)输出端和无线充电发射模块(11)输入端电性连接，无线充电发射模块(11)输出端和智能移动设备(12)输入端电性连接。

2.根据权利要求1所述的一种无线充电钱包，其特征在于：所述电源开关(5)采用触摸开关。

3.根据权利要求1所述的一种无线充电钱包，其特征在于：所述钱包层(1)内部设有多个夹层。

4.根据权利要求1所述的一种无线充电钱包，其特征在于：所述充电电源模块(8)采用USB Type-C快充电源模块。

一种无线充电钱包

技术领域

[0001] 本实用新型涉及智能钱包领域，具体地说是一种无线充电钱包。

背景技术

[0002] 随着科学技术的大力发展，各种类型的智能移动设备如手机、数码相机、媒体播放器、游戏机、导航装置、智能玩具等已被广泛普及应用，但是现在几乎所有电子产品的可使用时间都很不乐观，大部分智能设备都只能持续使用几小时，这迫使用户在外出时，不得不考虑携带充电器或者移动电源，并且不同类型的产品或者同类型不同型号的产品所需充电器或数据线不能通用，如果用户携带的设备比较多，用户将携带多种充电器及数据线，而充电器和数据线很不方便携带，这给用户带来很多不必要的麻烦。因此，利用无线充电技术替代有线供电将成为未来发展的趋势。

发明内容

[0003] 针对上述现有技术存在的不足，本实用新型的目的是提供一种无线充电钱包。

[0004] 为了实现上述目的，本实用新型所采用的技术方案是：一种无线充电钱包，包括包主体、电源层、钱包层、无线充电发射模块、发射电源模块、充电电源模块和聚合物锂电池模块；所述包主体内部设有电源层和钱包层，所述包主体的电源层表面设有电源开关，所述电源层和钱包层通过拉链连接，所述包主体左侧设有USB接口和电量指示灯。

[0005] 进一步，所述电源开关采用触摸开关。

[0006] 进一步，所述电源层包括无线充电发射模块、发射电源管理模块、充电电源管理模块和蓄电池，所述USB接口输出端与充电电源模块输入端电性连接，充电电源模块输出端与聚合物锂电池模块输入端电性连接，聚合物锂电池模块输出端和电源开关输入端电性连接，所述电源开关输出端和发射电源模块输入端电性连接，所述发射电源模块输出端和无线充电模块输入端电性连接，无线充电发射模块输出端和智能移动设备输入端电性连接。

[0007] 进一步，所述钱包层内部设有多个夹层。

[0008] 进一步，所述充电电源模块采用USB Type-C快充电源模块。

[0009] 采用上述技术方案后，本实用新型和现有技术相比所具有的优点是；

[0010] 本实用新型所述的无线充电钱包，是一种具有无线充电功能的智能钱包，用户可将智能移动设备平放在钱包的无线充电区域对其进行无线充电，还可将智能移动设备置于钱包内，随时随地为移动设备充电，既可保持包具原有的功能和美观，又不妨碍包具的使用，不占用原有的空间，还可使手机保持在通讯状态，为人们工作和生活带来很多了方便，且携带方便，适用范围大，灵活性高。

附图说明

[0011] 下面结合附图和实施例对本实用新型进一步说明：

[0012] 图1为本实用新型的结构示意图；

[0013] 图2为本实用新型的主视结构示意图；

[0014] 图3为本实用新型的左视结构示意图；

[0015] 图4为本实用新型的俯视结构示意图；

[0016] 图5为本实用新型的右视结构示意图；

[0017] 图6为本实用新型的后视结构示意图；

[0018] 图7为本实用新型的无线充电原理框图。

[0019] 附图标记中：1-钱包层；2-电源层；3-USB接口；4-电量指示灯；5-电源开关；6-包主体；7-拉链；8-充电电源模块；9-聚合物锂电池模块；10-发射电源模块；11-无线充电发射模块。

具体实施方式

[0020] 以下所述仅为本实用新型的较佳实施例，并不因此而限定本实用新型的保护范围。

[0021] 实施例，如图1-7所示，一种无线充电钱包，包括包主体6、电源层2和钱包层1；包主体6内部设有电源层2、钱包层1、无线充电发射模块11、发射电源模块10、充电电源模块8和聚合物锂电池模块9，包主体6的电源层2表面设有电源开关5，电源层2和钱包层1通过拉链7连接，包主体6左侧设有USB接口3和电量指示灯4，电源开关5采用触摸开关，电源层2包括无线充电发射模块11、发射电源模块10、充电电源模块8和聚合物锂电池模块9，USB接口3输出端与充电电源模块8输入端电性连接，充电电源模块8输出端与聚合物锂电池模块9输入端电性连接，聚合物锂电池模块9输出端和电源开关5输入端电性连接，电源开关5输出端和发射电源模块10输入端电性连接，发射电源模块10输出端和无线充电发射模块11输入端电性连接，无线充电发射模块11输出端和智能移动设备12输入端电性连接，钱包层1内部设有多个夹层，所述充电电源模块8采用USB Type-C快充电源模块，使用时，用户可将智能移动设备平放在钱包的无线充电区域对其进行无线充电，还可将智能移动设备置于钱包内，随时随地为移动设备充电，既可保持包具原有的功能和美观，又不妨碍包具的使用，不占用原有的空间，还可使手机保持在通讯状态，为人们工作和生活带来很多了方便，且携带方便，适用范围大，灵活性高。

[0022] 对于本领域技术人员而言，显然本实用新型不限于上述示范性实施例的细节，而且在不背离本实用新型的精神或基本特征的情况下，能够以其它的具体形式实现本实用新型。因此，无论从哪一点来看，均应将实施例看作是示范性的，而且是非限制性的，本实用新型的范围由所附权利要求而不是上述说明限定，因此旨在将落在权利要求的等同要件的含义和范围内的所有变化囊括在本实用新型内。不应将权利要求中的任何附图标记视为限制所涉及的权利要求。

[0023] 以上所述，仅为本实用新型的较佳实施例，并不用以限制本实用新型，凡是依据本实用新型的技术实质对以上实施例所作的任何细微修改、等同替换和改进，均应包含在本实用新型技术方案的保护范围之内。

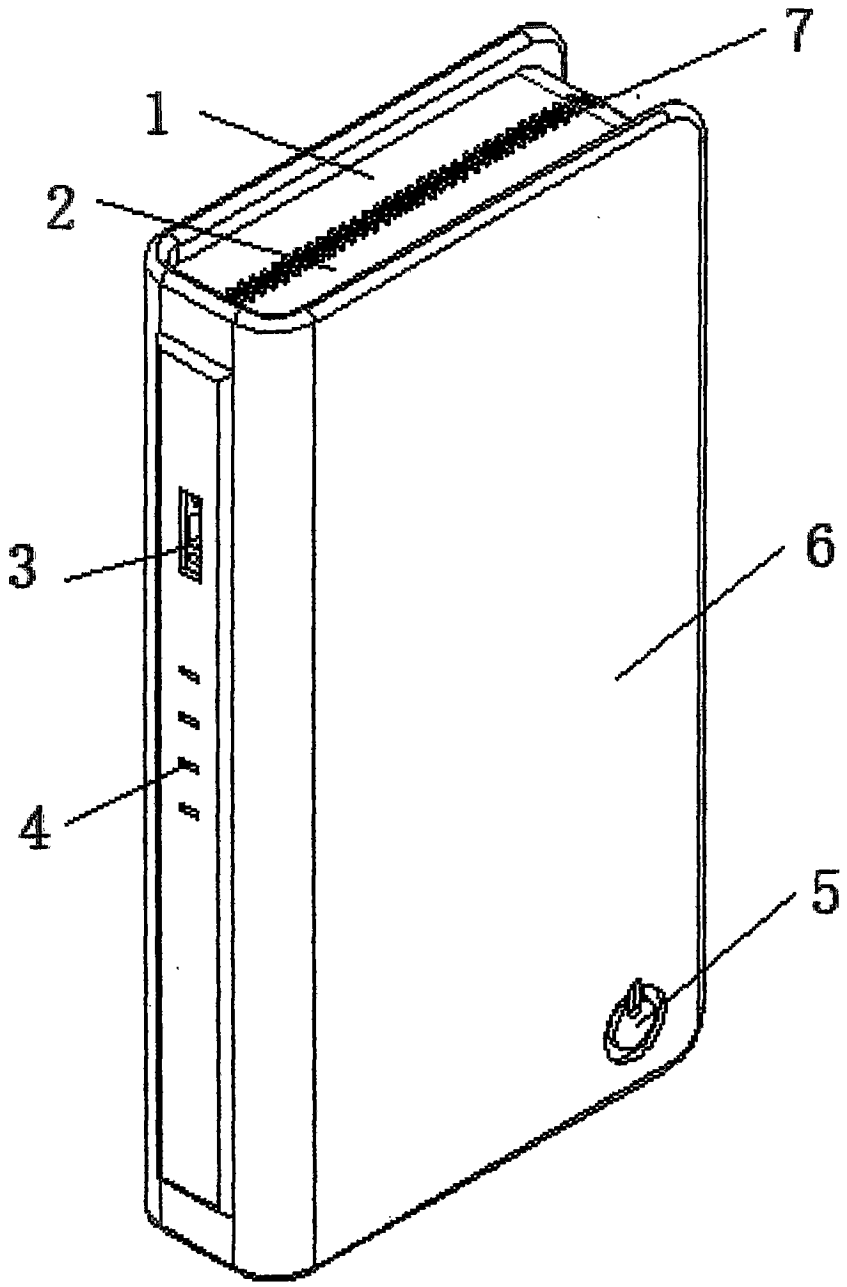

图1

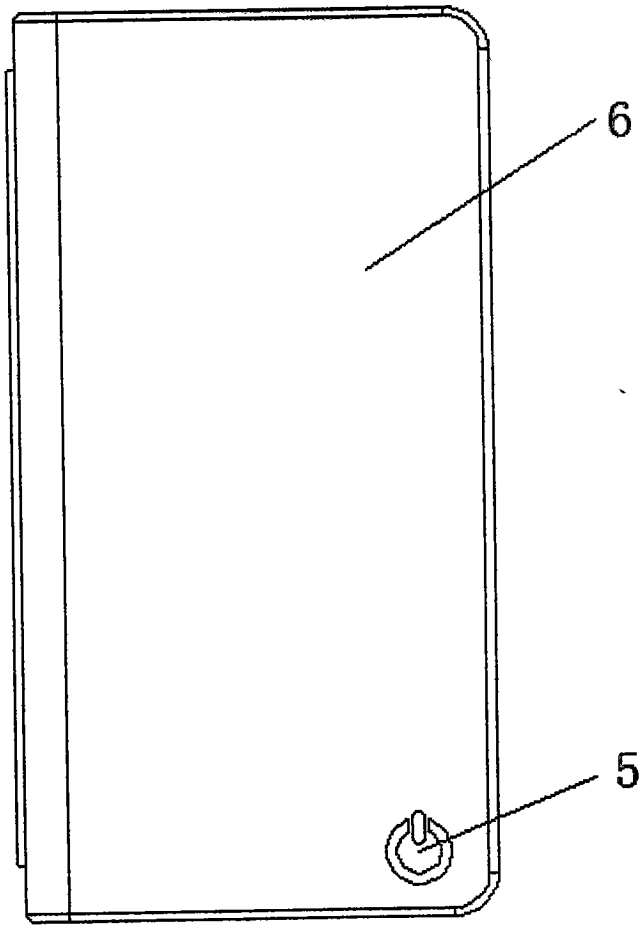

图2

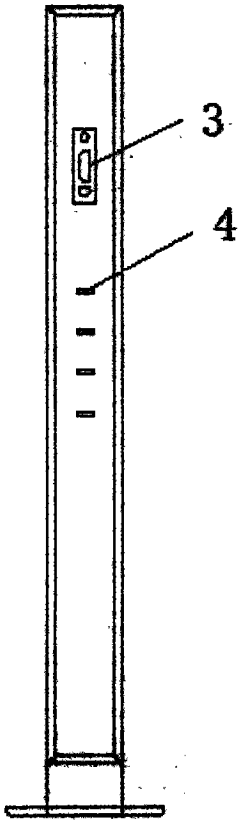

图3

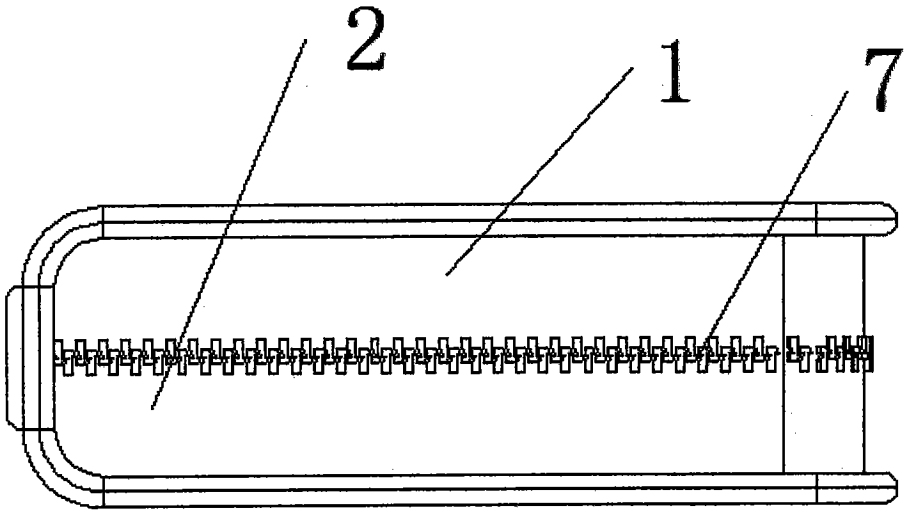

图4

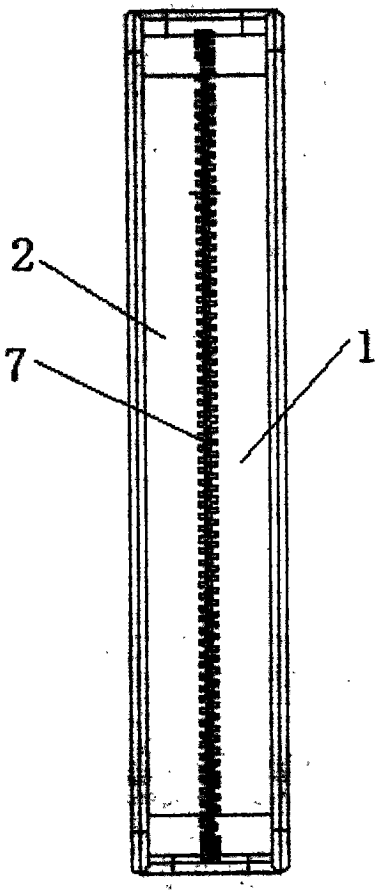

图5

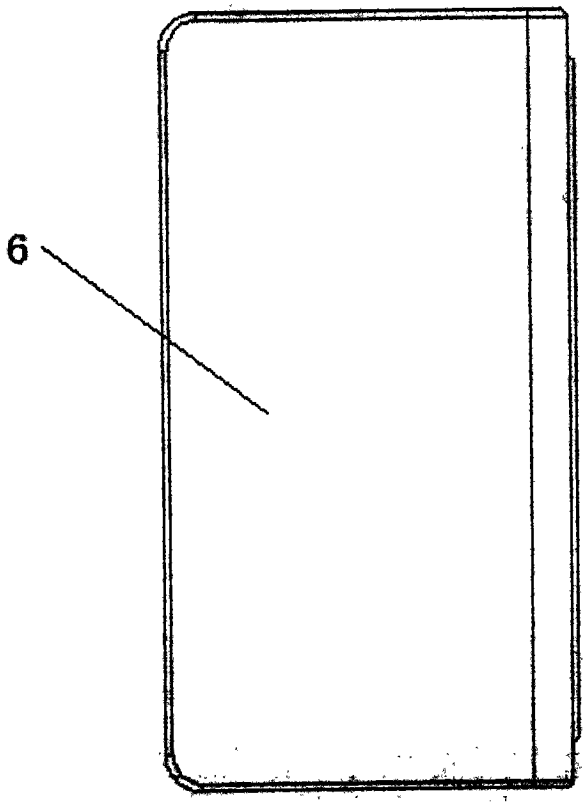

图6

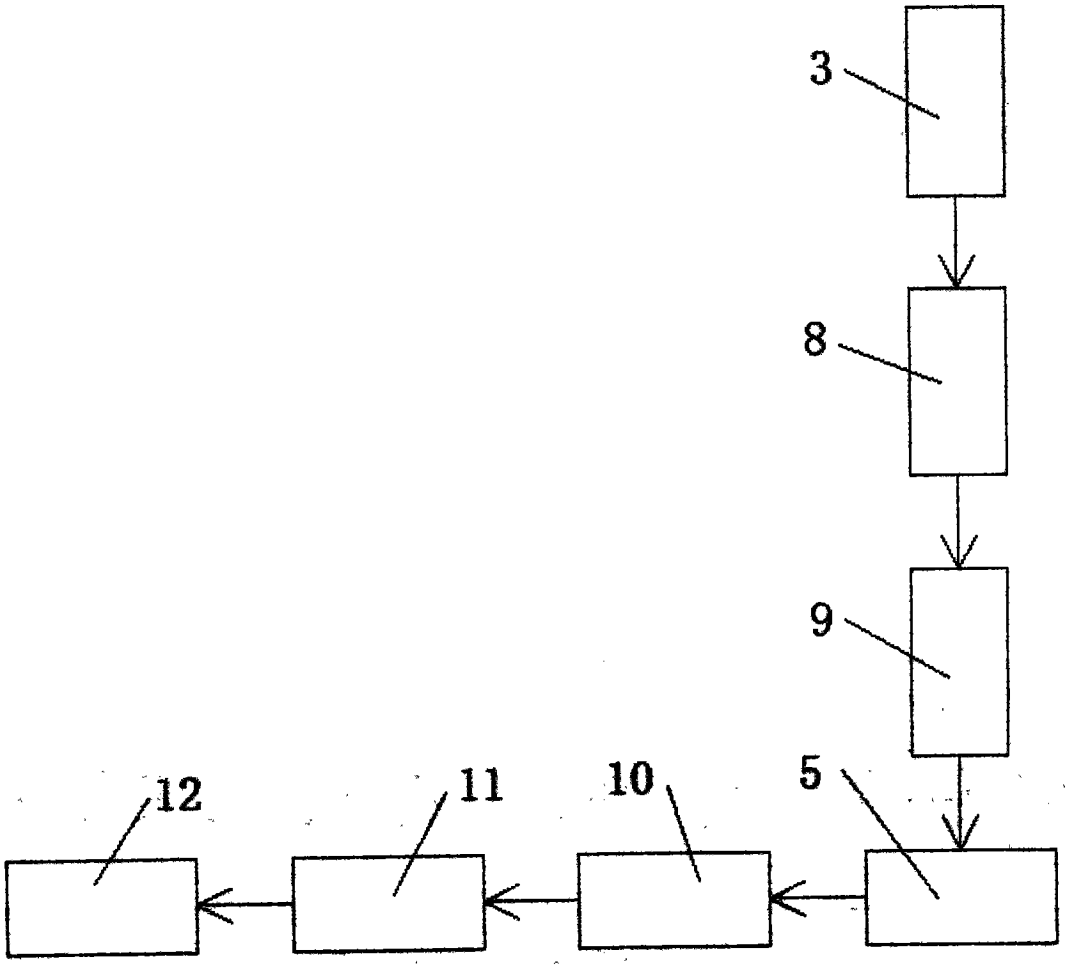

图7