(19)中华人民共和国国家知识产权局

(12)实用新型专利

(10)授权公告号 CN 204271405 U
(45)授权公告日 2015.04.15

(21)申请号 201420600769.2

(22)申请日 2014.10.17

(73)专利权人 广东电网有限责任公司佛山供电局
地址 528000 广东省佛山市禅城区汾江南路1号

(72)发明人 罗福健 左婧 张敏智 李希明 李浩成 丘忠 吴柏涛 欧志强 张薇 蔡英逊 伍敬文 梁健纯 何毅昌

(51)Int.Cl.
H01R 31/06(2006.01)
H01R 13/502(2006.01)
H01R 13/02(2006.01)

(ESM)同样的发明创造已同日申请发明专利

权利要求书1页 说明书2页 附图1页

(54)实用新型名称

电缆转接装置

(57)摘要

本实用新型涉及一种电缆转接装置，包括橡胶塞、绝缘防护管、压紧法兰、卡头、外壳、连接端子；所述橡胶塞堵住绝缘防护管的一端，所述绝缘绝缘防护管另一端采用压紧法兰密封，所述压紧法兰内设有金属外壳，所述外壳内设有导电得连接端子，在所述连接端子的另一端还设有一个可快速连接的卡头。本实用新型的积极效果是：本装置考虑到现场施工环境因素，此电缆接头安装简单，易于携带，能快速将环网柜内半绝缘电缆接头和旁路电缆进行分离与对接，达到快速，安全可靠的目的。

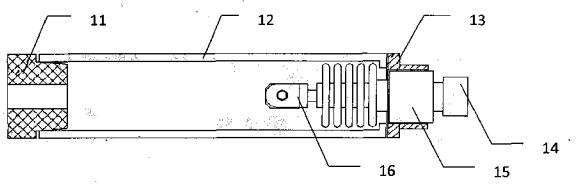

CN 204271405 U

1. 一种电缆转接装置，其特征在于，包括橡胶塞、绝缘防护管、压紧法兰、快速连接卡头、金属外壳和连接端子；所述绝缘防护管一端采用中间开孔的阶梯状圆形的所述橡胶塞封堵，另一端采用圆形的所述压紧法兰密封；所述压紧法兰内部设有所述金属外壳，所述金属外壳内设有用于导电的所述连接端子，所述连接端子的导电部分一端为平面开孔的扁平状，另一端为中空圆管，圆管外压铸有圆形的多片绝缘伞群，绝缘伞群外设有所述快速连接卡头，所述快速连接卡头与快速插拔终端电缆连接。

2. 根据权利要求 1 所述的一种电缆转接装置，其特征在于，所述电缆转接装置为全绝缘装置，导电部分采用树脂一次成型。

电缆转接装置

技术领域

[0001] 本实用新型涉及电缆连接附件技术领域，特别是一种 10kV630A 大电流电缆转接装置，用于快速插拔式电缆终端与普通三芯电缆的快速连接。

技术背景

[0002] 在配网系统中推广应用旁路作业技术，可以有效解决常规作业方法无法解决的技术难题，能够在不停电或短暂停电的情况下完成计划检修、应急抢修等作业项目。在开展电缆旁路作业时，经常出现旁路电缆长度不够的现象。现有的国内外的旁路作业设备中，具备同样功能的设备额定电流在 200A 及以下，尚无 630A 大电流转接装置。

实用新型内容

[0003] 本实用新型解决的问题是提供一种快速插拔式终端电缆与普通三芯电缆连接得 10kV 大电流转接装置，将普通电缆与旁路柔性电缆进行快速连接的方案，研发新型大电流电缆转接装置，应用于大负荷的 10kV 配网，可大幅减少柔性电缆的敷设长度，降低旁路电缆作业工程量，节省作业时间；应用于城区变电站，为变电站不停电作业提供了技术保障，经济和社会效益更加突出。

[0004] 一种电缆转接装置，包括橡胶塞、绝缘防护管、压紧法兰、快速连接卡头、金属外壳和连接端子；所述绝缘防护管一端采用中间开孔的阶梯状圆形的所述橡胶塞封堵，另一端采用圆形的所述压紧法兰密封；所述压紧法兰内部设有所述金属外壳，所述金属外壳内设有用于 导电的所述连接端子，所述连接端子的导电部分一端为平面开孔的扁平状，另一端为中空圆管，圆管外压铸有圆形的多片绝缘伞群，绝缘伞群外设有所述快速连接卡头，所述快速连接卡头与快速插拔终端电缆连接。

[0005] 本实用新型的积极效果是：本装置考虑到现场施工环境因素，此电缆接头安装简单，易于携带，能快速将环网柜内半绝缘电缆接头和旁路电缆进行分离与对接，达到快速，安全可靠的目的。

附图说明

[0006] 图 1 为本实用新型的结构示意图；

[0007] 图 2 为本实用新型的使用状态参考图。

具体实施方式

[0008] 下面结合附图和具体实施方式对本实用新型作进一步详细的说明。

[0009] 如图 1 所示，本实用新型所述的一种电缆转接装置 1，包括：橡胶塞 11、绝缘防护管 12、压紧法兰 13、快速连接卡头 14、金属外壳 15、连接端子 16。

[0010] 绝缘防护管 12 一端采用中间开孔的阶梯状圆形橡胶塞 11 封堵，另一端采用圆形的压紧法兰 13 密封。

[0011] 压紧法兰 13 内部设有金属外壳 15，金属外壳 15 内设有用于导电的连接端子 16，连接端子 16 的导电部分一端为平面开孔的扁平状，另一端为中空圆管，圆管外压铸有圆形的多片绝缘伞群，绝缘伞群外设有快速连接卡头 14，用于连接快速插拔终端电缆。

[0012] 如图 2 所示，本装置使用时，一端通过连接螺杆 4 与户内终端电缆 3 连接，一端通过快速连接卡头与快速插拔终端电缆 2 连接。具有安装简单，易于携带，能快速将环网柜内半绝缘普通三芯电缆接头和 旁路电缆进行分离与对接，达到快速，安全可靠的目的。

[0013] 实用新型的积极效果是：本装置具备全绝缘水平，导电部分采用树脂一次成型，装置绝缘防护管外表面相互碰触不会发生相间短路，外表碰触到接地体不会发生相对地短路，安装有快速连接卡头的端口具有对位自锁快速插拔功能，与旁路柔性电缆连接时可以牢固，可靠闭锁。接头分离是，应先解除该装置闭锁装置。

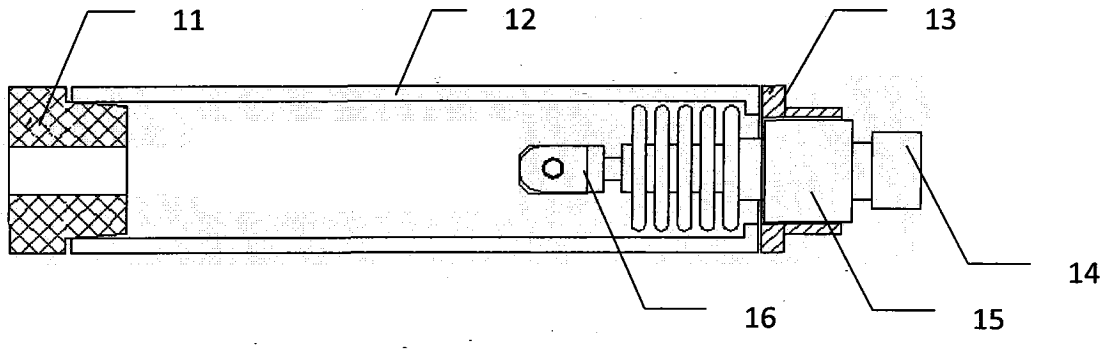

图 1

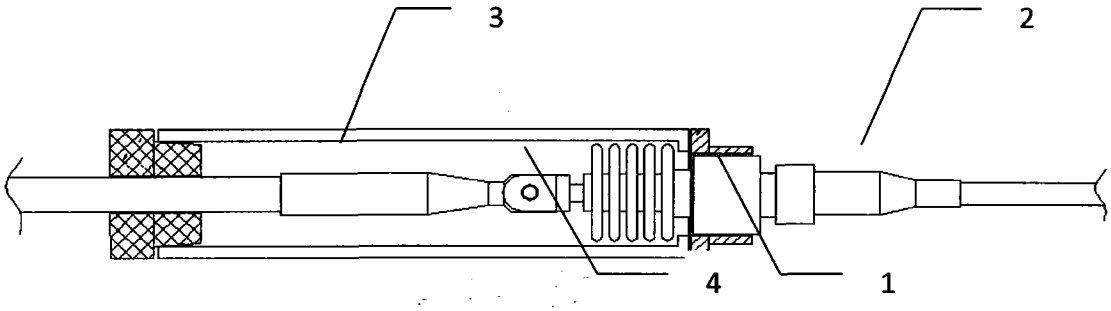

图 2