(19)中华人民共和国国家知识产权局

(12)发明专利申请

(10)申请公布号 CN 105597889 A
(43)申请公布日 2016.05.25

(21)申请号 201510970597.7

(22)申请日 2015.12.21

(71)申请人 天津信诺金智科技有限公司
地址 300384 天津市滨海新区高新区滨海科技园日新道188号3号孵化楼4-A-43室

(72)发明人 陈宝良

(74)专利代理机构 天津滨海科纬知识产权代理有限公司 12211
代理人 李莉华

(51)Int.Cl.
B02C 18/14(2006.01)
B02C 18/16(2006.01)
B08B 15/04(2006.01)
B02C 23/14(2006.01)

权利要求书1页 说明书2页 附图1页

(54)发明名称

一种粉碎机

(57)摘要

本发明提供了一种粉碎机，包括机体，机体顶部设置有投料口，内部由上至下依次设置有旋转辊、筛网、滑道，旋转辊表面交错设置有粉碎刀，所述滑道倾斜设置，表面安装有磁铁，滑道末端设置有出料口，机体的下部内壁设置有风机，风机和旋转辊分别与机体外的驱动电机连接。投料口正上方设置有防尘装置，防尘装置包括吸尘口、吸尘袋以及吸尘电机，机体外壁还设置有控制器，驱动电机和吸尘电机分别与控制器信号连接。本发明所述的粉碎机通过风机和倾斜的滑道将未达到粉碎要求的物料在风力的作用下使其与粉碎刀接触继续粉碎，达到了二次粉碎的效果；在投料口上设置有防尘装置，提高工作环境的质量，防止粉尘污染。

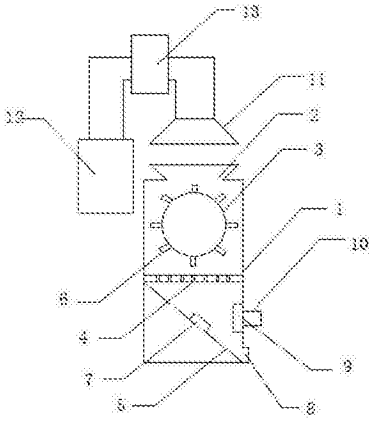

CN 105597889 A

1.一种粉碎机，其特征在于：该快速物料自动粉碎机包括机体(1)，所述机体(1)顶部设置有投料口(2)，内部由上至下依次设置有旋转辊(3)、筛网(4)、滑道(5)，所述旋转辊(3)表面交错设置有粉碎刀(6)，所述滑道(5)倾斜设置，表面安装有磁铁(7)，所述滑道(5)末端设置有出料口(8)，所述机体(1)的下部内壁设置有风机(9)，所述风机(9)和旋转辊(3)分别与机体(1)外的驱动电机连接。

2.根据权利要求1所述的粉碎机，其特征在于：所述投料口(2)正上方设置有防尘装置，所述防尘装置包括吸尘口(11)、吸尘袋(12)以及吸尘电机(13)，所述吸尘口(11)通过管道与吸尘袋(12)连通，管道中部设置有吸尘电机(13)。

3.根据权利要求2所述的粉碎机，其特征在于：所述机体(1)外壁还设置有控制器(10)，所述驱动电机和吸尘电机(13)分别与控制器(10)信号连接。

一种粉碎机

技术领域

[0001] 本发明涉及一种粉碎设备，尤其是一种粉碎机。

背景技术

[0002] 在医药、粮食加工等行业，需要对物料进行粉碎，粉碎机变成了了加工中必不可少的设备，但由于因物料本身的特性，如粘性、硬度等，一次粉碎往往无法达到加工要求，这就需要将经过一次粉碎的物料收集起来重新投入粉碎机中，不仅增加了工作人员的劳动强度，而且粉碎后物料的粒度大小不均匀，影响加工质量。

发明内容

[0003] 有鉴于此，本发明旨在提出一种粉碎机，以解决现有技术中粉碎机工作效率低，加工质量不高的技术问题。

[0004] 为达到上述目的，本发明的技术方案是这样实现的：

[0005] 一种粉碎机，包括机体，所述机体顶部设置有投料口，内部由上至下依次设置有旋转辊、筛网、滑道，所述旋转辊表面交错设置有粉碎刀，所述滑道倾斜设置，表面安装有磁铁，所述滑道末端设置有出料口，所述机体的下部内壁设置有风机，所述风机和旋转辊分别与机体外的驱动电机连接。

[0006] 进一步的，所述投料口正上方设置有防尘装置，所述防尘装置包括吸尘口、吸尘袋以及吸尘电机，所述吸尘口通过管道与吸尘袋连通，管道中部设置有吸尘电机。

[0007] 进一步的，所述机体外壁还设置有控制器，所述驱动电机和吸尘电机分别与控制器信号连接。

[0008] 相对于现有技术，本发明所述的一种粉碎机具有以下优势：

[0009] 本发明所述的一种粉碎机通过风机和倾斜的滑道将未达到粉碎要求的物料在风力的作用下使其与粉碎刀接触继续粉碎，达到了二次粉碎的效果；在滑道上设置有磁铁可将物料中金属杂质清除，保护设备和物料的质量；在投料口上设置有防尘装置，提高工作环境的质量，防止粉尘污染。

附图说明

[0010] 图1为本发明实施例所述的粉碎机的结构示意图。

[0011] 附图标记说明：

[0012] 1-机体，2-投料口，3-旋转辊，4-筛网，5-滑道，6-粉碎刀，7-磁铁，8-出料口，9-风机，10-控制器，11-吸尘口，12-吸尘袋，13-吸尘电机。

具体实施方式

[0013] 下面将参考附图并结合实施例来详细说明本发明。

[0014] 如图1所示，一种粉碎机，包括机体1，所述机体1顶部设置有投料口2，内部由上至

下依次设置有旋转辊3、筛网4，滑道5，所述旋转辊3表面交错设置有粉碎刀6，所述滑道5倾斜设置，表面安装有磁铁7，所述滑道5末端设置有出料口8，所述机体1的下部内壁设置有风机9，所述风机9和旋转辊3分别与机体1外的驱动电机连接，所述风机1的气流在滑道5的作用下经过筛网4进入机体1的上部。通过风机1和倾斜的滑道5将未达到粉碎要求的物料在风力的作用下使其与粉碎刀6接触继续粉碎，达到了二次粉碎的效果，同时将磁铁7设置在滑道5上，可将经过粉碎的物料中的金属杂质吸附，提高物料质量并维护设备。

[0015] 为了提高工作环境的质量，保证工作人员的健康，进一步在投料口2正上方设置有防尘装置，所述防尘装置包括吸尘口11、吸尘袋12以及吸尘电机13，所述吸尘口11通过管道与吸尘袋12连通，管道中部设置有吸尘电机13。所述机体1外壁还设置有控制器10来实现自动控制，所述驱动电机和吸尘电机13分别与控制器10信号连接。

[0016] 以上所述仅为本发明的较佳实施例而已，并不用以限制本发明，凡在本发明的精神和原则之内，所作的任何修改、等同替换、改进等，均应包含在本发明的保护范围之内。

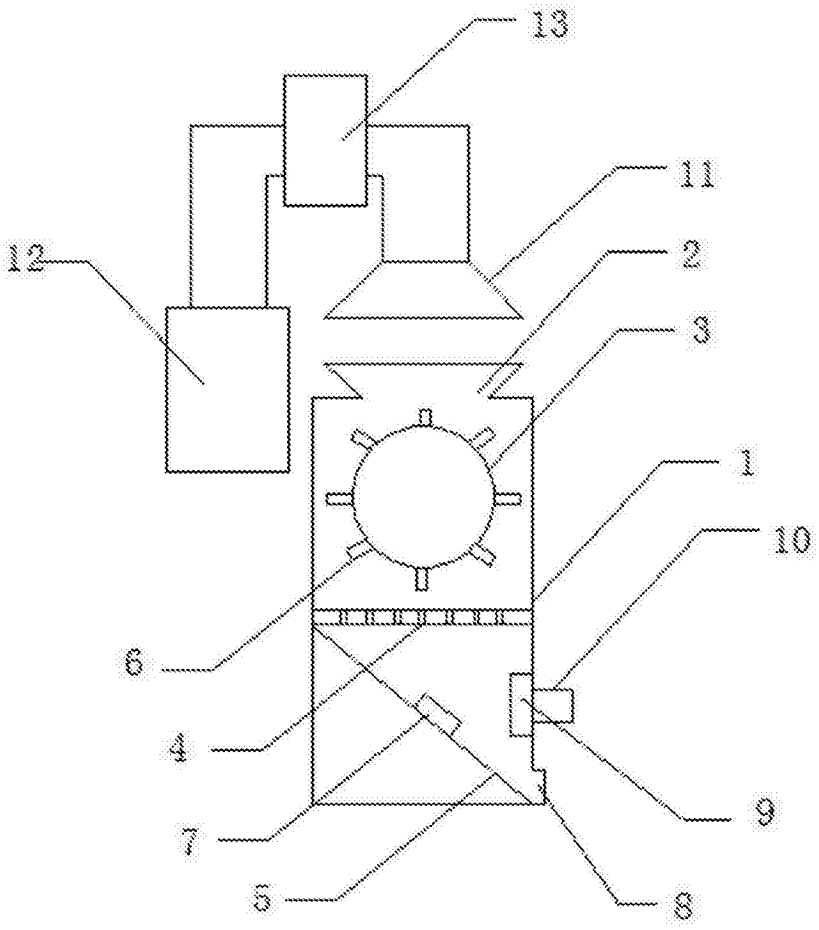

图1