(19)中华人民共和国国家知识产权局

(12)实用新型专利

(10)授权公告号 CN 207621621 U
(45)授权公告日 2018.07.17

(21)申请号 201721637591.9

(22)申请日 2017.11.30

(73)专利权人 湖北科技学院
地址 437000 湖北省咸宁市咸宁大道88号

(72)发明人 张文亮

(74)专利代理机构 北京华仲龙腾专利代理事务所(普通合伙) 11548
代理人 李静

(51)Int.Cl.
F16M 11/38(2006.01)
F16M 11/04(2006.01)
G06F 1/20(2006.01)

权利要求书1页 说明书3页 附图2页

(54)实用新型名称

一种计算机显示器

(57)摘要

本实用新型公开了一种计算机显示器，包括安装座、滑块、升降板和显示器，所述安装座的上方设有左丝杆、右丝杆，左丝杆、右丝杆均为双向丝杆，左丝杆、右丝杆的左右两端分别套设有滑块，滑块的上表面铰接有连杆，连杆的顶端与升降板的下表面铰接，升降板的上方设有显示器，显示器的左右两端分别固定连接有左转轴、右转轴，右转轴上套设有齿轮，齿轮的下方设有固定块，固定块与右支撑板的侧壁固定连接，固定块的上表面贯穿有定位销，通过转动旋钮调节升降板的高度，显示器升降过程平稳且始终与桌面保持垂直，调节方便快捷，当需要调节显示器的倾斜角时，通过拔插定位销使显示器调节角度后保持固定，定位更加牢固，利用散热风扇给显示器散热。

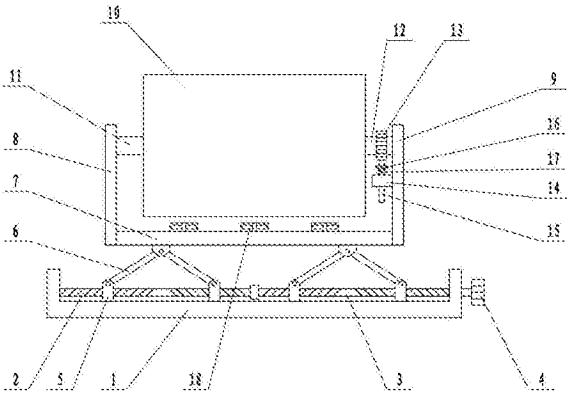

CN 207621621 U

1.一种计算机显示器，包括安装座(1)、滑块(5)、升降板(7)和显示器(10)，其特征在于，所述安装座(1)的上方设有左丝杆(2)、右丝杆(3)，左丝杆(2)的左端与安装座(1)的侧壁转动连接，左丝杆(2)的右端与右丝杆(3)的左端固定连接，右丝杆(3)的右端穿过安装座(1)的右侧壁与安装座(1)转动连接，左丝杆(2)、右丝杆(3)均为双向丝杆，左丝杆(2)、右丝杆(3)的左右两端分别套设有滑块(5)，滑块(5)的上表面铰接有连杆(6)，连杆(6)的顶端与升降板(7)的下表面铰接，且左丝杆(2)上方的两根连杆(6)的顶部铰接，右丝杆(3)上方的两根连杆(6)的顶部铰接，升降板(7)的左右两端分别固定连接有左支撑板(8)、右支撑板(9)，升降板(7)的上方设有显示器(10)，显示器(10)的左右两端分别固定连接有左转轴(11)、右转轴(12)，左转轴(11)的左端与左支撑板(8)转动连接，右转轴(12)的右端与右支撑板(9)转动连接，右转轴(12)上套设有齿轮(13)，齿轮(13)的下方设有固定块(14)，固定块(14)与右支撑板(9)的侧壁固定连接，固定块(14)的上表面贯穿有定位销(15)，固定块(14)与定位销(15)滑动连接，定位销(15)的上端固定连接有挡板(16)，定位销(15)的上端套设有弹簧(17)，弹簧(17)的上端与挡板(16)固定连接，弹簧(17)的下端与固定块(14)固定连接。

2.根据权利要求1所述的计算机显示器，其特征在于，所述右丝杆(3)的右端固定连接有旋钮(4)。

3.根据权利要求1所述的计算机显示器，其特征在于，所述安装座(1)的上表面开设有滑槽，滑块(5)嵌在滑槽内。

4.根据权利要求1所述的计算机显示器，其特征在于，所述升降板(7)的上表面分布有散热风扇(18)。

5.根据权利要求4所述的计算机显示器，其特征在于，所述散热风扇(18)共有三个。

一种计算机显示器

技术领域

[0001] 本实用新型涉及一种计算机设备领域，具体是一种计算机显示器。

背景技术

[0002] 计算机俗称电脑，是一种用于高速计算的电子计算机器，可以进行数值计算，又可以进行逻辑计算，还具有存储记忆功能，计算机包括显示器和主机箱，显示器一般放置在电脑桌或者办公桌的桌面上，电脑桌和办公桌的高度是一定，是不可调节的，而且显示器的高度也是一定的，然而使用者的座椅高度、身材往往是不一致的，在使用过程中，无法根据自己的坐姿和身高调节计算机显示器的高度，使用起来十分不便。

实用新型内容

[0003] 本实用新型的目的在于提供一种计算机显示器，以解决上述背景技术中提出的问题。

[0004] 为实现上述目的，本实用新型提供如下技术方案：

[0005] 一种计算机显示器，包括安装座、滑块、升降板和显示器，所述安装座的上方设有左丝杆、右丝杆，左丝杆的左端与安装座的侧壁转动连接，左丝杆的右端与右丝杆的左端固定连接，右丝杆的右端穿过安装座的右侧壁与安装座转动连接，左丝杆、右丝杆均为双向丝杆，左丝杆、右丝杆的左右两端分别套设有滑块，滑块的上表面铰接有连杆，连杆的顶端与升降板的下表面铰接，且左丝杆上方的两根连杆的顶部铰接，右丝杆上方的两根连杆的顶部铰接，升降板的左右两端分别固定连接有左支撑板、右支撑板，升降板的上方设有显示器，显示器的左右两端分别固定连接有左转轴、右转轴，左转轴的左端与左支撑板转动连接，右转轴的右端与右支撑板转动连接，右转轴上套设有齿轮，齿轮的下方设有固定块，固定块与右支撑板的侧壁固定连接，固定块的上表面贯穿有定位销，固定块与定位销滑动连接，定位销的上端固定连接有挡板，定位销的上端套设有弹簧，弹簧的上端与挡板固定连接，弹簧的下端与固定块固定连接。

[0006] 作为本实用新型进一步的方案：所述右丝杆的右端固定连接有旋钮。

[0007] 作为本实用新型再进一步的方案：所述安装座的上表面开设有滑槽，滑块嵌在滑槽内。

[0008] 作为本实用新型再进一步的方案：所述升降板的上表面分布有散热风扇。

[0009] 作为本实用新型再进一步的方案：所述散热风扇共有三个。

[0010] 与现有技术相比，本实用新型的有益效果是：当需要调节显示器的高度时，通过转动旋钮调节升降板的高度，显示器升降过程平稳且始终与桌面保持垂直，调节方便快捷，当需要调节显示器的倾斜角时，通过拔插定位销使显示器调节角度后保持固定，定位更加牢固，利用散热风扇给显示器散热，防止温度过高损坏显示器。

附图说明

[0011] 图1为计算机显示器的结构示意图；

[0012] 图2为计算机显示器中齿轮的左视图。

[0013] 图中：1-安装座；2-左丝杆；3-右丝杆；4-旋钮；5-滑块；6-连杆；7-升降板；8-左支撑板；9-右支撑板；10-显示器；11-左转轴；12-右转轴；13-齿轮；14-固定块；15-定位销；16-挡板；17-弹簧；18-散热风扇。

具体实施方式

[0014] 下面将结合本实用新型实施例中的附图，对本实用新型实施例中的技术方案进行清楚、完整地描述，显然，所描述的实施例仅仅是本实用新型一部分实施例，而不是全部的实施例。基于本实用新型中的实施例，本领域普通技术人员在没有做出创造性劳动前提下所获得的所有其他实施例，都属于本实用新型保护的范围。

[0015] 请参阅图1、2，本实用新型实施例中，一种计算机显示器，包括安装座1、滑块5、升降板7和显示器10，所述安装座1的上方设有左丝杆2、右丝杆3，左丝杆2的左端与安装座1的侧壁转动连接，左丝杆2的右端与右丝杆3的左端固定连接，右丝杆3的右端穿过安装座1的右侧壁与安装座1转动连接，右丝杆3的右端固定连接有旋钮4，左丝杆2、右丝杆3均为双向丝杆，且左丝杆2、右丝杆3完全相同，左丝杆2、右丝杆3的左右两端分别套设有滑块5，安装座1的上表面开设有滑槽，滑块5嵌在滑槽内，滑块5可以沿着滑槽左右滑动，滑块5的上表面铰接有连杆6，连杆6的顶端与升降板7的下表面铰接，且左丝杆2上方的两根连杆6的顶部铰接，右丝杆3上方的两根连杆6的顶部铰接，转动旋钮4，带动左丝杆2、右丝杆3同步转动，从而带动滑块5左右移动，带动连杆6转动，从而调节升降板7的高度，升降板7的左右两端分别固定连接有左支撑板8、右支撑板9，升降板7的上方设有显示器10，显示器10的左右两端分别固定连接有左转轴11、右转轴12，左转轴11的左端与左支撑板8转动连接，右转轴12的右端与右支撑板9转动连接，右转轴12上套设有齿轮13，齿轮13的下方设有固定块14，固定块14与右支撑板9的侧壁固定连接，固定块14的上表面贯穿有定位销15，固定块14与定位销15滑动连接，定位销15的上端固定连接有挡板16，定位销15的上端套设有弹簧17，弹簧17的上端与挡板16固定连接，弹簧17的下端与固定块14固定连接，在弹簧17的作用下，定位销15的顶端嵌入齿轮13的齿槽内，使齿轮13保持固定，当需要调节显示器10的倾斜角时，拉动定位销15的下端，使定位销15的顶端从齿槽内拔出，此时转动显示器10，到达合适角度后，松开定位销15，在弹簧17的作用下定位销15的顶部重新插入齿槽内，使显示器10保持固定，升降板7的上表面分布有若干散热风扇18，利用散热风扇18给显示器10散热，散热风扇18共有三个。

[0016] 本实用新型的工作原理是：当需要调节显示器10的高度时，转动旋钮4，带动左丝杆2、右丝杆3同步转动，从而带动滑块5左右移动，带动连杆6转动，从而调节升降板7的高度，显示器10升降过程平稳且始终与桌面保持垂直，当需要调节显示器10的倾斜角时，拉动定位销15的下端，使定位销15的顶端从齿槽内拔出，此时转动显示器10，到达合适角度后，松开定位销15，在弹簧17的作用下定位销15的顶部重新插入齿槽内，使显示器10保持固定，在显示器10工作时，启动散热风扇18，利用散热风扇18给显示器10散热，防止温度过高损坏显示器10。

[0017] 对于本领域技术人员而言，显然本实用新型不限于上述示范性实施例的细节，而

且在不背离本实用新型的精神或基本特征的情况下，能够以其他的具体形式实现本实用新型。因此，无论从哪一点来看，均应将实施例看作是示范性的，而且是非限制性的，本实用新型的范围由所附权利要求而不是上述说明限定，因此旨在将落在权利要求的等同要件的含义和范围内的所有变化囊括在本实用新型内。不应将权利要求中的任何附图标记视为限制所涉及的权利要求。

[0018] 此外，应当理解，虽然本说明书按照实施方式加以描述，但并非每个实施方式仅包含一个独立的技术方案，说明书的这种叙述方式仅仅是为清楚起见，本领域技术人员应当将说明书作为一个整体，各实施例中的技术方案也可以经适当组合，形成本领域技术人员可以理解的其他实施方式。

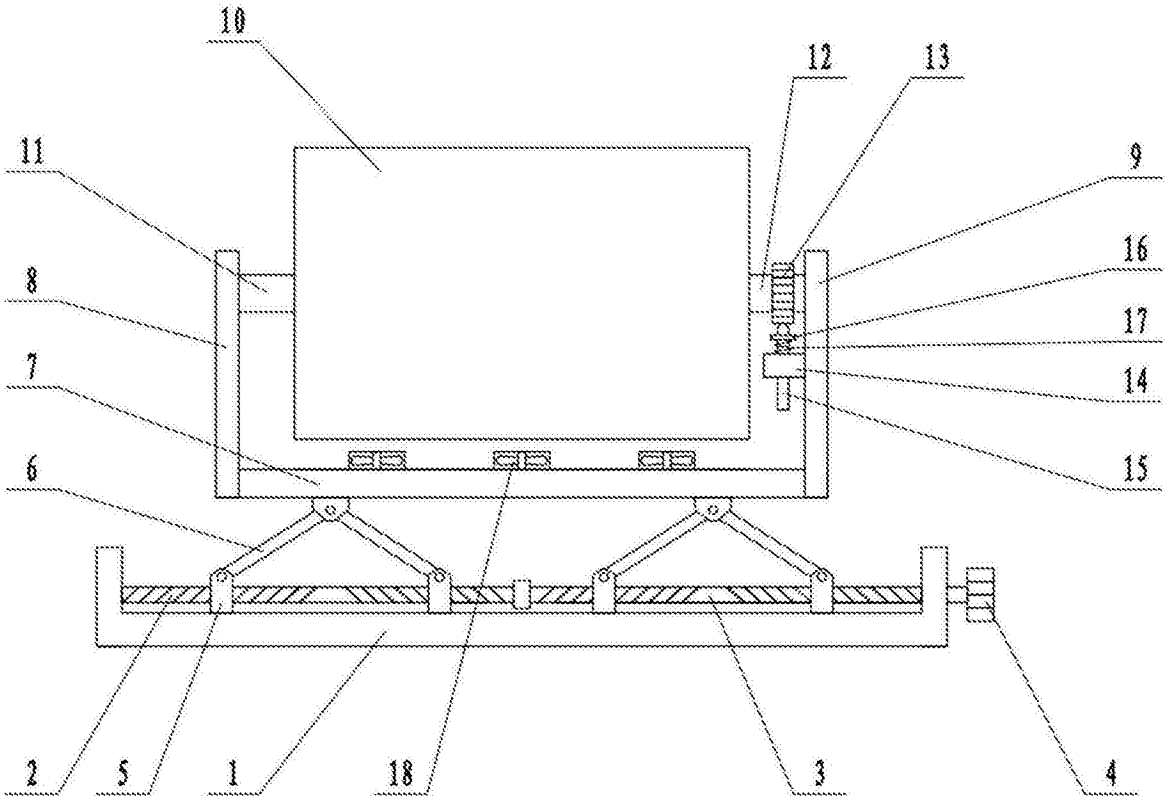

图1

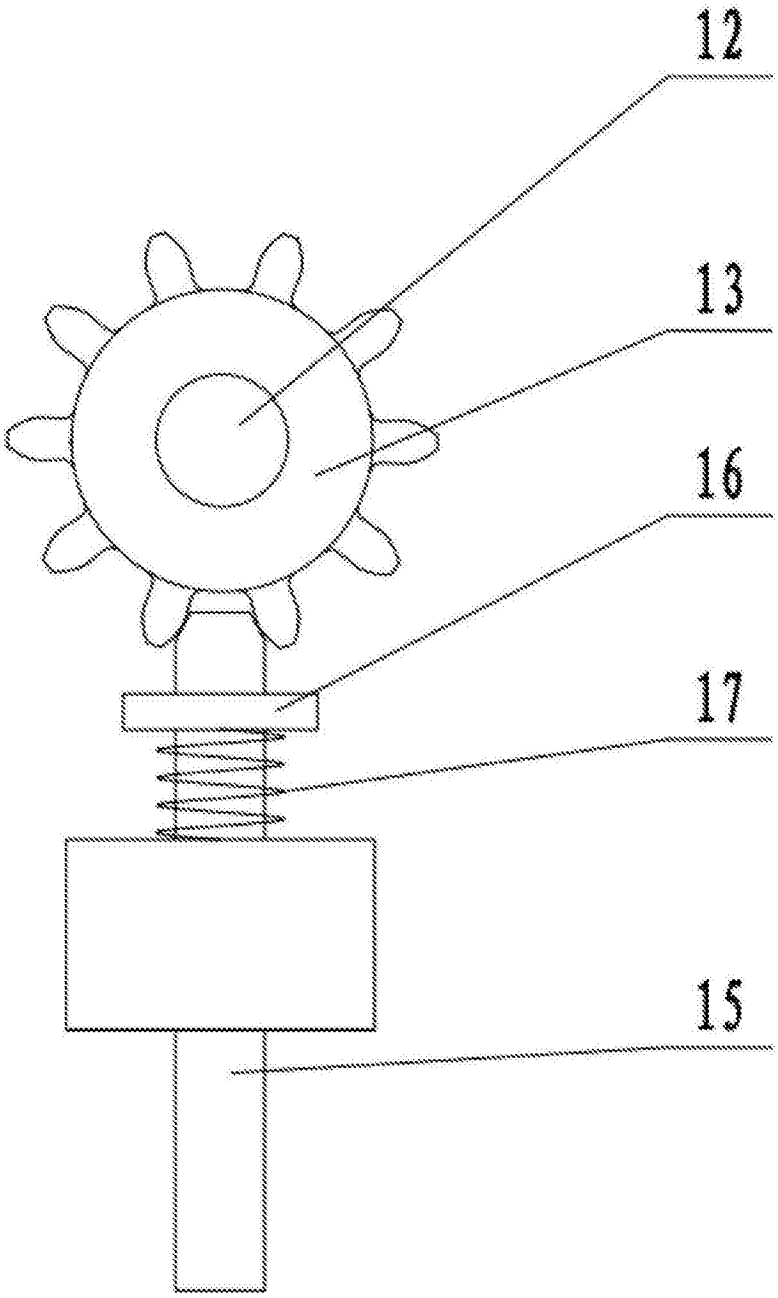

图2