(19)中华人民共和国国家知识产权局

(12)实用新型专利

(10)授权公告号 CN 202857847 U
(45)授权公告日 2013.04.10

(21)申请号 201220334729.9

(22)申请日 2012.07.12

(73)专利权人 浪莎针织有限公司
地址 322000 浙江省金华市义乌经发大道308号

(72)发明人 翁荣弟

(74)专利代理机构 杭州中成专利事务所有限公司 33212
代理人 唐银益

(51)Int.Cl.
*A41B 11/14*(2006.01)

权利要求书 1 页 说明书 2 页 附图 1 页

(54)实用新型名称

魔法短裤双层透肉保暖九分裤袜

(57)摘要

本实用新型公开了一种魔法短裤双层透肉保暖九分裤袜，包括上部和下部，所述保暖九分裤袜还包括内层和外层，上部的外层为密网状面料，下部的外层为疏网状面料，内层为加厚面料，上部包括左、中、右三部分，上部和下部之间为裹腿翻边，裹腿翻边为环状的弹性结构，上部的顶部设置有裤腰收紧边，下部的底部设置有脚裸收紧边。本实用新型双层结构配合网状面料的设计，可以形成假透肉的效果，既可以让人享受夏季般的清爽美丽和性感，又可以享受冬天般的温暖呵护，裆部左、中、右的设计，更让人惊喜无限，而裹腿翻边的设计，形成假两件的效果，这样假两件一体的设计一衣百搭，更可以从经济上节省，也不至于穿着累赘。

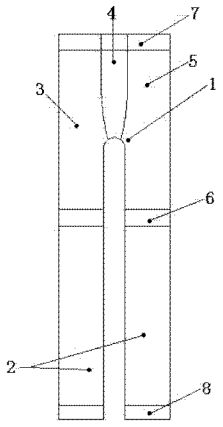


CN 202857847 U

1. 一种魔法短裤双层透肉保暖九分裤袜，包括上部（1）和下部（2），其特征在于：所述保暖九分裤袜还包括内层和外层，所述的上部（1）的外层为密网状面料，所述的下部（2）的外层为疏网状面料，所述的内层为加厚面料。

2. 根据权利要求 1 所述的魔法短裤双层透肉保暖九分裤袜，其特征在于：所述的上部（1）包括左（3）、中（4）、右（5）三部分。

3. 根据权利要求 1 或 2 所述的魔法短裤双层透肉保暖九分裤袜，其特征在于：所述的上部（1）和下部（2）之间为裹腿翻边（6）。

4. 根据权利要求 3 所述的魔法短裤双层透肉保暖九分裤袜，其特征在于：所述的裹腿翻边（6）为环状的弹性结构。

5. 根据权利要求 3 所述的魔法短裤双层透肉保暖九分裤袜，其特征在于：所述上部（1）的顶部设置有裤腰收紧边（7）。

6. 根据权利要求 3 所述的魔法短裤双层透肉保暖九分裤袜，其特征在于：所述下部（2）的底部设置有脚裸收紧边（8）。

# 魔法短裤双层透肉保暖九分裤袜

## 技术领域

[0001] 本实用新型涉及一种裤子，更具体地说，涉及一种魔法短裤双层透肉保暖九分裤袜。

## 背景技术

[0002] 如今，连裤袜逐渐收到女性的关注，春秋时节，乃至冬季，仍有很多女性搭配裙子穿着连裤袜，以展示自身的曲线与优雅的气质，现有的连裤袜具有良好的通气性，但保暖效果差，无法保证腿部的保暖性。

## 实用新型内容

[0003] 本实用新型的目的是解决以上提出的问题，提供一种魔法短裤双层透肉保暖九分裤袜。

[0004] 本实用新型的技术方案是这样的：

[0005] 一种魔法短裤双层透肉保暖九分裤袜，包括上部和下部，其特征在于：所述保暖九分裤袜还包括内层和外层。

[0006] 作为优选，所述的上部的外层为密网状面料。

[0007] 作为优选，所述的下部的外层为疏网状面料。

[0008] 作为优选，所述的内层为加厚面料。

[0009] 作为优选，所述的上部包括左、中、右三部分。

[0010] 作为优选，所述的上部和下部之间为裹腿翻边。

[0011] 作为优选，所述的裹腿翻边为环状的弹性结构。

[0012] 作为优选，所述上部的顶部设置有裤腰收紧边。

[0013] 作为优选，所述下部的底部设置有脚裸收紧边。

[0014] 本实用新型的有益效果如下：

[0015] 本实用新型双层结构配合网状面料的设计，可以形成假透肉的效果，既可以让人享受夏季般的清爽美丽和性感，又可以享受冬天般的温暖呵护，裆部左、中、右的设计，更让人惊喜无限，而裹腿翻边的设计，形成假两件的效果，这样假两件一体的设计一衣百搭，更可以从经济上节省，也不至于穿着累赘。

## 附图说明

[0016] 图 1 是本实用新型具体实施例的结构示意图。

[0017] 图中：1 是上部，2 是下部，3 是左，4 是中，5 是右，6 是裹腿翻边，7 是裤腰收紧边，8 是脚裸收紧边。

## 具体实施方式

[0018] 下面结合附图对本实用新型的实施例进行进一步详细说明：

[0019] 如图所示，本实用新型所述的一种魔法短裤双层透肉保暖九分裤袜，包括上部 1 和下部 2，其特征在于：所述肉保暖九分裤袜还包括内层和外层，所述的上部 1 的外层为密网状面料，所述的下部 2 的外层为疏网状面料，所述的内层为加厚面料，所述的上部 1 包括左 3、中 4、右 5 三部分，所述的上部 1 和下部 2 之间为裹腿翻边 6，所述的裹腿翻边 6 为环状的弹性结构，所述上部 1 的顶部设置有裤腰收紧边 7，所述下部 2 的底部设置有脚裸收紧边 8。

[0020] 最后还需要注意的是，以上列举的仅是本实用新型的具体实施例子，显然，本实用新型不限于以上实施例子，还可以有许多变形，对于本技术领域中的普通技术人员来说，在不脱离本实用新型核心技术特征的前提下，还可以做出若干改进和润饰，这些改进和润饰也应视为本实用新型的保护范围。

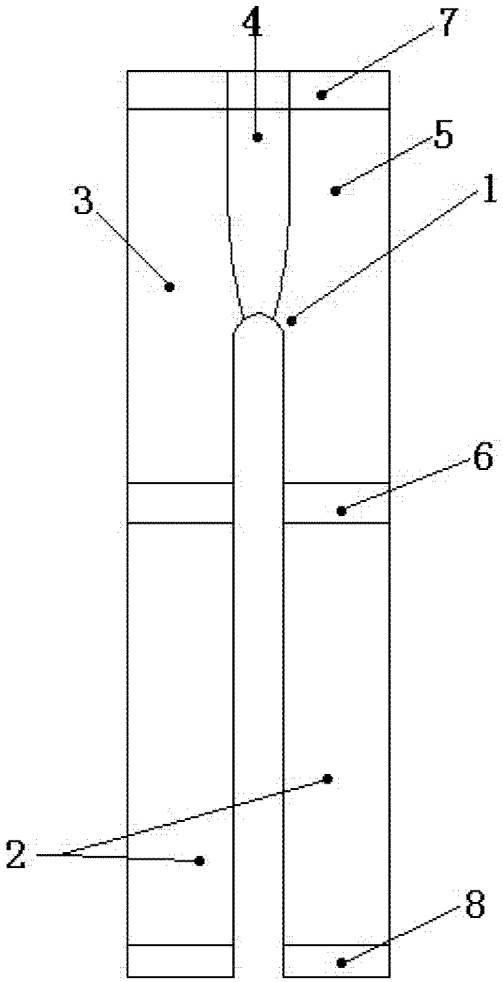


图 1