(19)国家知识产权局

(12)发明专利申请

(10)申请公布号 CN 120225977 A
(43)申请公布日 2025.06.27

(21)申请号 202280101725.2
(22)申请日 2022.11.11
(85)PCT国际申请进入国家阶段日
2025.05.08
(86)PCT国际申请的申请数据
PCT/JP2022/042089 2022.11.11
(87)PCT国际申请的公布数据
WO2023/203802 JA 2023.10.26
(71)申请人 任天堂株式会社
地址 日本
(72)发明人 小笠原嘉泰 土屋人诗 丹羽正人 古池裕智 佐藤高洋 谷口野步
(74)专利代理机构 北京林达刘知识产权代理事务所(普通合伙) 11277
专利代理师 刘新宇 岳红杰
(51)Int.Cl.
G06F 3/02(2006.01)

权利要求书4页 说明书20页 附图17页

(54)发明名称

电子设备

(57)摘要

电子设备具备正面、背面、上表面、下表面、第1侧面、第2侧面、第1操作按钮和第2操作按钮。在正面配置有显示器。背面处于与正面相反的一侧。上表面与正面和背面相连。下表面处于与上表面相反的一侧。第1侧面与正面、背面、上表面及下表面分别相连。第2侧面处于与第1侧面相反的一侧。在上表面设有凸部。第1操作按钮配置于凸部,设于比上表面的中央靠第1侧面侧的位置。第2操作按钮配置于上表面的凸部以外的部分,设于比第1操作按钮靠第1侧面侧的位置。

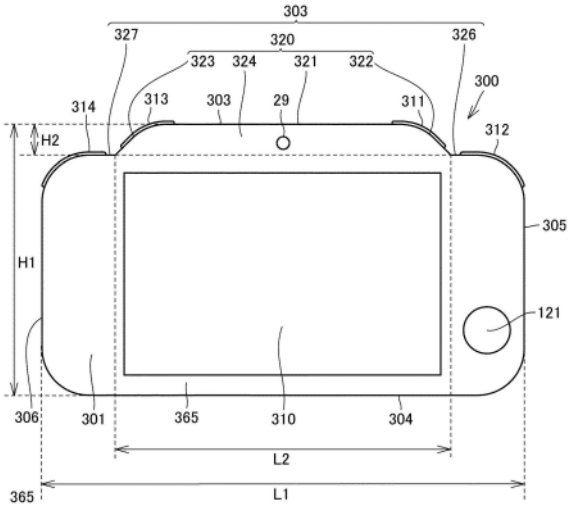

CN 120225977 A

1.一种电子设备,其具备:

正面,其配置有显示器;

背面,其处于与所述正面相反的一侧;

上表面,其与所述正面和所述背面相连;

下表面,其处于与所述上表面相反的一侧;

第1侧面,其与所述正面、所述背面、所述上表面及所述下表面分别相连;以及

第2侧面,其处于与所述第1侧面相反的一侧,其中,

在所述上表面设有凸部,

该电子设备具备:

第1操作按钮,其配置于所述凸部,设于比所述上表面的中央靠所述第1侧面侧的位置;以及

第2操作按钮,其配置于所述上表面的所述凸部以外的部分,设于比所述第1操作按钮靠所述第1侧面侧的位置。

2.根据权利要求1所述的电子设备,其中,

该电子设备还具备:

第3操作按钮,其配置于所述凸部,设于比所述上表面的中央靠所述第2侧面侧的位置;以及

第4操作按钮,其配置于所述上表面的所述凸部以外的部分,设于比所述第3操作按钮靠所述第2侧面侧的位置。

3.根据权利要求2所述的电子设备,其中,

所述凸部包含处于所述第1侧面侧的第1倾斜部和处于所述第2侧面侧的第2倾斜部,

所述第1操作按钮配置于所述第1倾斜部,

所述第3操作按钮配置于所述第2倾斜部。

4.根据权利要求3所述的电子设备,其中,

所述凸部具有位于所述第1倾斜部和所述第2倾斜部之间的中央部,

所述中央部与所述第1倾斜部的交界部弯曲,

所述中央部与所述第2倾斜部的交界部弯曲。

5.根据权利要求2所述的电子设备,其中,

所述第2操作按钮配置于所述上表面与所述第1侧面的交界部,

所述第4操作按钮配置于所述上表面与所述第2侧面的交界部。

6.根据权利要求5所述的电子设备,其中,

所述上表面与所述第1侧面的交界部弯曲,

所述上表面与所述第2侧面的交界部弯曲。

7.根据权利要求2~6中任一项所述的电子设备,其中,

在从所述下表面朝向所述上表面的方向上,所述第1操作按钮的最下部位于比所述第2操作按钮的最上部靠上方的位置,而且所述第3操作按钮的最下部位于比所述第4操作按钮的最上部靠上方的位置。

8.一种电子设备,在该电子设备中,第1装置和第2装置之间能够装拆,其中,

所述第1装置具备:

第1正面,其配置有第1显示器;

第1背面,其处于与所述第1正面相反的一侧;

第1上表面,其与所述第1正面和所述第1背面相连;

第1下表面,其处于与所述第1上表面相反的一侧;

第1右侧面,其与所述第1正面、所述第1背面、所述第1上表面及所述第1下表面分别相连;以及

第1左侧面,其处于与所述第1右侧面相反的一侧,

在所述第1上表面设有第1凸部,

该第1装置具备:

第1操作按钮,其配置于所述第1凸部,设于比所述第1上表面的中央靠所述第1右侧面侧的位置;以及

第2操作按钮,其配置于所述第1上表面的所述第1凸部以外的部分,设于比所述第1操作按钮靠所述第1右侧面侧的位置,

所述第2装置具备:

第2正面,其配置有第2显示器;

第2背面,其处于与所述第2正面相反的一侧;

第2上表面,其与所述第2正面和所述第2背面相连;

第2下表面,其处于与所述第2上表面相反的一侧;

第2右侧面,其与所述第2正面、所述第2背面、所述第2上表面及所述第2下表面分别相连;以及

第2左侧面,其处于与所述第2右侧面相反的一侧;

在所述第2上表面设有第2凸部,

该第2装置具备:

第3操作按钮,其配置于所述第2凸部,设于比所述第2上表面的中央靠所述第2右侧面侧的位置;以及

第4操作按钮,其配置于所述第2上表面的所述第2凸部以外的部分,设于比所述第2操作按钮靠所述第2右侧面侧的位置,

在所述第1凸部的所述第1正面侧设有第1连接部,

在所述第2凸部的所述第2背面侧设有能够与所述第1连接部连接的第2连接部。

9.根据权利要求8所述的电子设备,其中,

所述第2连接部能够相对于所述第1连接部在第1方向和与所述第1方向相反的第2方向时连接,

在所述第2连接部相对于所述第1连接部以所述第1方向连接的第1连接状态下,以所述第2背面覆盖在所述第1显示器上的方式配置,

在所述第2连接部相对于所述第1连接部以所述第2方向连接的第2连接状态下,以所述第2背面不覆盖在所述第1显示器上的方式配置。

10.根据权利要求8或9所述的电子设备,其中,

所述第1装置还具备:

第5操作按钮,其配置于所述第1凸部,设于比所述第1上表面的中央靠所述第1左侧面

侧的位置;以及

第6操作按钮,其配置于所述第1上表面的所述第1凸部以外的部分,设于比所述第5操作按钮靠所述第1左侧面侧的位置,

所述第2装置还具备:

第7操作按钮,其配置于所述所述第2凸部,设于比所述第2上表面的中央靠所述第2左侧面侧的位置;以及

第8操作按钮,其配置于所述第2上表面的所述第2凸部以外的部分,设于比所述第7操作按钮靠所述第2左侧面侧的位置。

11.根据权利要求10所述的电子设备,其中,

所述第1凸部包含处于所述第1右侧面侧的第1右倾斜部和处于所述第1左侧面侧的第1左倾斜部,

在所述第1右倾斜部设有所述第1操作按钮,在所述第1左倾斜部设有所述第5操作按钮,

所述第2凸部包含处于所述第2右侧面侧的第2右倾斜部和处于所述第2左侧面侧的第2左倾斜部,

在所述第2右倾斜部设有所述第3操作按钮,在所述第2左倾斜部设有所述第7操作按钮。

12.根据权利要求11所述的电子设备,其中,

所述第1凸部具有位于所述第1右倾斜部和所述第1左倾斜部之间的第1中央部,

所述第1中央部与所述第1右倾斜部的交界部弯曲,

所述第1中央部与所述第1左倾斜部的交界部弯曲,

所述第2凸部具有位于所述第2右倾斜部和所述第2左倾斜部之间的第2中央部,

所述第2中央部与所述第2右倾斜部的交界部弯曲,

所述第2中央部与所述第2左倾斜部的交界部弯曲。

13.根据权利要求10所述的电子设备,其中,

所述第2操作按钮配置于所述第1上表面与所述第1右侧面的交界部,

所述第6操作按钮配置于所述第1上表面与所述第1左侧面的交界部,

所述第4操作按钮配置于所述第2上表面与所述第2右侧面的交界部,

所述第8操作按钮配置于所述第2上表面与所述第2左侧面的交界部。

14.根据权利要求13所述的电子设备,其中,

所述第1上表面与所述第1右侧面的交界部弯曲,

所述第1上表面与所述第1左侧面的交界部弯曲,

所述第2上表面与所述第2右侧面的交界部弯曲,

所述第2上表面与所述第2左侧面的交界部弯曲。

15.根据权利要求10所述的电子设备,其中,

在从所述第1下表面朝向所述第1上表面的方向上,所述第1操作按钮的最下部位于比所述第2操作按钮的最上部靠上方的位置,而且所述第5操作按钮的最下部位于比所述第6操作按钮的最上部靠上方的位置,

在从所述第2下表面朝向所述第2上表面的方向上,所述第3操作按钮的最下部位于比

所述第4操作按钮的最上部靠上方的位置,而且所述第7操作按钮的最下部位于比所述第8操作按钮的最上部靠上方的位置。

16.根据权利要求8或9所述的电子设备,其中,

在所述第2凸部的所述第2正面侧设有输入部或照相机镜头。

电子设备

技术领域

[0001] 本公开涉及一种电子设备。

背景技术

[0002] 日本特开2013－250807号公报(专利文献1)公开了一种便携式游戏机。

[0003] 现有技术文献

[0004] 专利文献

[0005] 专利文献1:日本特开2013－250807号公报

发明内容

[0006] 发明要解决的问题

[0007] 在专利文献1所记载的便携式游戏机中,在上表面的左端侧和右端侧设有按钮。但是,当在电子设备的上表面设置多个按钮的情况下,电子设备的设有按钮的部分的形状有改善的余地。

[0008] 用于解决问题的方案

[0009] 本公开的电子设备具备正面、背面、上表面、下表面、第1侧面、第2侧面、第1操作按钮和第2操作按钮。在正面配置有显示器。背面处于与正面相反的一侧。上表面与正面和背面相连。下表面处于与上表面相反的一侧。第1侧面与正面、背面、上表面及下表面分别相连。第2侧面处于与第1侧面相反的一侧。在上表面设有凸部。第1操作按钮配置于凸部,设于比上表面的中央靠第1侧面侧的位置。第2操作按钮配置于上表面的凸部以外的部分,设于比第1操作按钮靠第1侧面侧的位置。

[0010] 根据本公开的电子设备,在凸部配置有第1操作按钮,在上表面的凸部以外的部分配置有第2操作按钮。因此,即使在于上表面的一侧面侧有多个操作按钮的情况下,也能够让使用者不易发生第1操作按钮和第2操作按钮的错按。此外,由于仅使手指水平滑动就能够操作两个按钮,因此易于按下第1操作按钮和第2操作按钮。并且,通过在上表面设置凸部,可以在弯曲手指时不形成很大的角度,因此能够易于同时按下第1操作按钮和第2操作按钮。此外,通过在电子设备设有凸部,从而在纵向上握持电子设备时凸部易于卡在手上。因此,能够使电子设备不易掉落。

[0011] 上述的电子设备也可以还具备第3操作按钮和第4操作按钮。也可以是,第3操作按钮配置于凸部,设于比上表面的中央靠第2侧面侧的位置。也可以是,第4操作按钮配置于上表面的凸部以外的部分,设于比第3操作按钮靠第2侧面侧的位置。由此,能够在上表面配置4个操作按钮。

[0012] 根据上述的电子设备,也可以是,凸部包含处于第1侧面侧的第1倾斜部和处于第2侧面侧的第2倾斜部。也可以是,第1操作按钮配置于第1倾斜部。也可以是,第3操作按钮配置于第2倾斜部。由此,能够在易于进行第1操作按钮与第2操作按钮的区分的同时按下第1操作按钮和第2操作按钮。同样,能够在易于进行第3操作按钮与第4操作按钮的区分的同时

按下第3操作按钮和第4操作按钮。

[0013] 根据上述的电子设备，也可以是，凸部具有位于第1倾斜部和第2倾斜部之间的中央部。也可以是，中央部与第1倾斜部的交界部弯曲。也可以是，中央部与第2倾斜部的交界部弯曲。

[0014] 根据上述的电子设备，也可以是，第2操作按钮配置于上表面与第1侧面的交界部。也可以是，第4操作按钮配置于上表面与第2侧面的交界部。由此，易于在由食指的第1关节和第2关节之间的部分按下第2操作按钮、第4操作按钮的同时由指尖按下第1操作按钮、第3操作按钮。

[0015] 根据上述的电子设备，也可以是，上表面与第1侧面的交界部弯曲。也可以是，上表面与第2侧面的交界部弯曲。

[0016] 根据上述的电子设备，也可以是，在从下表面朝向上表面的方向上，第1操作按钮的最下部位于比第2操作按钮的最上部靠上方的位置，而且第3操作按钮的最下部位于比第4操作按钮的最上部靠上方的位置。由此，在按下第2操作按钮、第4操作按钮时不易发生错按第1操作按钮、第3操作按钮的状况。

[0017] 本公开的电子设备也可以是，第1装置和第2装置之间能够装拆。第1装置具备第1正面、第1背面、第1上表面、第1下表面、第1右侧面、第1左侧面、第1操作按钮和第2操作按钮。在第1正面配置有第1显示器。第1背面处于与第1正面相反的一侧。第1上表面与第1正面和第1背面相连。第1下表面处于与第1上表面相反的一侧。第1右侧面与第1正面、第1背面、第1上表面及第1下表面分别相连。第1左侧面处于与第1右侧面相反的一侧。在第1上表面设有第1凸部。第1操作按钮配置于第1凸部，设于比第1上表面的中央靠第1右侧面侧的位置。第2操作按钮配置于第1上表面的第1凸部以外的部分，设于比第1操作按钮靠第1右侧面侧的位置。

[0018] 第2装置具有第2正面、第2背面、第2上表面、第2下表面、第2右侧面、第2左侧面、第3操作按钮和第4操作按钮。在第2正面配置有第2显示器。第2背面处于与第2正面相反的一侧。第2上表面与第2正面和第2背面相连。第2下表面处于与第2上表面相反的一侧。第2右侧面与第2正面、第2背面、第2上表面及第2下表面分别相连。第2左侧面处于与第2右侧面相反的一侧。在第2上表面设有第2凸部。第3操作按钮配置于第2凸部，设于比第2上表面的中央靠第2右侧面侧的位置。第4操作按钮配置于第2上表面的第2凸部以外的部分，设于比第2操作按钮靠第2右侧面侧的位置。在第1凸部的第1正面侧设有第1连接部。在第2凸部的第2背面侧设有能够与第1连接部连接的第2连接部。

[0019] 根据本公开的电子设备，在第1凸部配置有第1操作按钮，在第1上表面的第1凸部以外的部分配置有第2操作按钮。因此，即使在第1上表面的一侧面侧有多个操作按钮的情况下，也能够让使用者不易发生第1操作按钮和第2操作按钮的错按。此外，由于仅使手指水平滑动就能够操作两个按钮，因此易于按下第1操作按钮和第2操作按钮。并且，通过在第1上表面设置第1凸部，可以在弯曲手指时不形成很大的角度，因此能够易于同时按下第1操作按钮和第2操作按钮。同样，即使在第2上表面的一侧面侧有多个操作按钮的情况下，也能够让使用者不易发生第3操作按钮和第4操作按钮的错按。此外，由于仅使手指水平滑动就能够操作两个按钮，因此易于按下第3操作按钮和第4操作按钮。并且，通过在第2上表面设置第2凸部，可以在弯曲手指时不形成很大的角度，因此能够易于同时按下第3操作按钮和

第4操作按钮。此外,通过在电子设备设有第1凸部和第2凸部,从而在握持电子设备时第1凸部和第2凸部易于卡在手上。因此,能够使电子设备不易掉落。

[0020] 根据上述的电子设备,第2连接部能够相对于第1连接部在第1方向和与第1方向相反的第2方向时连接。在第2连接部相对于第1连接部以第1方向连接的第1连接状态下,以第2背面覆盖在第1显示器上的方式配置。在第2连接部相对于第1连接部以第2方向连接的第2连接状态下,以第2背面不覆盖在第1显示器上的方式配置。

[0021] 根据上述的电子设备,在第1连接状态下,不易错按第1操作按钮、第2操作按钮、第3操作按钮和第4操作按钮。在第2连接状态下,第1上表面的第1凸部以外的部分和第2上表面的第2凸部以外的部分处于分离的位置,因此不易发生第2操作按钮和第4操作按钮的误输入。

[0022] 根据上述的电子设备,第1装置还具备第5操作按钮和第6操作按钮。第5操作按钮配置于第1凸部,设于比第1上表面的中央靠第1左侧面侧的位置。第6操作按钮配置于第1上表面的第1凸部以外的部分,设于比第5操作按钮靠第1左侧面侧的位置。第2装置还具备第7操作按钮和第8操作按钮。第7操作按钮配置于第2凸部,设于比第2上表面的中央靠第2左侧面侧的位置。第8操作按钮配置于第2上表面的第2凸部以外的部分,设于比第7操作按钮靠第2左侧面侧的位置。

[0023] 根据上述的电子设备300,在第1连接状态下,不易错按第5操作按钮、第6操作按钮、第7操作按钮和第8操作按钮。在第2连接状态下,第1上表面的第1凸部以外的部分和第2上表面的第2凸部以外的部分处于分离的位置,因此不易发生第6操作按钮和第8操作按钮的误输入。

[0024] 根据上述的电子设备,第1凸部包含处于第1右侧面侧的第1右倾斜部和处于第1左侧面侧的第1左倾斜部。在第1右倾斜部设有第1操作按钮,在第1左倾斜部设有第5操作按钮。第2凸部包含处于第2右侧面侧的第2右倾斜部和处于第2左侧面侧的第2左倾斜部。在第2右倾斜部设有第3操作按钮,在第2左倾斜部设有第7操作按钮。

[0025] 根据上述的电子设备,也可以是,第1凸部具有位于第1右倾斜部和第1左倾斜部之间的第1中央部。也可以是,第1中央部与第1右倾斜部的交界部弯曲。也可以是,第1中央部与第1左倾斜部的交界部弯曲。也可以是,第2凸部具有位于第2右倾斜部和第2左倾斜部之间的第2中央部。也可以是,第2中央部与第2右倾斜部的交界部弯曲。也可以是,第2中央部与第2左倾斜部的交界部弯曲。

[0026] 根据上述的电子设备,也可以是,第2操作按钮配置于第1上表面与第1右侧面的交界部。也可以是,第6操作按钮配置于第1上表面与第1左侧面的交界部。也可以是,第4操作按钮配置于第2上表面与第2右侧面的交界部。也可以是,第8操作按钮配置于第2上表面与第2左侧面的交界部。由此,易于在由食指的第1关节和第2关节之间的部分按下第2操作按钮、第6操作按钮的同时由指尖按下第1操作按钮、第5操作按钮。同样,易于在由食指的第1关节和第2关节之间的部分按下第4操作按钮、第8操作按钮的同时由指尖按下第3操作按钮、第7操作按钮。

[0027] 根据上述的电子设备,也可以是,第1上表面与第1右侧面的交界部弯曲。也可以是,第1上表面与第1左侧面的交界部弯曲。也可以是,第2上表面与第2右侧面的交界部弯曲。也可以是,第2上表面与第2左侧面的交界部弯曲。

[0028] 根据上述的电子设备，也可以是，在从第1下表面朝向第1上表面的方向上，第1操作按钮的最下部位于比第2操作按钮的最上部靠上方的位置，而且第5操作按钮的最下部位于比第6操作按钮的最上部靠上方的位置。也可以是，在从第2下表面朝向第2上表面的方向上，第3操作按钮的最下部位于比第4操作按钮的最上部靠上方的位置，而且第7操作按钮的最下部位于比第8操作按钮的最上部靠上方的位置。由此，在按下第2操作按钮、第6操作按钮时，不易发生错按第1操作按钮、第5操作按钮的状况。同样，在按下第4操作按钮、第8操作按钮时，不易发生错按第3操作按钮、第7操作按钮的状况。

[0029] 根据上述的电子设备，也可以是，在第2凸部的第2正面侧设有输入部或照相机镜头。当在第2凸部的第2正面侧设有输入部的情况下，与在第2上表面设有输入部的情况相比，在使用者操作操作按钮时能够抑制对于输入部的误输入。当在第2凸部的第2正面侧设有照相机镜头的情况下，能够在维持第2显示器的尺寸较大的同时在第2正面侧配置照相机镜头。

[0030] 发明的效果

[0031] 根据本公开，能够提供一种具有新的按钮配置形状的电子设备。

附图说明

[0032] 图1是表示第1实施方式的电子设备的结构的主视示意图。

[0033] 图2是表示第1实施方式的电子设备的结构的仰视示意图。

[0034] 图3是表示第3操作按钮和第4操作按钮的结构的剖视示意图。

[0035] 图4是表示第1实施方式的第1变形例的电子设备的结构的主视示意图。

[0036] 图5是表示第1实施方式的第2变形例的电子设备的结构的主视示意图。

[0037] 图6是表示第2实施方式的电子设备的结构的立体示意图。

[0038] 图7是表示第1装置的结构的主视示意图。

[0039] 图8是图7的区域VIII的放大示意图。

[0040] 图9是表示第2装置的结构的主视示意图。

[0041] 图10是沿着图9的X—X线的剖视示意图。

[0042] 图11是第2装置的第2背面的局部放大图。

[0043] 图12是表示第1连接状态的电子设备的结构的主视示意图。

[0044] 图13是沿着图12的XIII—XIII线的剖视示意图。

[0045] 图14是表示第1连接状态的第1连接部与第2连接部的关系的示意图。

[0046] 图15是沿着图12的XV—XV线的剖视示意图。

[0047] 图16是表示第2连接状态的电子设备的结构的主视示意图。

[0048] 图17是沿着图16的XVII—XVII线的剖视示意图。

[0049] 图18是表示解除第2连接状态的电子设备的锁定的状态的剖视示意图。

[0050] 图19是表示第2连接状态的第1连接部与第2连接部的关系的示意图。

[0051] 图20是表示第1连接状态的第1天线与第2天线的位置关系的剖视示意图。

[0052] 图21是表示第2连接状态的第1天线与第2天线的位置关系的剖视示意图。

[0053] 图22是表示第2连接状态的电子设备的结构的立体示意图。

[0054] 图23是表示第3实施方式的电子设备的结构的局部立体示意图。

[0055] 图24是沿着图23的XXIV—XXIV线的剖视示意图。

具体实施方式

[0056] 参照附图详细地说明本公开的实施方式。另外,对图中的相同或相当的部分标注相同的附图标记,不重复其说明。

[0057] (第1实施方式)

[0058] 首先,说明第1实施方式的电子设备300的结构。

[0059] 图1是表示第1实施方式的电子设备300的结构的主视示意图。图2是表示第1实施方式的电子设备300的结构的仰视示意图。如图1和图2所示,第1实施方式的电子设备300具有第3正面301、第3背面302、第3上表面303、第3下表面304、第1侧面305和第2侧面306。第3背面302处于与第3正面301相反的一侧。第3上表面303与第3正面301、第3背面302、第2侧面306及第1侧面305分别相连。第3下表面304处于与第3上表面303相反的一侧。第1侧面305与第3正面301、第3背面302、第3上表面303及第3下表面304分别相连。第2侧面306处于与第1侧面305相反的一侧。第2侧面306与第3正面301、第3背面302、第3上表面303及第3下表面304分别相连。

[0060] 如图1所示,电子设备300还具有第3壳体365和第3显示器310。第3显示器310配置于第3正面301。第3显示器310安装于第3壳体365。

[0061] 图1所示的电子设备300是能够向例如游戏机、智能手机、平板电脑或其他的电子设备发送输入信号的控制器等。另外,电子设备300也可以不具有第3显示器310。

[0062] 如图1所示,在俯视第3显示器310的情况下,第3壳体365包围第3显示器310。俯视第3显示器310的情况与在从第3正面301朝向第3背面302的方向上观察电子设备300的情况对应。第3壳体365具有第3凸部320。第3凸部320向第3显示器310的外侧方向延伸。

[0063] 第3上表面303包含第4操作按钮314的一部分、第3左上表面部327、第3凸部320、第3右上表面部326、以及第2操作按钮312的一部分。第3凸部320通过第3右倾斜部322、第3左倾斜部323、第3中央部321、作为第3正面301的一部分的第3正面部324、以及作为第3背面302的一部分的第3背面部相连而构成。第3凸部320与第1侧面305、第2侧面306及第3下表面304分别分开。另外,也可以是,第3凸部320在第3上表面303中仅自第3正面301和第3背面302的中间附近突出,与第3正面301和第3背面302分别分开。

[0064] 第3凸部320具有第3右倾斜部322、第3左倾斜部323、第3中央部321和第3正面部324。第3右倾斜部322处于第3凸部320的第1侧面305侧。第3左倾斜部323处于第3凸部320的第2侧面306侧。第3中央部321位于第3右倾斜部322和第3左倾斜部323之间。第3中央部321与第3右倾斜部322及第3左倾斜部323分别相连。第3正面部324与第3右倾斜部322、第3左倾斜部323及第3中央部321分别相连。第3正面部324构成第3正面301的一部分。第3右倾斜部322是从第3中央部321向第3右上表面部326倾斜的部分。第3左倾斜部323是从第3中央部321向第3左上表面部327倾斜的部分。

[0065] 如图1所示,在俯视第3显示器310的情况下,在从第3上表面303朝向第3下表面304的方向上,电子设备300的高度和第3凸部320的高度分别设为第1高度H1和第2高度H2。第2高度H2的下限并没有特别的限定,例如可以为第1高度H1的5%以上,也可以为第1高度H1的10%以上。第2高度H2的上限并没有特别的限定,例如可以为第1高度H1的30%以下,也可以

为第1高度H1的20％以下。

[0066] 如图1所示,在俯视第3显示器310的情况下,在从第1侧面305朝向第2侧面306的方向上,电子设备300的长度和第3凸部320的长度分别设为第1长度L1和第2长度L2。第2长度L2的下限并没有特别的限定,例如可以为第1长度L1的50％以上,也可以为第1长度L1的60％以上。第2长度L2的上限并没有特别的限定,例如可以为第1长度L1的80％以下,也可以为第1长度L1的70％以下。

[0067] 第1长度L1也可以比第1高度H1大。第2长度L2也可以比第2高度H2大。第2长度L2的下限并没有特别的限定,可以为第2高度H2的2倍以上,也可以为第2高度H2的3倍以上。第2长度L2的上限并没有特别的限定,可以为第2高度H2的20倍以下,也可以为第2高度H2的15倍以下。

[0068] 如图1所示,在俯视第3显示器310的情况下,第3中央部321与第3下表面304实质上平行。第3右倾斜部322和第3左倾斜部323分别相对于第3中央部321倾斜。第3中央部321与第3右倾斜部322的交界部也可以以向外侧凸的方式弯曲。同样,第3中央部321与第3左倾斜部323的交界部也可以以向外侧凸的方式弯曲。

[0069] 第3上表面303具有第3右上表面部326和第3左上表面部327。第3右上表面部326位于第3右倾斜部322和第1侧面305之间。第3右上表面部326与第3右倾斜部322及第1侧面305分别相连。第3右上表面部326与第1侧面305的交界部也可以以向外侧凸的方式弯曲。

[0070] 同样,第3左上表面部327位于第3左倾斜部323和第2侧面306之间。第3左上表面部327与第3左倾斜部323及第2侧面306分别相连。第3左上表面部327与第2侧面306的交界部也可以以向外侧凸的方式弯曲。

[0071] 电子设备300还具有第1操作按钮311、第2操作按钮312、第3操作按钮313和第4操作按钮314。第1操作按钮311配置于第3凸部320。具体而言,第1操作按钮311设于第3凸部320的第1侧面305侧的部分。在俯视第3显示器310的情况下,第1操作按钮311设于比第3上表面303的中央靠第1侧面305侧的位置。第1操作按钮311设于第3右倾斜部322。第1操作按钮311也可以设于第3中央部321与第3右倾斜部322的交界部。

[0072] 第2操作按钮312设于第3上表面303的第3凸部320以外的部分。具体而言,第2操作按钮312设于第3右上表面部326。第2操作按钮312也可以设于第3右上表面部326与第1侧面305的交界部。第2操作按钮312设于比第1操作按钮311靠第1侧面305侧的位置。在从第3下表面304朝向第3上表面303的方向上,第1操作按钮311的最下部也可以位于比第2操作按钮312的最上部靠上方的位置。

[0073] 第3操作按钮313配置于第3凸部320。具体而言,第3操作按钮313设于第3凸部320的第2侧面306侧的部分。在俯视第3显示器310的情况下,第3操作按钮313设于比第3上表面303的中央靠第2侧面306侧的位置。第3操作按钮313设于第3左倾斜部323。第3操作按钮313也可以设于第3中央部321与第3左倾斜部323的交界部。

[0074] 第4操作按钮314设于第3上表面303的第3凸部320以外的部分。具体而言,第4操作按钮314设于第3左上表面部327。第4操作按钮314也可以设于第3左上表面部327与第2侧面306的交界部。第4操作按钮314设于比第3操作按钮313靠第2侧面306侧的位置。在从第3下表面304朝向第3上表面303的方向上,第3操作按钮313的最下部也可以位于比第4操作按钮314的最上部靠上方的位置。

[0075] 如图1所示,电子设备300也可以具有物理的输入部121。输入部121配置于第1正面101的第3正面部324以外的部分。也可以是,输入部121能够进行摇杆操作或按钮操作。在俯视第3显示器310的情况下,输入部121可以位于第3显示器310和第1侧面305之间,也可以位于第3显示器310和第2侧面306之间。电子设备300也可以不具有物理的输入部121。第3显示器310也可以是触摸面板。

[0076] 如图2所示,电子设备300的从第3正面301朝向第3背面302的方向上的厚度T比第1长度L1小。厚度T的下限并没有特别的限定,例如可以为第1长度L1的5%以上,也可以为第1长度L1的10%以上。厚度T的上限并没有特别的限定,例如可以为第1长度L1的50%以下,也可以为第1长度L1的30%以下。厚度T也可以比第1高度H1小。

[0077] 图3是表示第3操作按钮313和第4操作按钮314的结构的剖视示意图。图3所示的截面与第3正面301平行。电子设备300具有支承构件40、轴接收部41、弹性体44、孔部42和检测部43。轴接收部41和孔部42设于支承构件40,是凹坑。弹性体44例如是螺旋弹簧。弹性体44配置于孔部42。检测部43固定于支承构件40。支承构件40、轴接收部41、弹性体44、孔部42及检测部43配置于第3壳体365的内部。

[0078] 第3操作按钮313具有被按压部53、可动轴51、止挡部52、第2突起部54和第3突起部55。被按压部53是由使用者按压的部分。可动轴51配置于轴接收部41。可动轴51与被按压部53相连。可动轴51与第3壳体365的内壁相接。止挡部52与被按压部53相连。止挡部52位于相对于被按压部53而言与可动轴51相反的一侧。止挡部52与第3壳体365的内壁相接。

[0079] 第2突起部54与被按压部53相连。第2突起部54以与检测部43相接的方式配置。第3突起部55与被按压部53相连。第3突起部55安装于弹性体44。在第3壳体365的第3凸部320设有第5开口部70。被按压部53在第5开口部70自第3壳体365暴露于外部。

[0080] 若使用者用手指推压被按压部53,则第2突起部54向第3壳体365的内侧移动。若由第2突起部54对检测部43施加压力,则检测到使用者的输入。若使用者的手指自被按压部53松开,则利用弹性体44的回弹力使第3操作按钮313返回到原本的位置。可动轴51和止挡部52分别与第3壳体365的内壁相接。

[0081] 在上述说明中,对第3操作按钮313的结构进行了说明,但其他的操作按钮(具体而言是第1操作按钮311、第2操作按钮312及第4操作按钮314)的结构与第3操作按钮313的结构实质上相同。因此,省略其他的操作按钮的结构的说明。

[0082] (第1实施方式的第1变形例)

[0083] 图4是表示第1实施方式的第1变形例的电子设备300的结构的主视示意图。如图4所示,第3右倾斜部322也可以与第3中央部321和第3右上表面部326分别实质上垂直。同样,第3左倾斜部323也可以与第3中央部321和第3左上表面部327分别实质上垂直。

[0084] 第1操作按钮311和第3操作按钮313也可以位于第3中央部321。第1操作按钮311也可以与第3右倾斜部322分离。同样,第3操作按钮313也可以与第3左倾斜部323分离。第2操作按钮312也可以位于第3右上表面部326。第2操作按钮312也可以与第1侧面305分离。同样,第4操作按钮314也可以位于第3左上表面部327。第4操作按钮314也可以与第2侧面306分离。另外,第1操作按钮311也可以配置于第3右倾斜部322。同样,第3操作按钮313也可以配置于第3左倾斜部323。

[0085] (第1实施方式的第2变形例)

[0086] 图5是表示第1实施方式的第2变形例的电子设备300的结构的主视示意图。如图5所示,第3凸部320也可以具有第1凸区域61和第2凸区域62,第1凸区域61也可以与第2凸区域62分离。第3上表面303也可以具有第3中上表面部318。第3中上表面部318位于第3左上表面部327和第3右上表面部326之间。第1凸区域61位于第3右上表面部326和第3中上表面部318之间。第2凸区域62位于第3左上表面部327和第3中上表面部318之间。第1操作按钮311也可以设于第1凸区域61。第3操作按钮313也可以设于第2凸区域62。

[0087] 第1凸区域61具有第4中央部61a、第4右倾斜部61b和第4左倾斜部61c。第4中央部61a与第4右倾斜部61b及第4左倾斜部61c分别相连。第4右倾斜部61b也可以与第4中央部61a和第3右上表面部326分别实质上垂直。同样,第4左倾斜部61c也可以与第4中央部61a和第3中上表面部318分别实质上垂直。

[0088] 第2凸区域62具有第5中央部62a、第5右倾斜部62b和第5左倾斜部62c。第5中央部62a与第5右倾斜部62b及第5左倾斜部62c分别相连。第5右倾斜部62b也可以与第5中央部62a和第3中上表面部318分别实质上垂直。同样,第5左倾斜部62c也可以与第5中央部62a和第3左上表面部327分别实质上垂直。

[0089] 如图5所示,第1操作按钮311设于第1凸区域61的第4中央部61a。第3操作按钮313设于第2凸区域62的第5中央部62a。另外,第1操作按钮311也可以配置于第4右倾斜部61b。同样,第3操作按钮313也可以配置于第5左倾斜部62c。

[0090] (第2实施方式)

[0091] 接着,说明第2实施方式的电子设备300的结构。

[0092] 图6是表示第2实施方式的电子设备300的结构的立体示意图。如图6所示,第2实施方式的电子设备300具有第1装置100和第2装置200。第1装置100和第2装置200之间能够装拆。第2装置200能够安装于第1装置100且能够从第1装置100拆卸。

[0093] 如图6所示,第1装置100具有第1正面101和第1背面102。第1背面102处于与第1正面101相反的一侧。第2装置200具有第2正面201、第2背面202和第2显示器210。第2背面202处于与第2正面201相反的一侧。第2显示器210配置于第2正面201。第2显示器210也可以是能够触摸输入的触摸面板。

[0094] 图7是表示第1装置100的结构的主视示意图。第1装置100具有第1上表面103、第1下表面104、第1右侧面105和第1左侧面106。第1上表面103与第1正面101、第1背面102、第1左侧面106及第1右侧面105分别相连。第1下表面104处于与第1上表面103相反的一侧。第1右侧面105与第1正面101、第1背面102、第1上表面103及第1下表面104分别相连。第1左侧面106处于与第1右侧面105相反的一侧。第1左侧面106与第1正面101、第1背面102、第1上表面103及第1下表面104分别相连。

[0095] 如图7所示,第1装置100也可以还具有第1壳体165、第1显示器110、第1连接部120、输入部121、解锁按钮191和霍尔元件130。第1显示器110配置于第1正面101。第1显示器110安装于第1壳体165。

[0096] 如图7所示,在俯视第1显示器110的情况下,第1壳体165包围第1显示器110。俯视第1显示器110的情况与在从第1正面101朝向第1背面102的方向上观察第1装置100的情况对应。第1壳体165具有第1凸部10。第1凸部10向第1显示器110的外侧方向延伸。第1连接部120设于第1凸部10的正侧。

[0097] 第1凸部10设于第1上表面103。第1凸部10也可以构成第1正面101的一部分。同样，第1凸部10也可以构成第1背面102的一部分。第1凸部10与第1右侧面105、第1左侧面106及第1下表面104分别分开。

[0098] 第1凸部10具有第1右倾斜部12、第1左倾斜部13、第1中央部11和第1正面部14。第1右倾斜部12处于第1凸部10的第1右侧面105侧。第1左倾斜部13处于第1凸部10的第1左侧面106侧。第1中央部11位于第1右倾斜部12和第1左倾斜部13之间。第1中央部11与第1右倾斜部12及第1左倾斜部13分别相连。第1正面部14与第1右倾斜部12、第1左倾斜部13及第1中央部11分别相连。第1正面部14构成第1正面101的一部分。

[0099] 如图7所示，在俯视第1显示器110的情况下，第1中央部11与第1下表面104实质上平行。第1右倾斜部12和第1左倾斜部13分别相对于第1中央部11倾斜。第1中央部11与第1右倾斜部12的交界部也可以以向外侧凸的方式弯曲。同样，第1中央部11与第1左倾斜部13的交界部也可以以向外侧凸的方式弯曲。

[0100] 第1上表面103具有第1右上表面部16和第1左上表面部17。第1右上表面部16位于第1右倾斜部12和第1右侧面105之间。第1右上表面部16与第1右倾斜部12及第1右侧面105分别相连。第1右上表面部16与第1右侧面105的交界部也可以以向外侧凸的方式弯曲。

[0101] 同样，第1左上表面部17位于第1左倾斜部13和第1左侧面106之间。第1左上表面部17与第1左倾斜部13及第1左侧面106分别相连。第1左上表面部17与第1左侧面106的交界部也可以以向外侧凸的方式弯曲。

[0102] 第1装置100还具有第1操作按钮1、第2操作按钮2、第5操作按钮5和第6操作按钮6。第1操作按钮1配置于第1凸部10。具体而言，第1操作按钮1设于第1凸部10的第1右侧面105侧的部分。在俯视第1显示器110的情况下，第1操作按钮1设于比第1上表面103的中央靠第1右侧面105侧的位置。第1操作按钮1设于第1右倾斜部12。第1操作按钮1也可以设于第1中央部11与第1右倾斜部12的交界部。

[0103] 第2操作按钮2设于第1上表面103的第1凸部10以外的部分。具体而言，第2操作按钮2设于第1右上表面部16。第2操作按钮2也可以设于第1右上表面部16与第1右侧面105的交界部。第2操作按钮2设于比第1操作按钮1靠第1右侧面105侧的位置。在从第1下表面104朝向第1上表面103的方向上，第1操作按钮1的最下部也可以位于比第2操作按钮2的最上部靠上方的位置。

[0104] 第5操作按钮5配置于第1凸部10。具体而言，第5操作按钮5设于第1凸部10的第1左侧面106侧的部分。在俯视第1显示器110的情况下，第5操作按钮5设于比第1上表面103的中央靠第1左侧面106侧的位置。第5操作按钮5设于第1左倾斜部13。第5操作按钮5也可以设于第1中央部11与第1左倾斜部13的交界部。

[0105] 第6操作按钮6设于第1上表面103的第1凸部10以外的部分。具体而言，第6操作按钮6设于第1左上表面部17。第6操作按钮6也可以设于第1左上表面部17与第1左侧面106的交界部。第6操作按钮6设于比第5操作按钮5靠第1左侧面106侧的位置。在从第1下表面104朝向第1上表面103的方向上，第5操作按钮5的最下部也可以位于比第6操作按钮6的最上部靠上方的位置。

[0106] 如图7所示，在俯视第1显示器110的情况下，第1操作按钮1也可以位于比第1连接部120靠第1右侧面105侧的位置。同样，在俯视第1显示器110的情况下，第5操作按钮5也可

以位于比第1连接部120靠第1左侧面106侧的位置。

[0107] 第1连接部120配置于第1正面101。第1连接部120的至少一部分位于第1凸部10。第1连接部120安装于第1壳体165。第1连接部120也可以自第1壳体165的表面突出。在俯视第1显示器110的情况下,第1连接部120配置于第1上表面103和第1显示器110之间。

[0108] 如图7所示,输入部121配置于例如第1正面101。输入部121例如能够进行摇杆操作或按钮操作。解锁按钮191例如配置于第1上表面103。霍尔元件130配置于第1壳体165的内部。另外,第1装置100也可以不具有输入部121。

[0109] 图8是图7的区域VIII的放大示意图。如图8所示,第1连接部120例如具有第1机械连接部180、第1电连接部160和第1磁连接部111。第1机械连接部180具有第1主体部183和一对第1突起部184。第1主体部183安装于第1壳体165。一对第1突起部184设于第1主体部183。在第1主体部183设有第1开口部185。

[0110] 第1电连接部160在第1开口部185暴露。第1电连接部160具有第1触点162和第1保持部161。第1触点162具有导电性。第1保持部161具有绝缘性。第1触点162由第1保持部161保持。第1触点162的数量并没有特别的限定,例如是9个。在俯视第1显示器110的情况下,第1触点162沿着直线配置。第1触点162中的一者例如是电力供给用的端子。

[0111] 第1磁连接部111例如由一对磁体构成。第1磁连接部111位于第1主体部183和第1背面102之间。第1磁连接部111配置于第1装置100的内部。如图8所示,在俯视第1正面101的情况下,第1电连接部160位于被一对磁体夹在中间的位置。另外,在本实施方式中,在俯视第1正面101的情况下,在第1装置100的第1显示器110的长度方向上,第1电连接部160位于被一对磁体夹在中间的位置。

[0112] 第1装置100具有第1基板131和第1天线132。第1基板131和第1天线132分别配置于第1装置100的内部。更特定地讲,第1基板131和第1天线132分别配置于第1壳体165的内部。第1天线132设于第1基板131。

[0113] 第1天线132的数量并没有特别的限定。第1天线132的数量例如是1个或两个以上。在本实施方式的电子设备300中,第1天线132的数量是1个。第1天线132例如是第1天线部132。在俯视第1正面101的情况下,第1天线部132也可以配置于与第1连接部120相邻的位置。第1天线部132例如配置于第1连接部120和第1右侧面105之间。

[0114] 如图8所示,在俯视第1正面101的情况下,第1天线132也可以位于比第1连接部120靠外侧的位置。从另一个观点来讲,在俯视第1正面101的情况下,第1天线132也可以配置于不与第1主体部183重叠的位置。构成第1壳体165的材料例如是树脂。构成第1主体部183的材料并没有特别的限定,例如也可以是金属。第1天线132也可以以不被第1主体部183遮挡电磁场的方式配置。

[0115] 图9是表示第2装置200的结构的主视示意图。如图9所示,第2装置200还具有第2上表面203、第2下表面204、第2右侧面205和第2左侧面206。第2上表面203与第2正面201和第2背面202相连。第2下表面204处于与第2上表面203相反的一侧。第2右侧面205与第2正面201、第2背面202、第2上表面203及第2下表面204分别相连。第2左侧面206处于与第2右侧面205相反的一侧。第2左侧面206与第2正面201、第2背面202、第2上表面203及第2下表面204分别相连。

[0116] 如图9所示,第2装置200具有第2壳体265和磁体部230。第2显示器210安装于第2壳

体265。磁体部230配置于第2壳体265的内部。如图9所示,在俯视第2显示器210的情况下,磁体部230例如也可以位于第2显示器210和第2右侧面205之间。俯视第2显示器210的情况与在从第2正面201朝向第2背面202的方向上观察第2装置200的情况对应。

[0117] 如图9所示,在俯视第2显示器210的情况下,第2壳体265包围第2显示器210。第2壳体265具有第2凸部20。第2凸部20向第2显示器210的外侧方向延伸。第2连接部220也可以设于第2凸部20的背侧。

[0118] 第2凸部20设于第2上表面203。第2凸部20也可以构成第2正面201的一部分。同样,第2凸部20也可以构成第2背面202的一部分。第2凸部20与第2右侧面205、第2左侧面206及第2下表面204分别分开。

[0119] 第2凸部20具有第2右倾斜部22、第2左倾斜部23、第2中央部21和第2正面部24。第2右倾斜部22处于第2凸部20的第2右侧面205侧。第2左倾斜部23处于第2凸部20的第2左侧面206侧。第2中央部21位于第2右倾斜部22和第2左倾斜部23之间。第2中央部21与第2右倾斜部22及第2左倾斜部23分别相连。第2正面部24与第2右倾斜部22、第2左倾斜部23及第2中央部21分别相连。第2正面部24构成第2正面201的一部分。

[0120] 如图9所示,在俯视第2显示器210的情况下,第2中央部21与第2下表面204实质上平行。第2右倾斜部22和第2左倾斜部23分别相对于第2中央部21倾斜。第2中央部21与第2右倾斜部22的交界部也可以以向外侧凸的方式弯曲。同样,第2中央部21与第2左倾斜部23的交界部也可以以向外侧凸的方式弯曲。

[0121] 第2上表面203具有第2右上表面部26和第2左上表面部27。第2右上表面部26位于第2右倾斜部22和第2右侧面205之间。第2右上表面部26与第2右倾斜部22及第2右侧面205分别相连。第2右上表面部26与第2右侧面205的交界部也可以以向外侧凸的方式弯曲。

[0122] 同样,第2左上表面部27位于第2左倾斜部23和第2左侧面206之间。第2左上表面部27与第2左倾斜部23及第2左侧面206分别相连。第2左上表面部27与第2左侧面206的交界部也可以以向外侧凸的方式弯曲。

[0123] 第2装置200还具有第3操作按钮3、第4操作按钮4、第7操作按钮7和第8操作按钮8。第3操作按钮3配置于第2凸部20。具体而言,第3操作按钮3设于第2凸部20的第2右侧面205侧的部分。在俯视第2显示器210的情况下,第3操作按钮3设于比第2上表面203的中央靠第2右侧面205侧的位置。第3操作按钮3设于第2右倾斜部22。第3操作按钮3也可以设于第2中央部21与第2右倾斜部22的交界部。

[0124] 第4操作按钮4设于第2上表面203的第2凸部20以外的部分。具体而言,第4操作按钮4设于第2右上表面部26。第4操作按钮4也可以设于第2右上表面部26与第2右侧面205的交界部。第4操作按钮4设于比第3操作按钮3靠第2右侧面205侧的位置。在从第2下表面204朝向第2上表面203的方向上,第3操作按钮3的最下部也可以位于比第4操作按钮4的最上部靠上方的位置。

[0125] 第7操作按钮7配置于第2凸部20。具体而言,第7操作按钮7设于第2凸部20的第2左侧面206侧的部分。在俯视第2显示器210的情况下,第7操作按钮7设于比第2上表面203的中央靠第2左侧面206侧的位置。第7操作按钮7设于第2左倾斜部23。第7操作按钮7也可以设于第2中央部21与第2左倾斜部23的交界部。

[0126] 第8操作按钮8设于第2上表面203的第2凸部20以外的部分。具体而言,第8操作按

钮8设于第2左上表面部27。第8操作按钮8也可以设于第2左上表面部27与第2左侧面206的交界部。第8操作按钮8设于比第7操作按钮7靠第2左侧面206侧的部分。在从第2下表面204朝向第2上表面203的方向上,第7操作按钮7的最下部也可以位于比第8操作按钮8的最上部靠上方的位置。

[0127] 另外,第1操作按钮1、第2操作按钮2、第3操作按钮3、第4操作按钮4、第5操作按钮5、第6操作按钮6、第7操作按钮7及第8操作按钮8各自的结构与在图3中说明的第3操作按钮313的结构实质上相同。因此,省略上述的操作按钮的结构的说明。

[0128] 如图9所示,也可以在第2凸部20的正面(第2正面部24)设有功能部件29。功能部件29例如可以是照相机镜头,也可以是输入部。也可以在第2正面201的第2凸部20以外的部分设有操作部(未图示)。例如,也可以在第2正面201的第2凸部20以外的部分设有物理的摇杆。利用这样的结构能够有效利用第2凸部20的正面(第2正面部24)的空间。

[0129] 图10是沿着图9的X—X线的剖视示意图。如图10所示,第2显示器210具有触摸面板32和触摸面板罩31。触摸面板32是能够进行触摸操作的面板。触摸面板32具有检测接触的状况的功能。触摸面板罩31覆盖触摸面板32。触摸面板罩31能够对触摸面板32进行输入操作。触摸面板罩31自身不具有检测接触的状况的功能。在使用者与触摸面板罩31接触时,能够通过触摸面板罩31对触摸面板32进行输入操作。

[0130] 第2显示器210具有第1触觉提示部81和第2触觉提示部82。第1触觉提示部81例如由触摸面板罩31构成。在触摸面板罩31设有开口30。第2触觉提示部82例如是触摸面板32在开口30暴露的部分。第2触觉提示部82是触摸面板32的一部分。第2触觉提示部82也可以作为虚拟按钮或虚拟摇杆来使用。

[0131] 第2触觉提示部82也可以是触摸面板罩31的一部分。在该情况下,第2触觉提示部82的触觉和第1触觉提示部81的触觉可以不同。第2触觉提示部82可以是触摸面板罩31的表面被粗糙处理的部分。在该情况下,第1触觉提示部81是触摸面板罩31的表面未被粗糙处理的部分。第2触觉提示部82也可以是在使用者触碰该部分时产生振动的部分。在该情况下,第1触觉提示部81是即使使用者触碰该部分也不产生振动的部分。

[0132] 图11是第2装置200的第2背面202的局部放大图。如图11所示,第2装置200具有第2连接部220。第2连接部220配置于第2背面202。第2连接部220例如具有第2机械连接部280、第2电连接部260和第2磁连接部211。第2机械连接部280具有第2主体部283、固定钩281和可动钩270。第2主体部283安装于第2壳体265。固定钩281固定于第2主体部283。可动钩270以可动状态安装于第2主体部283。

[0133] 在第2主体部283设有第2开口部285和第3开口部284。可动钩270在第3开口部284暴露。可动钩270处于与固定钩281相反的一侧。在俯视第2背面202的情况下,第2电连接部260位于可动钩270和固定钩281之间。第2电连接部260在第2开口部285暴露。在俯视第2背面202的情况下,固定钩281处于第2中央部21和可动钩270之间。

[0134] 第2电连接部260具有第2触点262和第2保持部261。第2触点262具有导电性。第2保持部261具有绝缘性。第2触点262由第2保持部261保持。第2触点262的数量并没有特别的限定,例如是9个。在俯视第2背面202的情况下,第2触点262沿着直线配置。第2触点262中的一者例如是电力供给用的端子。

[0135] 第2磁连接部211例如由一对磁体构成。第2磁连接部211位于第2主体部283和第2

正面201之间。第2磁连接部211配置于第2装置200的内部。在俯视第2背面202的情况下，第2电连接部260位于被一对磁体夹在中间的位置。第2磁连接部211能够在与第1磁连接部111分开的状态下与第1磁连接部111磁性吸附。

[0136] 如图11所示，第2装置200具有第2基板231和第2天线232。第2基板231和第2天线232分别配置于第2装置200的内部。更特定地讲，第2基板231和第2天线232分别配置于第2壳体265的内部。第2天线232设于第2基板231。

[0137] 第2天线232的数量并没有特别的限定。第2天线232的数量例如是1个或两个以上。在本实施方式的电子设备300中，第2天线232的数量是两个。第2天线232也可以具有第2天线部234和第3天线部236。第2基板231也可以具有第1基板部233和第2基板部235。第2天线部234设于第1基板部233。第3天线部236设于第2基板部235。在俯视第2背面202的情况下，第2连接部220也可以被第2天线部234和第3天线部236夹在中间地配置。

[0138] 如图11所示，在俯视第2背面202的情况下，第2天线232也可以在左右侧面方向上位于比第2连接部220靠外侧的位置。从另一个观点来讲，在俯视第2背面202的情况下，第2天线232也可以配置于不与第2主体部283重叠的位置。构成第2壳体265的材料例如是树脂。构成第2主体部283的材料没有特别的限定，例如可以是金属。第2天线232也可以以不被第2主体部283遮挡电磁场的方式配置。

[0139] 图12是表示第1连接状态的电子设备300的结构的主视示意图。在第1连接状态下，以第2背面202覆盖在第1显示器110上的方式配置。可以以第2背面202覆盖第1显示器110上的整个面的方式配置，也可以以第2背面202覆盖第1显示器110上的至少一部分的方式配置。第2背面202以与第1正面101重叠的方式配置。第2正面201朝向外侧。使用者能够视觉辨认配置于第2正面201的第2显示器210。在第1连接状态下，霍尔元件130以与磁体部230重叠的方式配置。也可以利用霍尔元件130判断为当前的连接状态是第1连接状态。

[0140] 从第1装置100的第1左侧面106朝向第1右侧面105的方向与基准方向B对应。当在第1连接状态下俯视第1显示器110的情况下，从第2装置200的第2左侧面206朝向第2右侧面205的方向是第1方向A1。当在第1连接状态下俯视第1显示器110的情况下，第1装置100和第2装置200以从第2装置200的第2左侧面206朝向第2右侧面205的方向和基准方向B相同的方式连接。

[0141] 图13是沿着图12的XIII—XIII线的剖视示意图。第1连接部120与第2连接部220连接。具体而言，第1机械连接部180与第2机械连接部280机械连接。第1机械连接部180具有第1接收槽181和第2接收槽182。具体而言，第1接收槽181和第2接收槽182分别设于第1主体部183的背侧。第2接收槽182处于与第1接收槽181相反的一侧。第1电连接部160位于第1接收槽181和第2接收槽182之间。

[0142] 在第1连接部120设有第4开口部186。解锁按钮191自第4开口部186暴露。第1装置100具有第1旋转轴192。解锁按钮191能够以第1旋转轴192为旋转中心地摆动。固定钩281配置于在第1主体部183的背侧设置的第2接收槽182。解锁按钮191也可以与固定钩281相接。

[0143] 第2装置200具有第2旋转轴273和施力构件274。可动钩270能够以第2旋转轴273为旋转中心地摆动。可动钩270具有第1爪部271和第1支承部272。第1爪部271与第1支承部272相连。第1支承部272以能够摆动的方式安装于第2旋转轴273。施力构件274对可动钩270施力。施力构件274例如是弹簧。第2旋转轴273和施力构件274分别配置于第2装置200的内部。

可动钩270的一部分贯穿第3开口部284。

[0144] 如图8和图11所示,可动钩270的宽度(第2宽度W2)比一对第1突起部184的宽度(第1宽度W1)大。因此,在第1连接状态下,可动钩270跃上一对第1突起部184。也就是说,可动钩270不配置于第1接收槽181。如图13所示,在第1连接状态下,固定钩281进入到第2接收槽182,从而第1装置100和第2装置200连接。由此,第2装置200安装于第1装置100。在自第1装置100拆下第2装置200的情况下,使第2装置200向第1旋转方向R1旋转。在该情况下,无需按下解锁按钮191。

[0145] 如图13所示,电子设备300具有第4突起部9。第4突起部9可以安装于第1装置100的第1正面101,也可以安装于第2装置200的第2背面202。在第1连接状态下,第4突起部9位于第1正面101和第2背面202之间。在第1连接状态下,第1正面101和第2背面202实质上平行。在第1连接状态下,也可以是第1装置100和第2装置200以第2显示器210与第1显示器110平行的状态连接。利用第4突起部9在第1正面101和第2背面202之间形成间隙。输入部121与第2背面202分离。第4突起部9能够防止第1装置100和第2装置200在第1连接状态下晃动。

[0146] 如图13所示,第1电连接部160与第2电连接部260电连接。图14是表示第1连接状态的第1连接部与第2连接部的关系的示意图。第1连接状态是第2连接部220相对于第1连接部120以第1方向A1连接的状态。在第1连接状态下,第1触点162与第2触点262电连接。

[0147] 如图14所示,第1触点162具有第1端子162a、第2端子162b和第3端子162c。第1电连接部160的端子也可以沿第1显示器110的长度方向排列。第1端子162a位于最靠第1左侧面侧的位置。第3端子162c位于最靠第1右侧面侧的位置。第2端子162b位于第1端子162a和第3端子162c的中间。从第1端子162a朝向第3端子162c的方向与基准方向B对应。

[0148] 第2触点262具有第4端子262a、第5端子262b和第6端子262c。第2电连接部260的端子也可以沿第2显示器210的长度方向排列。第4端子262a位于最靠第2左侧面侧的位置。第6端子262c位于最靠第2右侧面侧的位置。第5端子262b位于第4端子262a和第6端子262c的中间。在第1连接状态下,第1端子162a、第2端子162b及第3端子162c分别与第4端子262a、第5端子262b及第6端子262c电连接。在第1连接状态下,第2连接部220以从第4端子262a朝向第6端子262c的方向与第1方向A1相同的方式相对于第1连接部120配置。并不限于这样的端子配置,第1触点162和第2触点262在第1连接状态、第2连接状态下处于互相连接的配置关系即可。例如也可以是,对于多个端子,以将配置于中心的端子作为基准成为线对称的方式配置其他的端子。

[0149] 图15是沿着图12的XV—XV线的剖视示意图。如图15所示,第1磁连接部111配置于第1主体部183的内部。第1主体部183具有第1倾斜面187。第1倾斜面187相对于第1壳体165的第1正面101倾斜。第1倾斜面187相对于第1正面101的倾斜角例如为10°。第1磁连接部111沿着第1倾斜面187配置。第1磁连接部111的表面也可以与第1倾斜面187实质上平行。

[0150] 同样,第2磁连接部211配置于第2主体部283的内部。第2主体部283具有第2倾斜面287。第2倾斜面287相对于第2壳体265的第2背面202倾斜。第2倾斜面287相对于第2背面202的倾斜角例如为10°。第2磁连接部211沿着第2倾斜面287配置。第2磁连接部211的表面也可以与第2倾斜面287实质上平行。第2磁连接部211的表面也可以与第1磁连接部111的表面实质上平行。

[0151] 图16是表示第2连接状态的电子设备300的结构的主视示意图。在第2连接状态下,

以第2背面202不覆盖在第1显示器110上的方式配置。因此,使用者能够分别视觉辨认第1显示器110和第2显示器210。在第2连接状态下,以第1装置100的第1正面101的一部分与第2装置200的第1背面102的一部分重叠的方式配置。在第2连接状态下,以霍尔元件130不与磁体部230重叠的方式配置。也可以利用霍尔元件130判断为当前的连接状态是第2连接状态。

[0152] 当在第2连接状态下俯视第1显示器110的情况下,从第2装置200的第2左侧面206朝向第2右侧面205的方向是第2方向A2。当在第2连接状态下俯视第1显示器110的情况下,第1装置100和第2装置200以从第2装置200的第2左侧面206朝向第2右侧面205的方向与基准方向B相反的方式连接。

[0153] 图17是沿着图16的XVII－XVII线的剖视示意图。如图17所示,在第2连接状态下,可动钩270配置于第2接收槽182,且固定钩281配置于第1接收槽181。可动钩270进入到第2接收槽182。固定钩281进入到第1接收槽181。由此,第1机械连接部180与第2机械连接部280机械固定。

[0154] 如图17所示,第1电连接部160与第2电连接部260电连接。具体而言,在第2连接状态下,第1触点162和第2触点262连接。第2背面202相对于第1正面101倾斜。在第2连接状态下,也可以是第1装置100和第2装置200以第2显示器210相对于第1显示器110倾斜的状态连接。第2背面202相对于第1正面101的倾斜角度例如为20°。

[0155] 图18是表示解除第2连接状态的电子设备300的锁定的状态的剖视示意图。如图18所示,解锁按钮191沿着第3方向A3被推入到第1装置100的内部。通过解锁按钮191推压可动钩270,从而可动钩270被从第2接收槽182推出。结果,解除机械的锁定。若在该状态下使第2装置200向第2旋转方向R2旋转,则第2装置200自第1装置100分离。

[0156] 图19是表示第2连接状态的第1连接部与第2连接部的关系的示意图。第2连接状态是第2连接部220相对于第1连接部120以第2方向A2连接的状态。第2方向A2与第1方向A1相反。在第2连接状态下,第1端子162a、第2端子162b及第3端子162c分别与第6端子262c、第5端子262b及第4端子262a电连接。在第2连接状态下,第2连接部220以从第4端子262a朝向第6端子262c的方向与第2方向A2相同的方式相对于第1连接部120配置。

[0157] 第2端子162b和第5端子262b分别例如是电力供给用端子。在第1连接状态和第2连接状态下,均是第2端子162b与第5端子262b电连接。第1端子162a的用途和第3端子162c的用途也可以相同。同样,第4端子262a的用途和第6端子262c的用途也可以相同。在该情况下,在第1连接状态和第2连接状态下,分别能够实现相同的功能。此外,在第1连接状态和第2连接状态下,第1触点162和第2触点262也可以限定对应的多个电信路径。第1端子162a、第3端子162c、第4端子262a及第6端子262c的用途并没有特别的限定,例如可以是接地用的端子,也可以是用于判定第1装置100和第2装置200是否连接的端子,还可以是用于重置显示器的端子。

[0158] 图20是表示第1连接状态的第1天线132与第2天线232的位置关系的剖视示意图。如图20所示,在第1连接状态下,以第1天线132与第2天线232的第2天线部234重叠的方式配置。换言之,当在第1连接状态下俯视第1显示器110的情况下,第1天线132和第2天线232配置于重叠的位置。第1天线132和第2天线232分别是板状的组件。

[0159] 如图20所示,在与第1正面101垂直的截面中,第1天线132与第1正面101实质上平行。第1天线132相对于第1倾斜面187倾斜。在与第2背面202垂直的截面中,第2天线232的第

2天线部234与第2背面202实质上平行。第2天线232的第2天线部234相对于第2倾斜面287倾斜。在第1连接状态下,第2天线232的第2天线部234与第1天线132实质上平行。

[0160] 在第1连接状态下,第2倾斜面287与第1倾斜面187相接。与第1正面101垂直的截面中的第1正面101与第1倾斜面187的角度设为第3角度θ3。第3角度θ3例如为10°。与第2背面202垂直的截面中的第2背面202与第2倾斜面287的角度设为第4角度θ4。第4角度θ4例如为10°。

[0161] 图21是表示第2连接状态的第1天线132与第2天线232的位置关系的剖视示意图。如图21所示,在第2连接状态下,以第1天线132的第1天线部132与第2天线232的第3天线部236重叠的方式配置。换言之,当在第2连接状态下俯视第1显示器110的情况下,第1天线132和第2天线232配置于重叠的位置。像以上那样,在第1连接状态和第2连接状态下,均是第1天线132的至少一部分配置于与第2天线232重叠的位置。

[0162] 如图21所示,在第2连接状态下,第2天线232的第3天线部236相对于第1天线132倾斜。在与第1正面101和第2背面202均垂直的截面中,第2天线232的第3天线部236相对于第1天线132的倾斜角(第2角度θ2)例如为20°。在第2连接状态下,第2倾斜面287与第1倾斜面187相接。

[0163] 在图20和图21中,对设有第1倾斜面187和第2倾斜面287的情况进行了说明,但也可以不在第1机械连接部180设置第1倾斜面187,还可以不在第2机械连接部280设置第2倾斜面287。具体而言,也可以是第1机械连接部180和第2机械连接部280互相平行地连接的结构。在该情况下,可以是第1装置100和第2装置200互相平行,也可以是第1装置100和第2装置200中的一者相对于第1装置100和第2装置200中的另一者倾斜。

[0164] 在上述说明中,对第1天线132具有1个天线部且第2天线232具有两个天线部的结构进行了说明,但本公开并不限定于该结构。在另一个方式的电子设备300中,也可以是第1天线132具有两个天线部且第2天线232具有1个天线部。具体而言,第2天线232也可以具有第1天线部。第1天线132也可以具有第2天线部和第3天线部。在第1连接状态下,也可以以第1天线部与第2天线部重叠的方式配置。在第2连接状态下,也可以以第1天线部与第3天线部重叠的方式配置。在又一个方式的电子设备300中,也可以是第1天线132具有两个天线部且第2天线232具有两个天线部。

[0165] 在第1连接状态和第2连接状态下,均是第1装置100和第2装置200能够通过第1天线132与第2天线232的电磁场耦合来进行第1无线通信。在第1天线132与第2天线232电磁场耦合的情况下,第1装置100和第2装置200也可以双向地收发信号。第2装置200也可以单向地接收第1装置100发送的信号。第1装置100也可以单向地接收第2装置200发送的信号。第1天线132和第2天线232均并没有特别的限定,例如是60GHz的毫米波组件。

[0166] 如图6所示,在第1连接状态下,以第2背面202覆盖在第1显示器110上的方式配置。第1凸部10以与第2凸部20重叠的方式配置。具体而言,第1凸部10的正面与第2凸部20的背面重叠。在第1凸部10的正面设置的第1连接部120与在第2凸部20的背面设置的第2连接部220以第1方向A1连接。

[0167] 在第1连接状态下,在与第1正面101垂直的方向上,第1操作按钮1和第3操作按钮3并列配置,且第2操作按钮2和第4操作按钮4并列配置。从另一个观点来讲,沿着从第1正面101朝向第2背面202的方向,第1操作按钮1和第3操作按钮3并列配置,且第2操作按钮2和第

4操作按钮4并列配置。

[0168] 在第1连接状态下,在与第1正面101垂直的方向上,第5操作按钮5和第7操作按钮7并列配置,且第6操作按钮6和第8操作按钮8并列配置。从另一个观点来讲,沿着从第1正面101朝向第2背面202的方向,第5操作按钮5和第7操作按钮7并列配置,且第6操作按钮6和第8操作按钮8并列配置。

[0169] 图22是表示第2连接状态的电子设备300的结构的立体示意图。在第2连接状态下,以第2背面202不覆盖在第1显示器110上的方式配置。第1凸部10以与第2凸部20重叠的方式配置。具体而言,第1凸部10的正面与第2凸部20的背面重叠。在第1凸部10的正面设置的第1连接部120与在第2凸部20的背面设置的第2连接部220以第2方向A2连接。

[0170] 在第2连接状态下,以第1凸部10与第2凸部20重叠的方式连接第1装置100和第2装置200,因此第1操作按钮1、第2操作按钮2、第5操作按钮5及第6操作按钮6成为与第2装置200分离的构造。因此,在第1操作按钮1、第2操作按钮2、第5操作按钮5及第6操作按钮6各自被操作时,使用者的手指不易与第2装置200的第3操作按钮3、第4操作按钮4、第7操作按钮7及第8操作按钮8、第2凸部20产生干扰。由此,电子设备300的操作性得到提高。

[0171] 另外,第2实施方式的电子设备300的第1装置100和第2装置200并不限定于上述的结构。例如,在第2实施方式的电子设备300的第1装置100和第2装置200中也可以应用第1实施方式的电子设备300的结构。第1实施方式的电子设备300的第3操作按钮313的结构也可以与第2实施方式的电子设备300的第1操作按钮1、第2操作按钮2、第3操作按钮3、第4操作按钮4、第5操作按钮5、第6操作按钮6、第7操作按钮7及第8操作按钮8各自的结构实质上相同。

[0172] 公开了在第1连接状态下第2背面202覆盖第1显示器110、在第2连接状态下第2背面202覆盖第1显示器110的结构,但也可以是,在第2连接部220相对于第1连接部120以第1方向A1连接的第1连接状态下以第2背面202覆盖在输入部121上的方式配置,在第2连接部220相对于第1连接部120以第2方向A2连接的第2连接状态下以第2背面202不覆盖在输入部121上的方式配置。

[0173] 另外,第1操作按钮1也可以是延伸到第1右上表面部16的结构。第3操作按钮3也可以是延伸到第2右上表面部26的结构。第5操作按钮5也可以是延伸到第1左上表面部17的结构。第7操作按钮7也可以是延伸到第2左上表面部27的结构。

[0174] 第1操作按钮1和第2操作按钮2也可以一体地形成。作为按钮的功能也可以处于第1操作按钮1和第2操作按钮2各自的部位。第3操作按钮3和第4操作按钮4也可以一体地形成。作为按钮的功能也可以处于第3操作按钮3和第4操作按钮4各自的部位。第5操作按钮5和第6操作按钮6也可以一体地形成。作为按钮的功能也可以处于第5操作按钮5和第6操作按钮6各自的部位。第7操作按钮7和第8操作按钮8也可以一体地形成。作为按钮的功能也可以处于第7操作按钮7和第8操作按钮8各自的部位。

[0175] (电子设备的使用方法)

[0176] 接着,说明电子设备300的使用方法。电子设备300例如是游戏机、智能手机、平板电脑等。第1装置100和第2装置200能够在互相连接的情况和互相分离的情况这两种情况下使用。如图12和图13所示,第1装置100和第2装置200能够以第1连接状态连接。如图14所示,在第1连接状态下,第2连接部220相对于第1连接部120朝向第1方向A1。如图16和图17所示,

第1装置100和第2装置200能够以第2连接状态连接。如图19所示,在第2连接状态下,第2连接部220相对于第1连接部120朝向第2方向A2。在第1连接状态和第2连接状态下,第1无线通信通过第1天线132与第2天线232的电磁场耦合来进行。

[0177] 在第1连接状态和第2连接状态下,也可以使用第1天线132和第2天线232从第1装置100向第2装置200发送图像信号。图像信号例如是SLVS(Scalable Low Voltage Signaling)信号。例如在第1装置100中,MIPI(Mobile Industry Processor Interface)—DSI(Display Serial Interface)信号被转换为SLVS信号。转换得到的SLVS信号从第1装置100向第2装置200发送。在第2装置200中,SLVS信号被转换为MIPI—DSI信号。作为另一个方式,也可以是MIPI—DSI信号不被转换为SLVS信号而从第1装置100直接向第2装置200被发送。

[0178] 也可以是,在第1装置100和第2装置200分离的状态的情况下,第1装置100和第2装置200能够进行第2无线通信。第1装置100和第2装置200分离的状态的第2无线通信也可以通过与第1天线132和第2天线232分别不同的天线彼此的电磁场耦合来进行。具体而言,第2无线通信例如也可以是WiFi(注册商标)通信。在第1无线通信中使用的信号的频带也可以比在第2无线通信中使用的信号的频带高。

[0179] 另外,第2无线通信并不限定于WiFi(注册商标)通信。第2无线通信例如可以是利用Bluetooth(注册商标)进行的通信,也可以是红外线通信。第2装置200可以接收来自第1装置100的信号而显示图像,也可以不接收来自第1装置100的信号而自行生成图像。

[0180] 在第1连接状态下,使用者能够利用第1无线通信玩单画面模式的游戏。在第2连接状态下,使用者能够利用第1无线通信玩双画面模式的游戏。在第1装置100和第2装置200分离的状态的情况下,第1使用者利用第1装置100,而且第2使用者利用第2装置200。第1使用者和第2使用者能够利用第2无线通信同时玩相同的游戏。此外,作为另一个使用方法,在放置了第2装置的状态下,单人的使用者能够一边参照第2装置200的画面一边操作第1装置100。

[0181] 也可以是,构成电子设备300的第1装置100和第2装置200中的至少任一者还具有存储部(未图示)和/或处理器(未图示)。存储部例如是DRAM(Dynamic Random Access Memory)、非易失性存储器。也可以在存储部存储例如游戏等应用程序。也可以是,处理器能够读取应用程序而执行信息处理。第1显示器110和第2显示器210例如也可以显示作为由处理器执行的信息处理的结果而生成的图像。电子设备300也可以是游戏机以外的信息处理装置。

[0182] (第3实施方式)

[0183] 接着,说明第3实施方式的电子设备300的结构。第3实施方式的电子设备300主要在第1机械连接部180的结构和第2机械连接部280的结构上与第2实施方式的电子设备300有所不同,其他的结构与第2实施方式的电子设备300实质上相同。以下,以与第2实施方式的电子设备300不同的结构为中心进行说明。

[0184] 图23是表示第3实施方式的电子设备300的结构的局部立体示意图。图24是沿着图23的XXIV—XXIV线的剖视示意图。如图23和图24所示,第1机械连接部180具有可动构件140、固定构件150和一对第3施力部154。可动构件140具有第1板构件141和一对第2板构件142。在俯视第1正面101的情况下,第1板构件141是梯形形状。一对第2板构件142配置于第1

板构件141的两侧。一对第3施力部154分别对一对第2板构件142向朝向第1板构件141的方向施力。

[0185] 固定构件150具有上表面板151和分隔板152。上表面板151配置于第1磁连接部111的上方。分隔板152安装于上表面板151。分隔板152从上表面板151朝向第1背面102延伸。第1磁连接部111配置于一对分隔板152之间。

[0186] 第2机械连接部280具有一对可动钩部250、一对旋转轴部253、一对第4施力部254、以及下表面板255。一对可动钩部250能够分别以一对旋转轴部253为旋转中心地摆动。一对可动钩部250均具有第2爪部251和第2支承部252。第2爪部251与第2支承部252相连。第2支承部252以能够摆动的方式安装于旋转轴部253。一对第4施力部254分别对一对可动钩部250施力。下表面板255配置于第2磁连接部211的下方。

[0187] 如图24所示,若解锁按钮191沿着第3方向A3被推入到第1装置100的内部,则第1板构件141将一对第2板构件142分别向两侧推出。一对第2板构件142分别向与第3方向A3垂直的第4方向A4移动。由此,一对第2板构件142分别将一对可动钩部250各自的第2爪部251向外侧推出。其结果,一对可动钩部250各自的锁定被解除。锁定被解除的状态的一对可动钩部250由虚线表示。

[0188] 若使用者松开解锁按钮191,则利用第3施力部154使一对第2板构件142分别向原本的位置移动。利用第4施力部254使一对可动钩部250分别向原本的位置移动。一对可动钩部250各自的第2爪部251向上表面板151的下侧移动。其结果,第2机械连接部280固定于第1机械连接部180。锁定的状态的一对可动钩部250由实线表示。

[0189] 第1电连接部160可以设于第1显示器110的上方,也可以设于第1显示器110的下方。第1机械连接部180以从第1显示器110的长度方向夹着第1电连接部160的方式设置。从另一个观点来讲,第1机械连接部180设于第1电连接部160的两侧。

[0190] 第2电连接部260可以设于第2显示器210的上方,也可以设于第2显示器210的下方。第2机械连接部280以从第2显示器210的长度方向夹着第2电连接部260的方式设置。从另一个观点来讲,第2机械连接部280设于第2电连接部260的两侧。第1电连接部160与第2电连接部260电连接。第1机械连接部180与第2机械连接部280机械连接。

[0191] 在上述说明中,通过将解锁按钮191向第3方向A3推压,从而一对第2板构件142分别向第4方向A4滑动,一对可动钩部250各自的锁定被解除。锁定机构在第1连接状态和第2连接状态下共用。另外,在上述说明中,对利用滑动机构解除锁定的结构进行了说明,但本公开的解锁机构并不限定于滑动机构。替代滑动机构,可以使用连杆机构,也可以使用齿轮机构。

[0192] 应认为本次公开的实施方式在所有方面都是例示,而并非限制性的。本发明的范围由权利要求书表示,而不是由上述的说明表示,旨在包含与权利要求书等同的意思和范围内的所有变更。

[0193] 附图标记说明

[0194] 1、311、第1操作按钮;2、312、第2操作按钮;3、313、第3操作按钮;4、314、第4操作按钮;5、第5操作按钮;6、第6操作按钮;7、第7操作按钮;8、第8操作按钮;9、第4突起部;10、第1凸部;11、第1中央部;12、第1右倾斜部;13、第1左倾斜部;14、第1正面部;16、第1右上表面部;17、第1左上表面部;20、第2凸部;21、第2中央部;22、第2右倾斜部;23、第2左倾斜部;24、

第2正面部;26、第2右上表面部;27、第2左上表面部;29、功能部件;30、开口;31、触摸面板罩;32、触摸面板;40、支承构件;41、轴接收部;42、孔部;43、检测部;44、弹性体;51、可动轴;52、止挡部;53、被按压部;54、第2突起部;55、第3突起部;61、第1凸区域;61a、第4中央部;61b、第4右倾斜部;61c、第4左倾斜部;62、第2凸区域;62a、第5中央部;62b、第5右倾斜部;62c、第5左倾斜部;70、第5开口部;81、第1触觉提示部;82、第2触觉提示部;100、第1装置;101、第1正面;102、第1背面;103、第1上表面;104、第1下表面;105、第1右侧面;106、第1左侧面;110、第1显示器;111、第1磁连接部;120、第1连接部;121、输入部;130、霍尔元件;131、第1基板;132、第1天线(第1天线部);140、可动构件;141、第1板构件;142、第2板构件;150、固定构件;151、上表面板;152、分隔板;154、第3施力部;160、第1电连接部;161、第1保持部;162、第1触点;162a、第1端子;162b、第2端子;162c、第3端子;165、第1壳体;180、第1机械连接部;181、第1接收槽;182、第2接收槽;183、第1主体部;184、第1突起部;185、第1开口部;186、第4开口部;187、第1倾斜面;191、解锁按钮;192、第1旋转轴;200、第2装置;201、第2正面;202、第2背面;203、第2上表面;204、第2下表面;205、第2右侧面;206、第2左侧面;210、第2显示器;211、第2磁连接部;220、第2连接部;230、磁体部;231、第2基板;232、第2天线;233、第1基板部;234、第2天线部;235、第2基板部;236、第3天线部;250、可动钩部;251、第2爪部;252、第2支承部;253、旋转轴部;254、第4施力部;255、下表面板;260、第2电连接部;261、第2保持部;262、第2触点;262a、第4端子;262b、第5端子;262c、第6端子;265、第2壳体;270、可动钩;271、第1爪部;272、第1支承部;273、第2旋转轴;274、施力构件;280、第2机械连接部;281、固定钩;283、第2主体部;284、第3开口部;285、第2开口部;287、第2倾斜面;300、电子设备;301、正面(第3正面);302、背面(第3背面)、303、上表面(第3上表面);304、下表面(第3下表面);305、第1侧面;306、第2侧面;310、显示器(第3显示器);318、第3中上表面部;320、凸部(第3凸部);321、第3中央部;322、第3右倾斜部(第1倾斜部);323、第3左倾斜部(第2倾斜部);324、第3正面部;326、第3右上表面部;327、第3左上表面部;365、第3壳体;A1、第1方向;A2、第2方向;A3、第3方向;A4、第4方向;B、基准方向;H1、第1高度;H2、第2高度;L1、第1长度;L2、第2长度;R1、第1旋转方向;R2、第2旋转方向;T、厚度;W1、第1宽度;W2、第2宽度;θ2、第2角度;θ3、第3角度;θ4、第4角度。

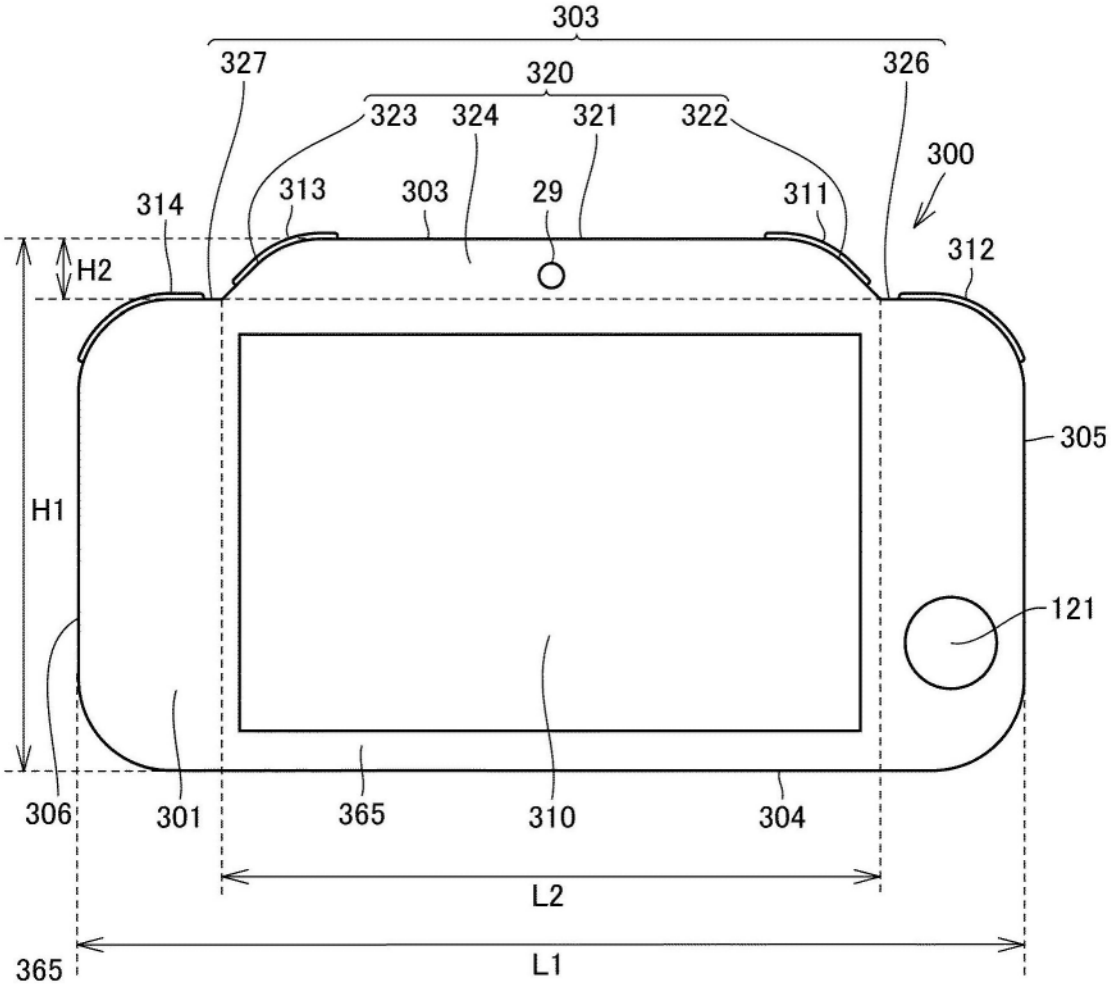
303
327
320
326
323
324
321
322
300
314
313
303
29
311
312
H2
305
H1
121
306
301
365
310
304
L2
365
L1

图1

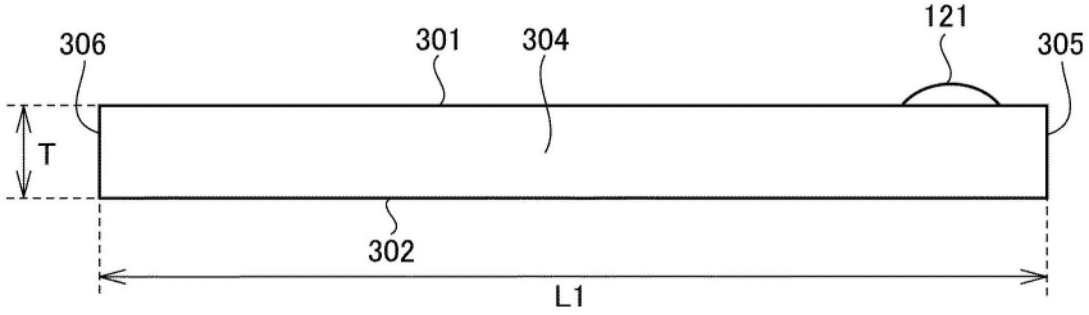
306
301
304
121
305
T
302
L1

图2

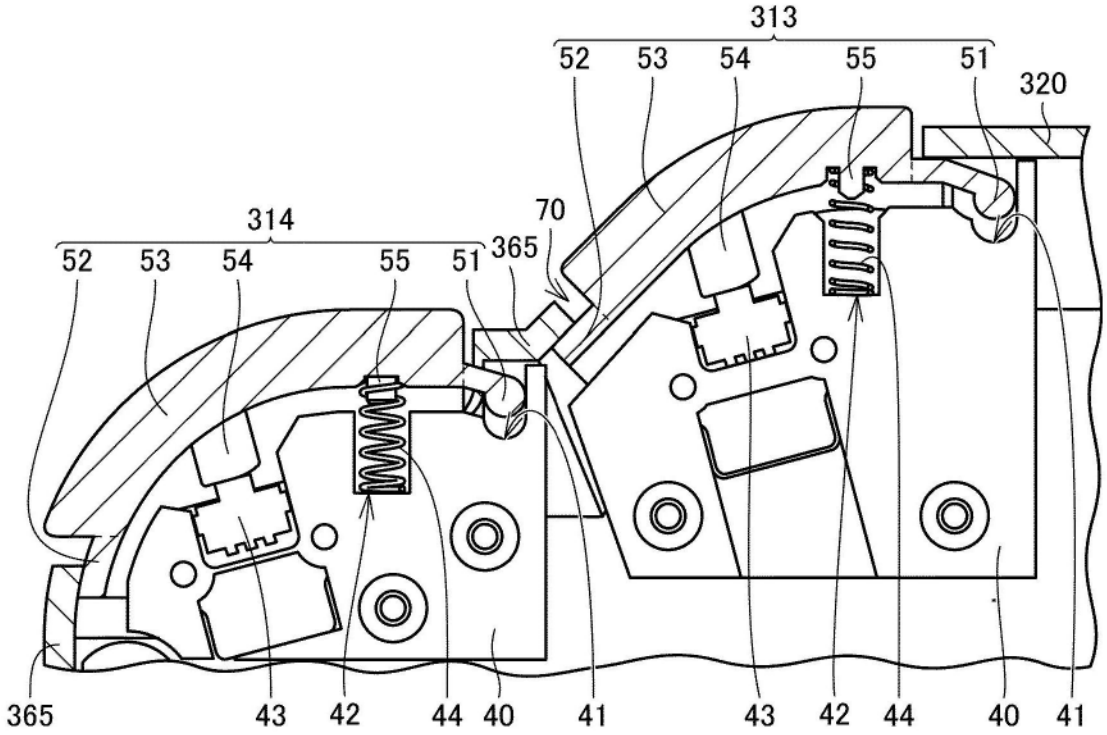
313
52
53
54
55
51
320
314
52
53
54
55
51
365
70
365
43
42
44
40
41
43
42
44
40
41

图3

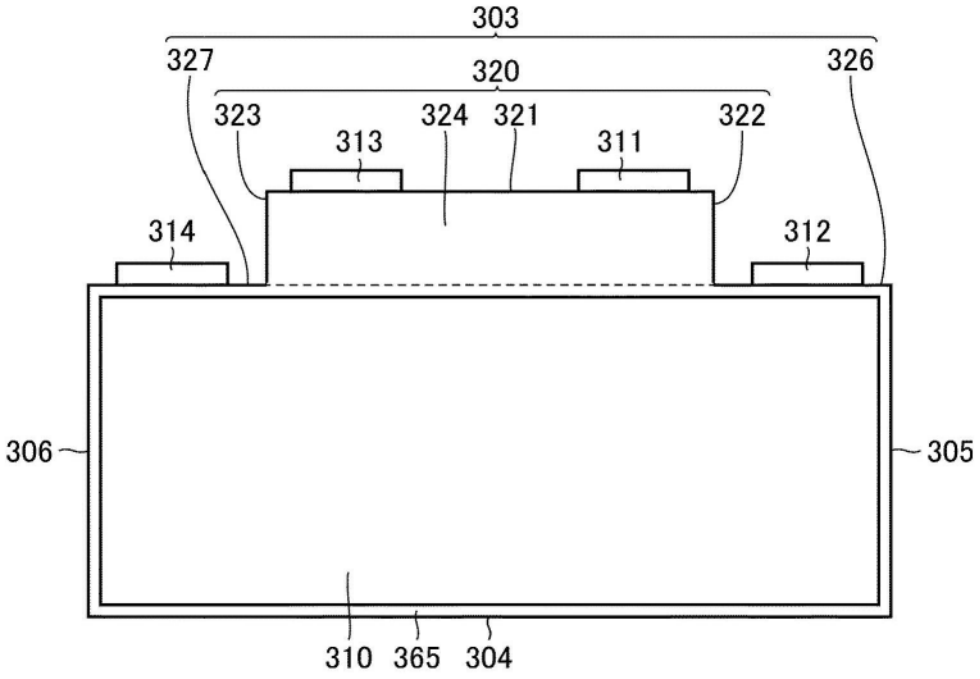
303
327
320
326
323
324
321
322
313
311
314
312
306
305
310
365
304

图4

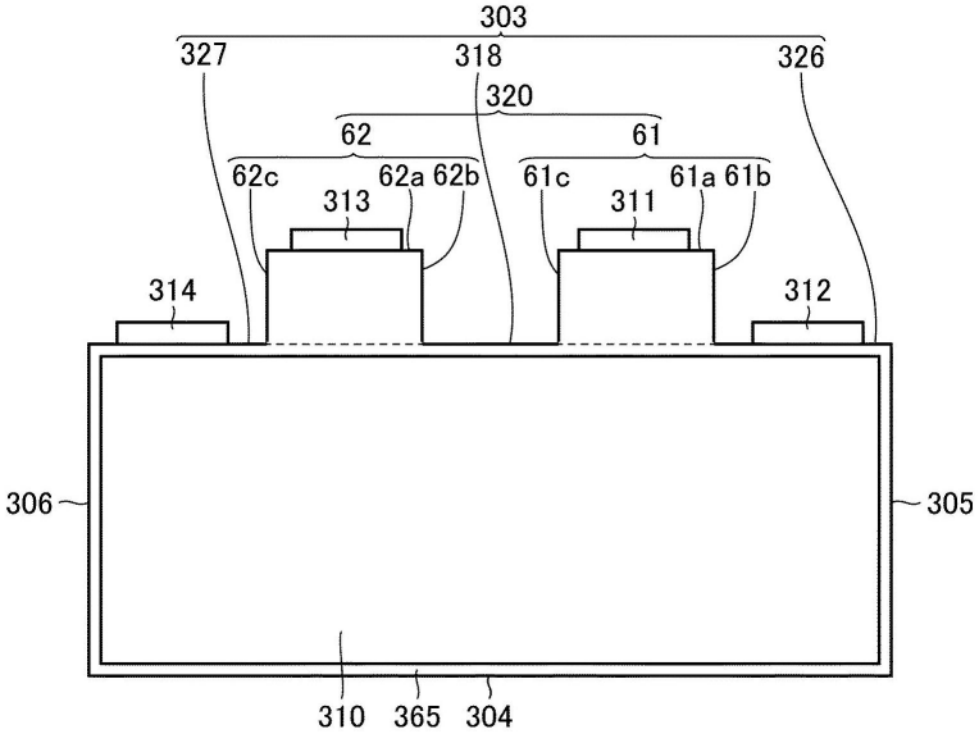
303
327
318
326
320
62
61
62c
62a
62b
61c
61a
61b
313
311
314
312
306
305
310
365
304

图5

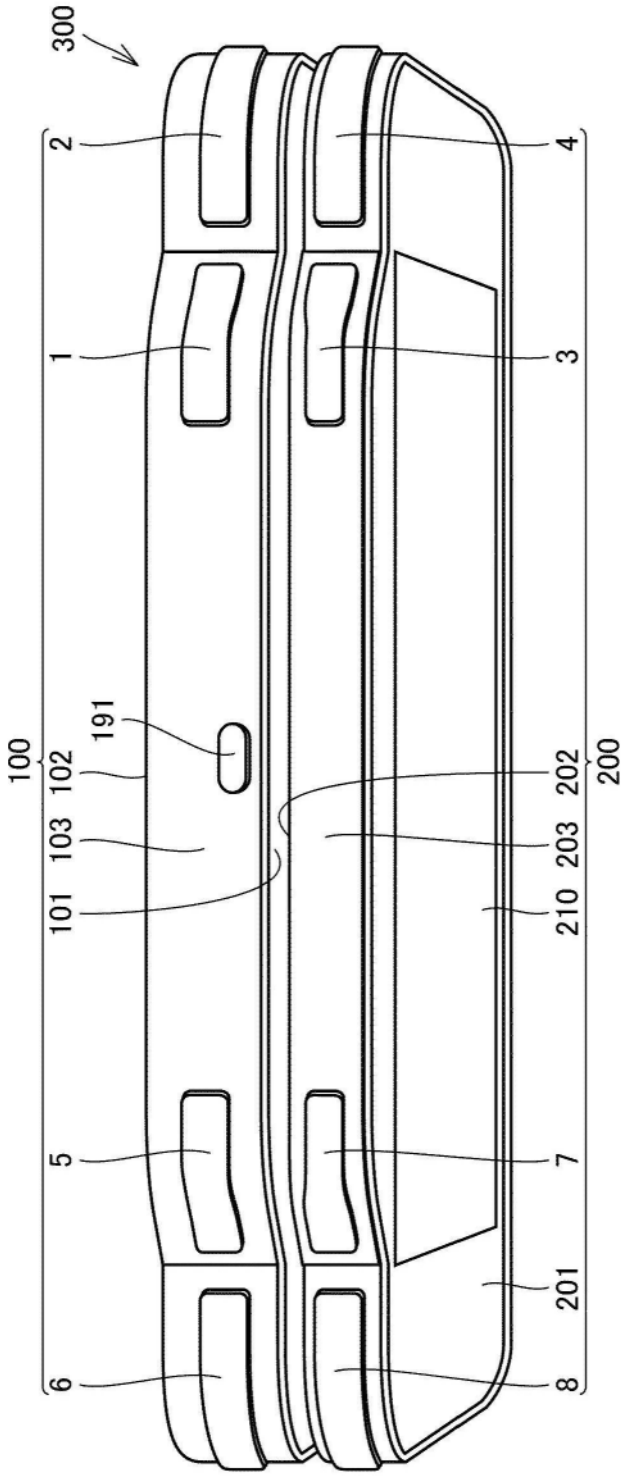

图6

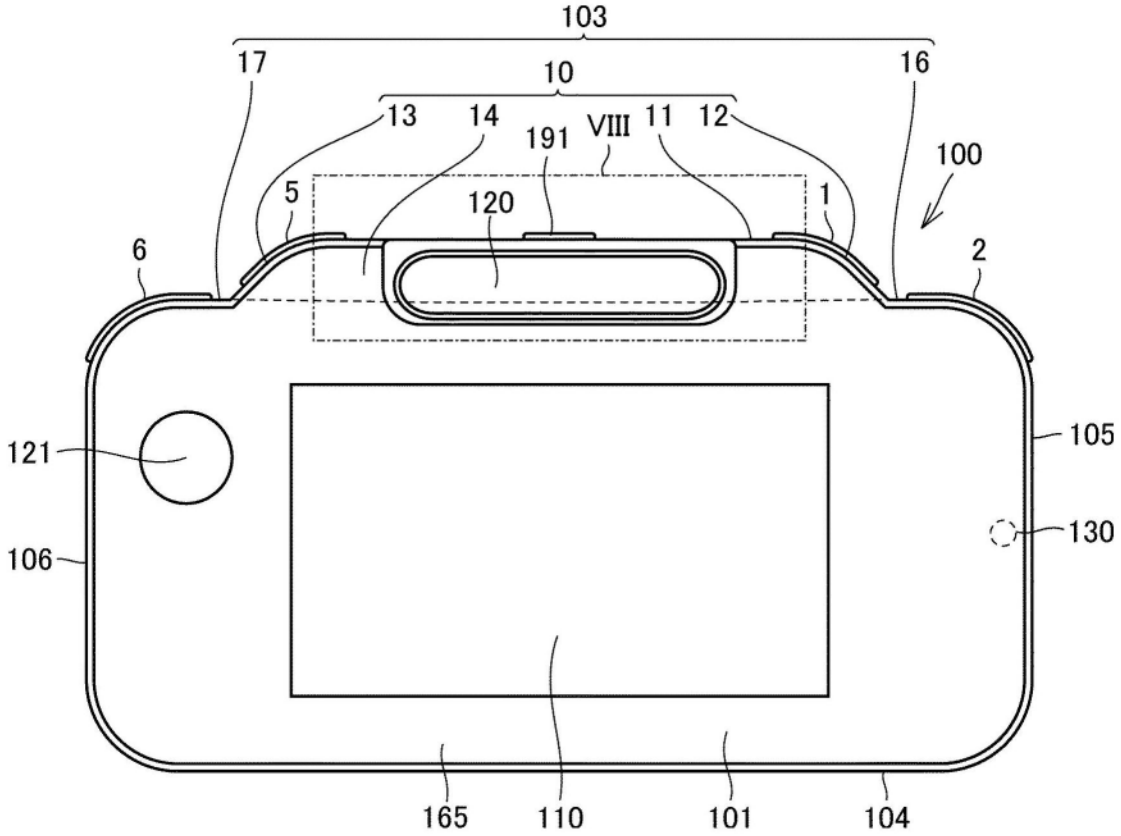
103
17
10
16
13
14
191
VIII
11
12
100
5
120
1
6
2
121
105
130
106
165
110
101
104

图7

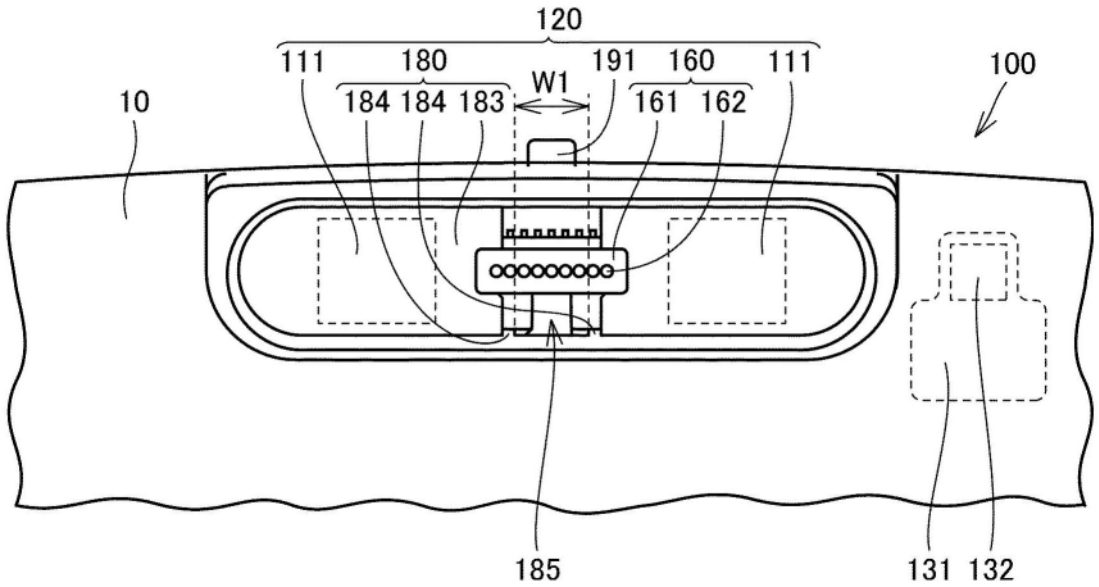
120
111
180
191
160
111
100
W1
10
184
184
183
161
162
185
131
132

图8

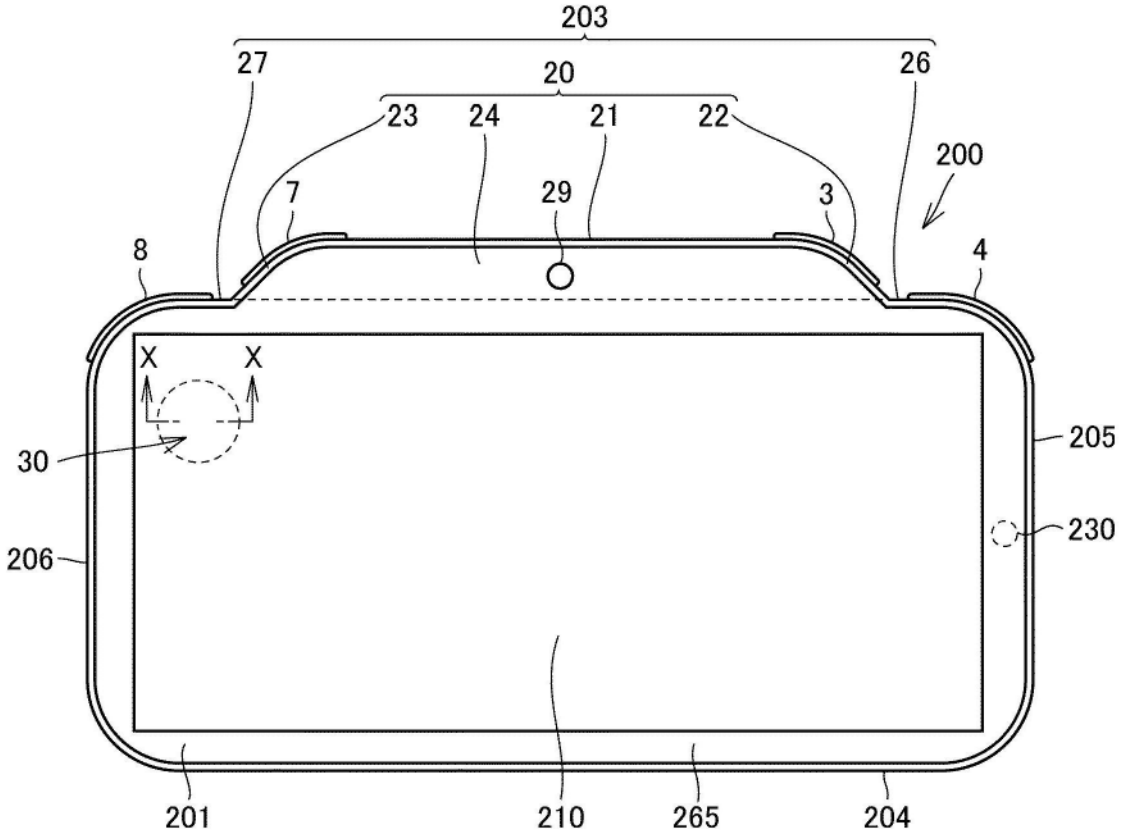
203
27
20
26
23
24
21
22
200
7
29
3
8
4
X
X
30
205
230
206
201
210
265
204

图9

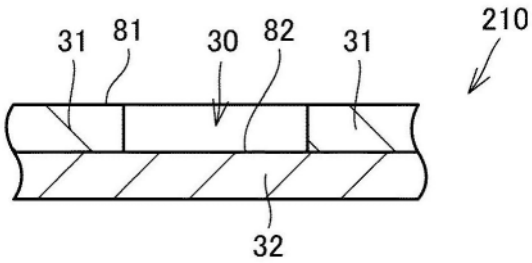
31
81
30
82
31
210
32

图10

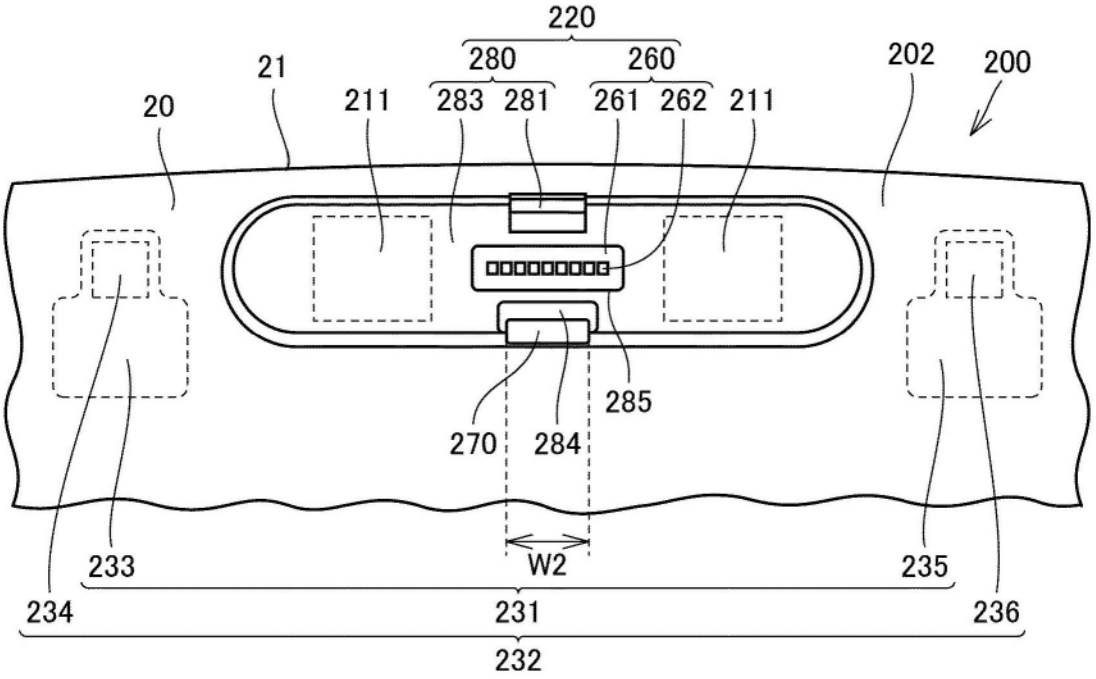
220
280
260
21
202
200
20
211
283
281
261
262
211
285
270
284
W2
233
235
234
231
236
232

图11

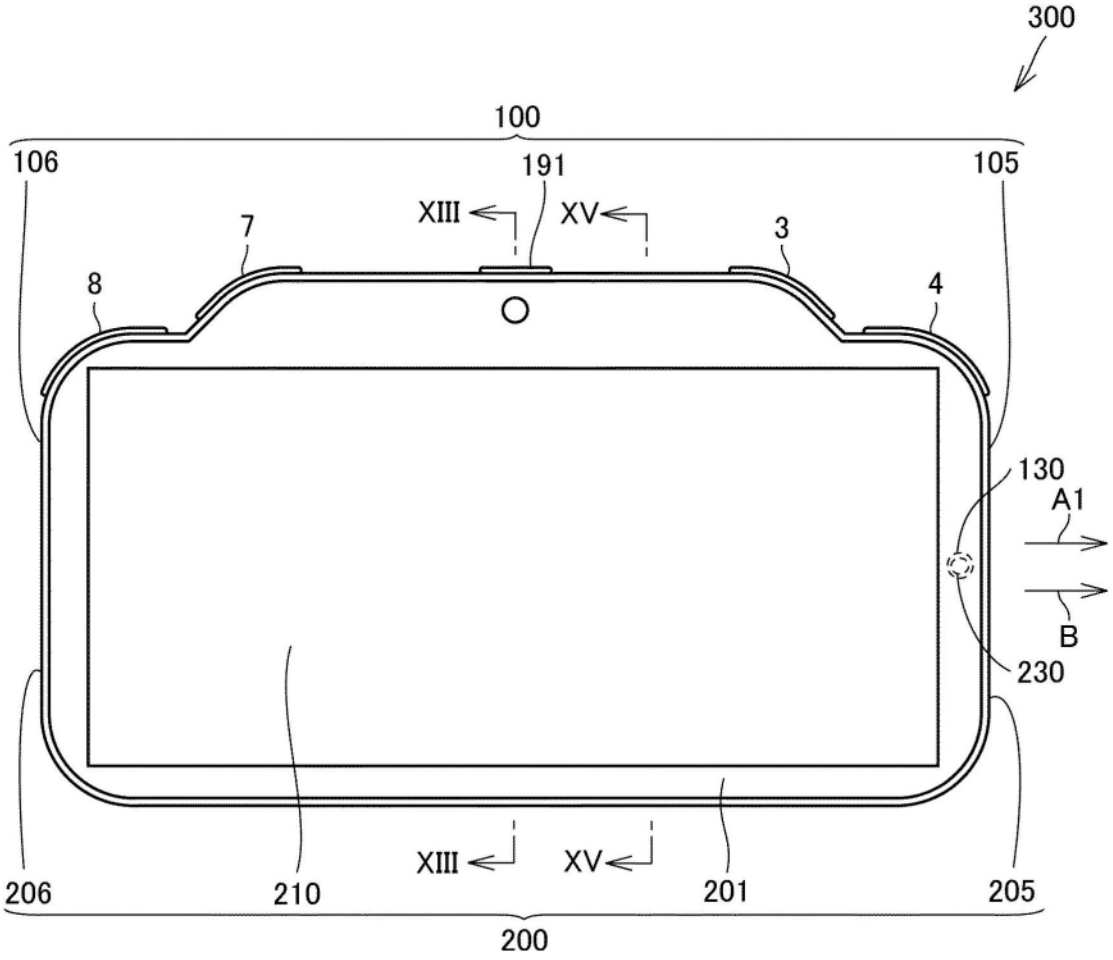

图12

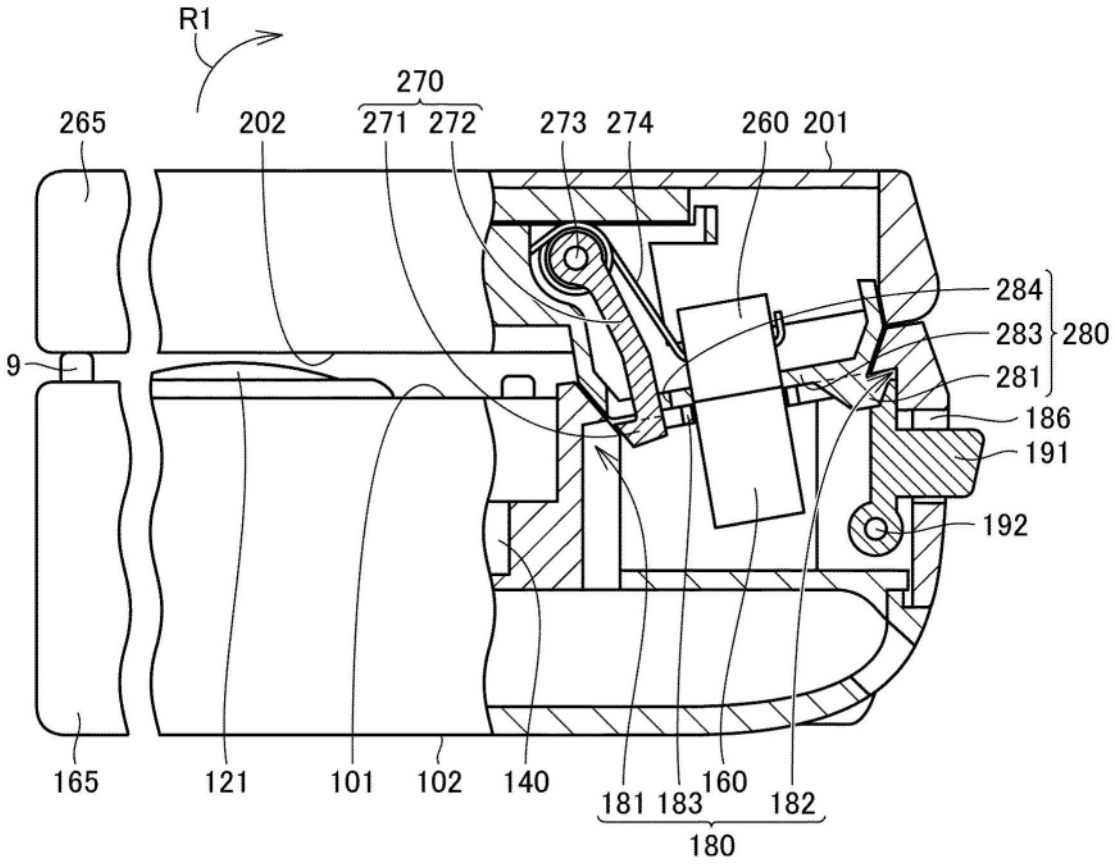
R1
270
265
202
271
272
273
274
260
201
284
283
280
281
9
186
191
192
165
121
101
102
140
181
183
160
182
180

图13

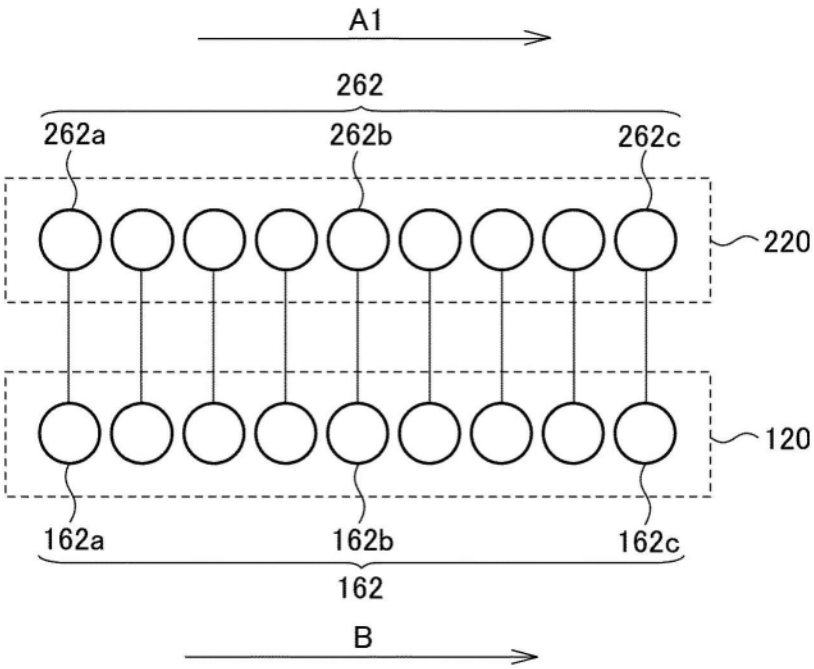
A1
262
262a
262b
262c
220
120
162a
162b
162c
162
B

图14

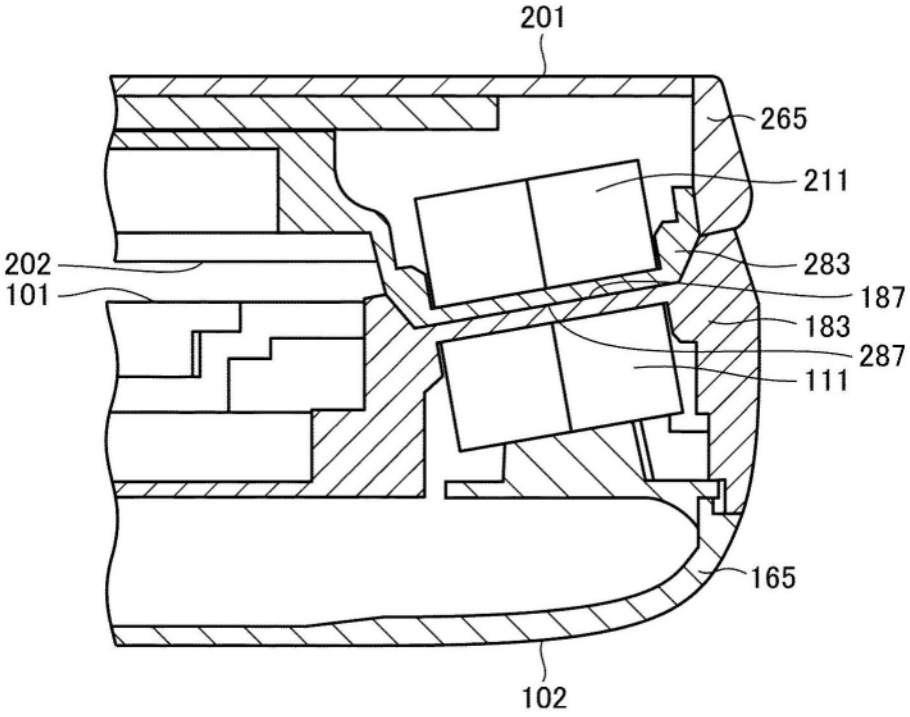

图15

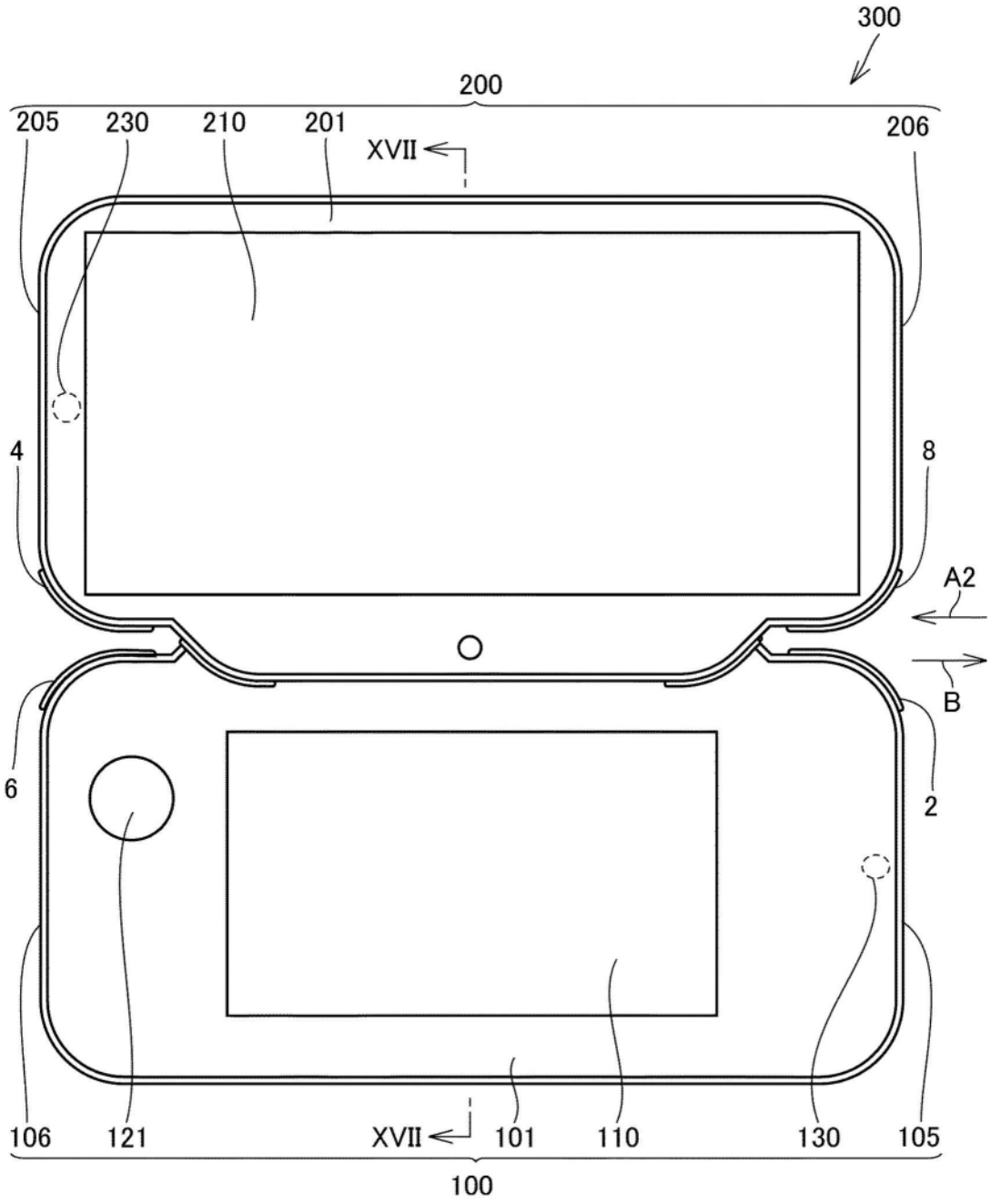
300
200
205
230
210
201
XVII
206
4
8
A2
B
6
2
106
121
XVII
101
110
130
105
100

图16

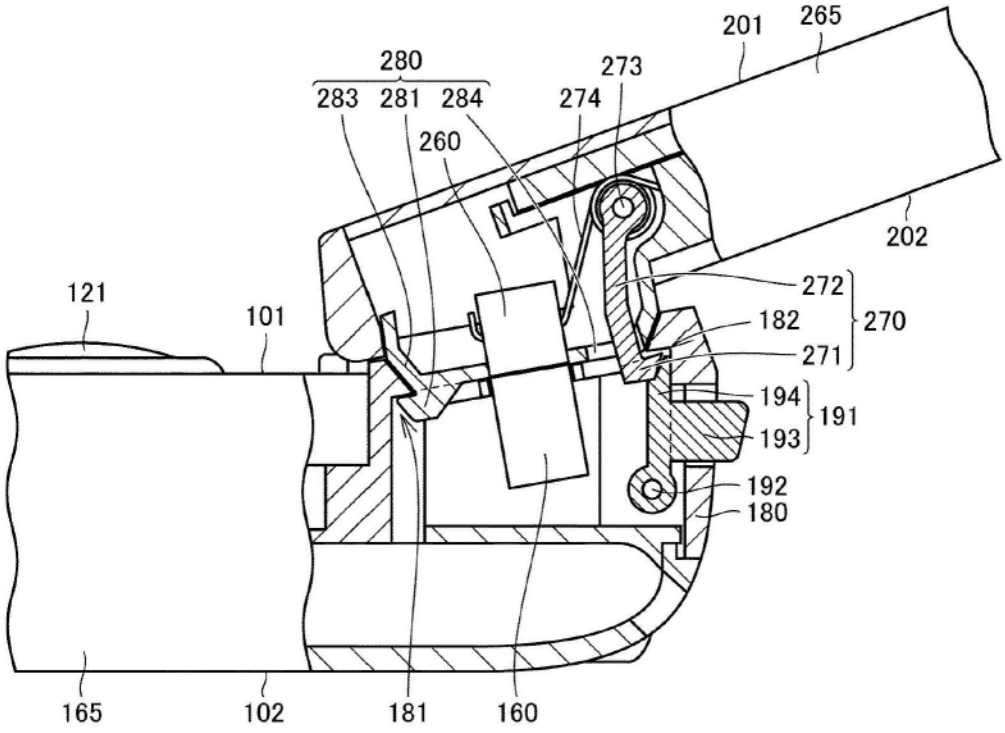
201
265
280
283
281
284
273
274
260
202
272
270
182
271
121
101
194
191
193
192
180
165
102
181
160

图17

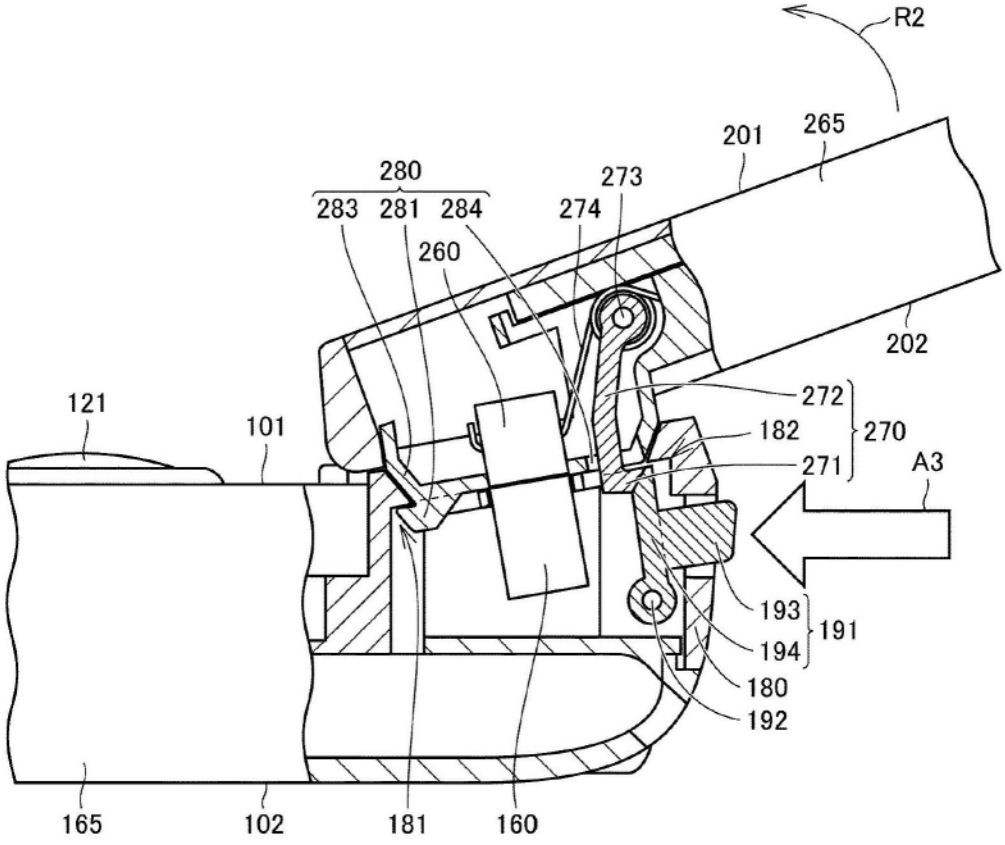
R2
201
265
280
283
281
284
273
274
260
202
272
270
182
271
A3
121
101
193
191
194
180
192
165
102
181
160

图18

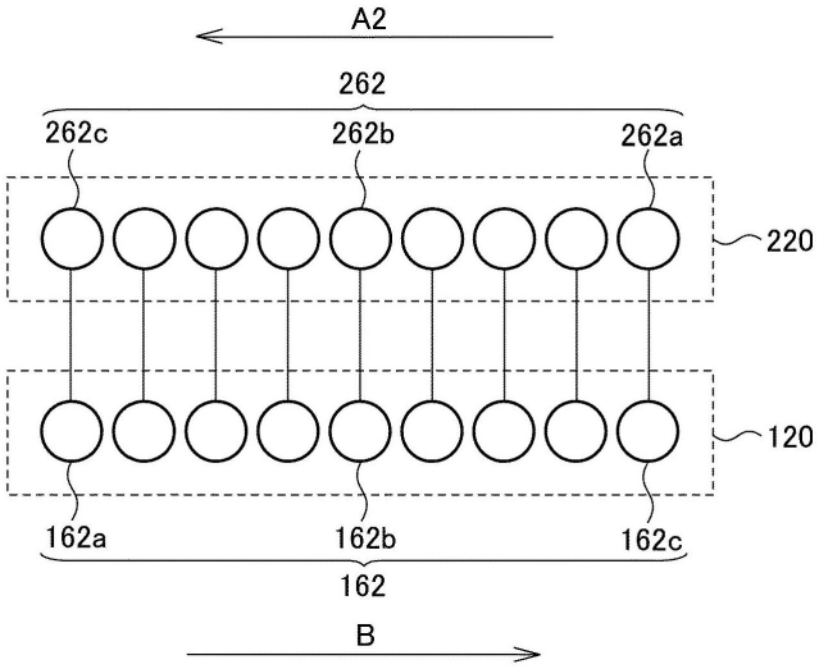
A2
262
262c
262b
262a
220
120
162a
162b
162c
162
B

图19

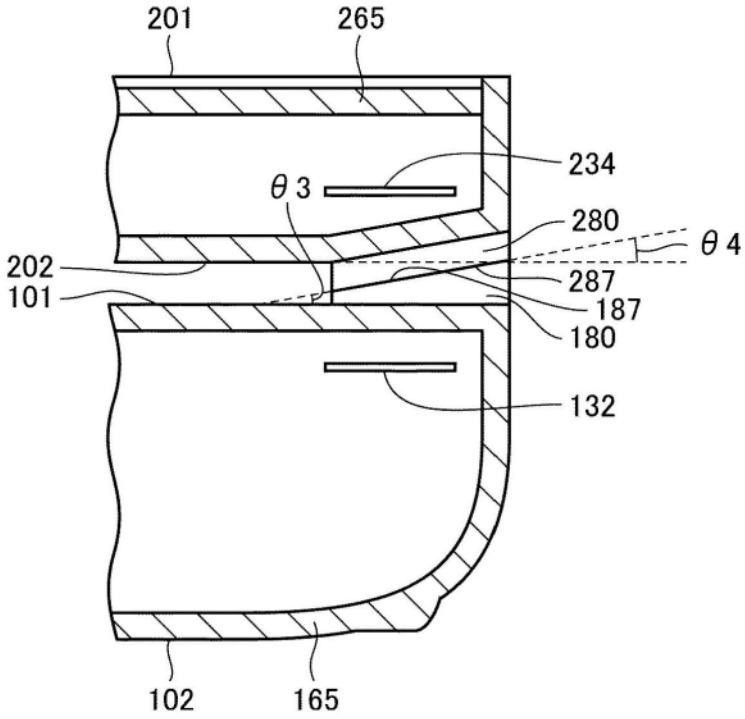
201
265
234
θ3
280
θ4
202
101
287
187
180
132
102
165

图20

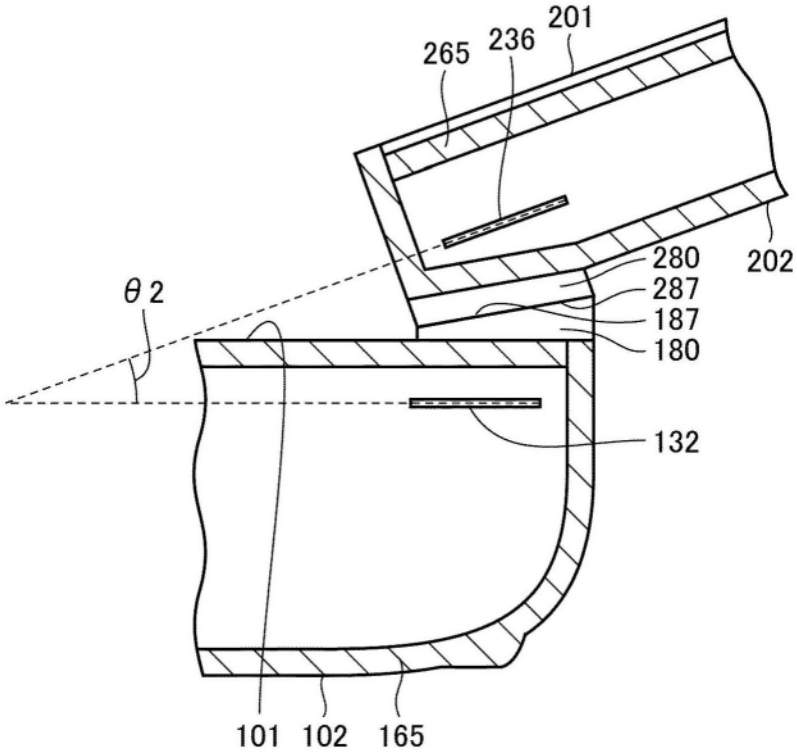

图21

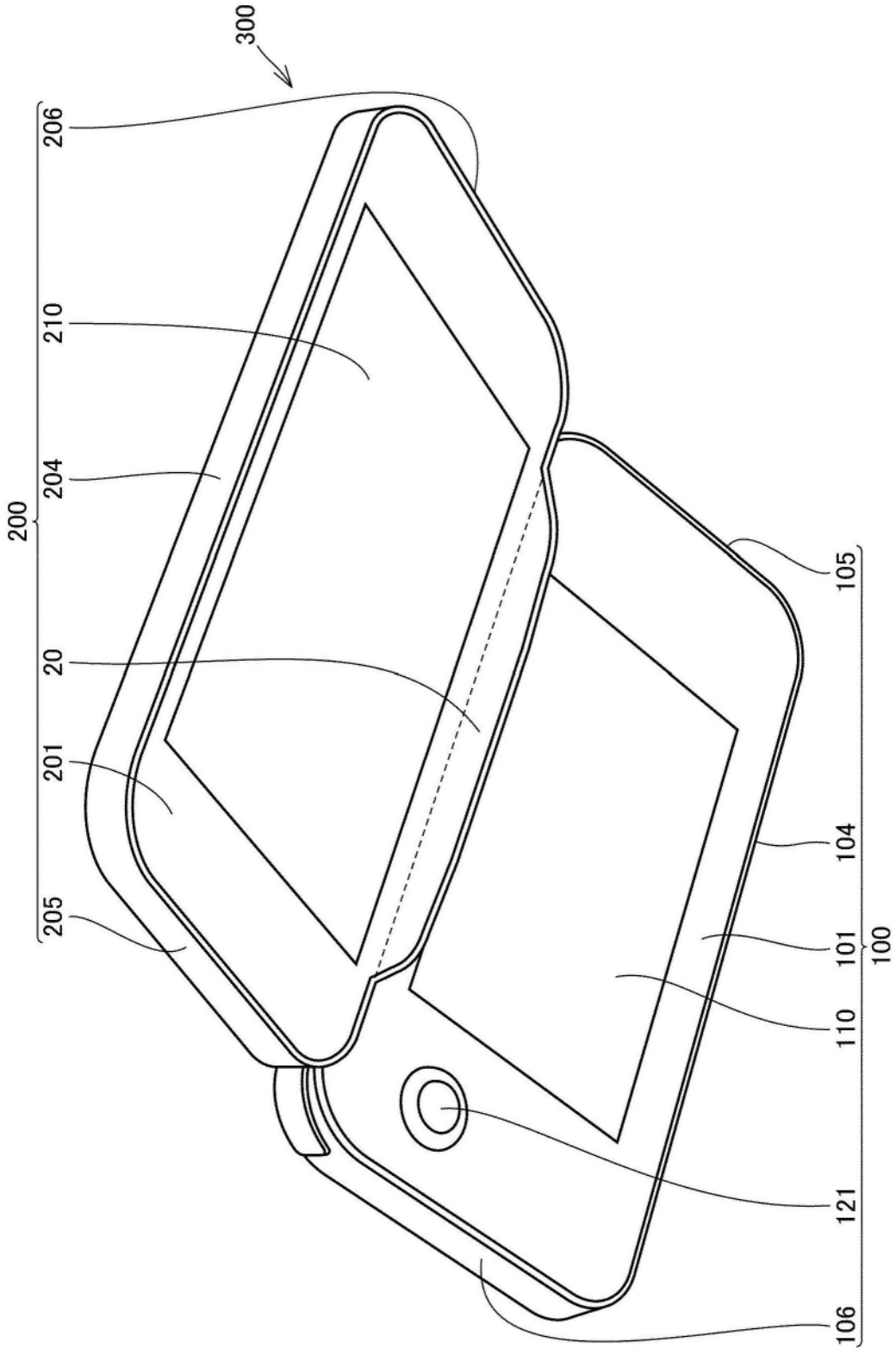

图22

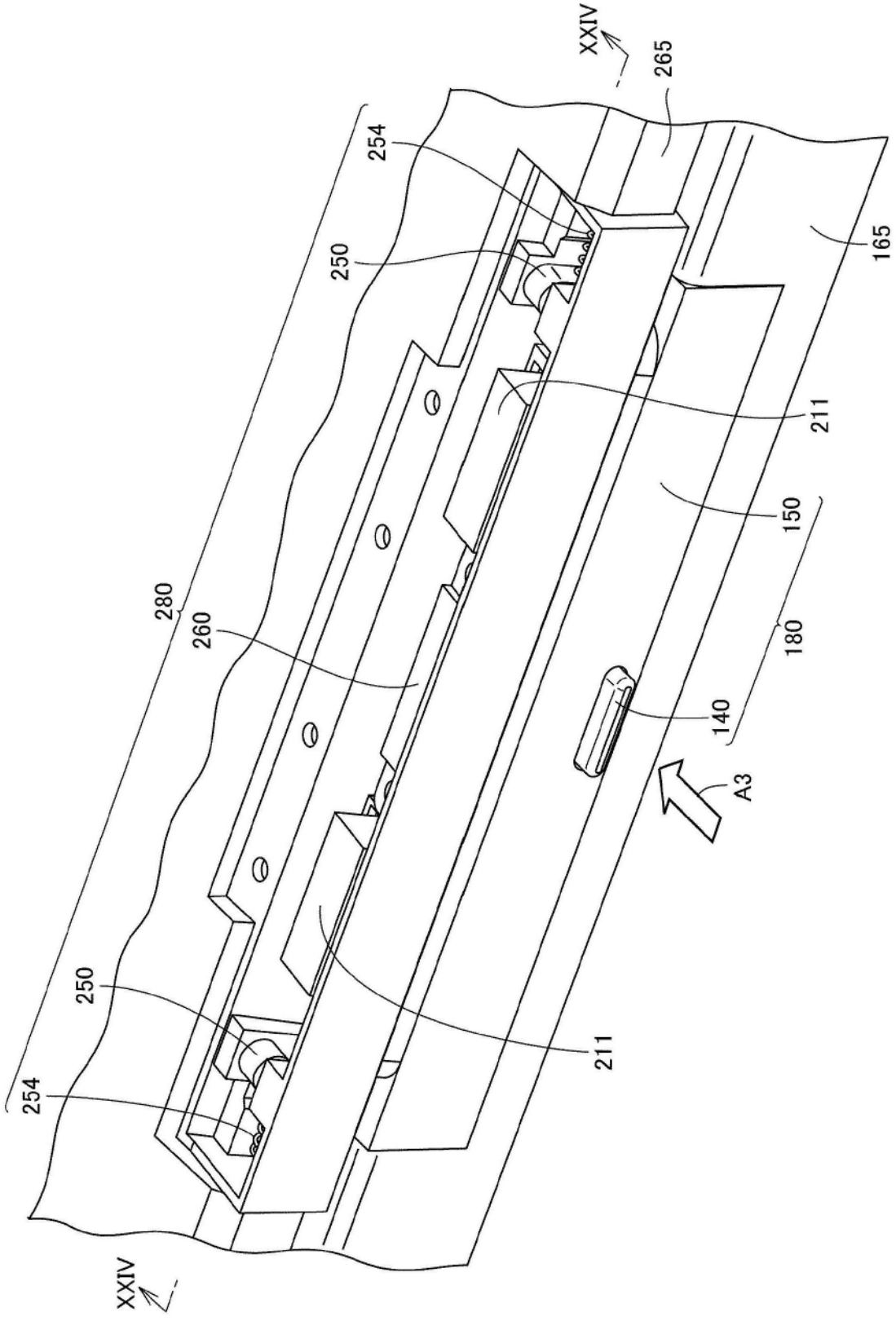

图23

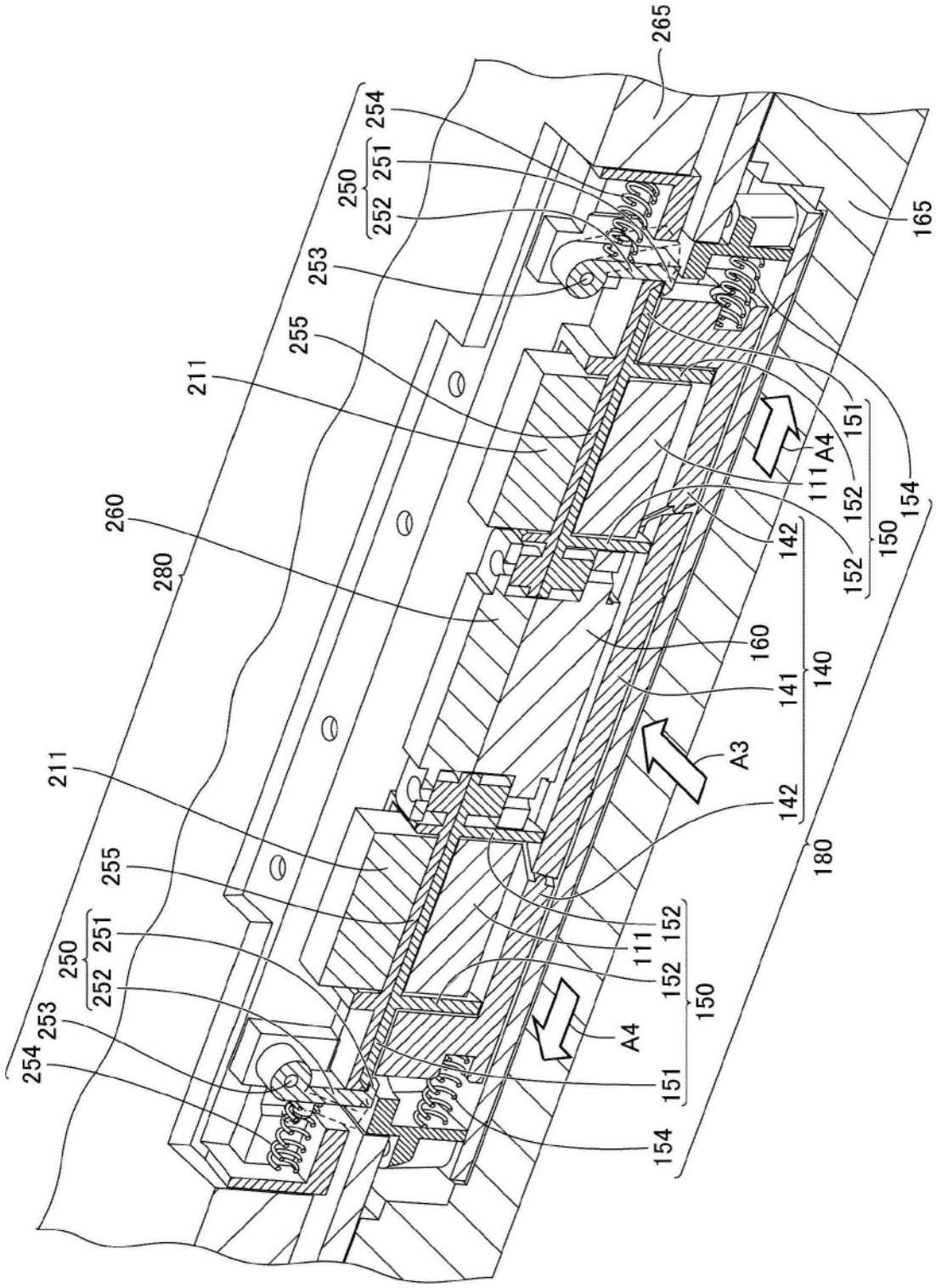
265
254
250
251
252
253
255
211
260
280
165
151
A4
111
152
154
150
142
160
141
140
A3
180
111
152
152
150
A4
151
154
211
255
250
251
252
253
254

图24