(19)中华人民共和国国家知识产权局

(12)发明专利申请

(10)申请公布号 CN 112429362 A
(43)申请公布日 2021.03.02

(21)申请号 202011332651.2

(22)申请日 2020.11.24

(71)申请人 虎彩印艺股份有限公司
地址 523000 广东省东莞市虎门镇陈黄村工业区石鼓岗

(72)发明人 刘英 郑满

(74)专利代理机构 东莞市华南专利商标事务所有限公司 44215
代理人 刘克宽

(51)Int.Cl.
B65D 5/22(2006.01)
B65D 5/66(2006.01)
B65D 5/42(2006.01)

权利要求书2页 说明书5页 附图3页

(54)发明名称

一种便携式折叠包装盒

(57)摘要

本发明涉及包装领域，尤其涉及一种便携式折叠包装盒，包括第一上盖、第二上盖、盒身和下盖，所述盒身由底板以及依次首尾连接的第一侧板、第二侧板、第三侧板和第四侧板围设形成，所述底板沿底板的其中一条对角线划开形成分割线，所述分割线将底板分为第一折叠板和第二折叠板，所述第一折叠板设置有第一翻折线，所述第二折叠板设置有第二翻折线。本发明展开折叠时整体呈一个平面，堆叠占用的空间非常小，相比于不能压片的纸盒，可以存储更多的包装盒，大大降低了运输成本和存储成本，需要使用时，只需将成型的部件进行简单的翻转、折叠就能形成盛放物体的空间，本发明使用方便，展开折叠操作简单，省时省力；本发明可多次折叠，有利于重复利用。

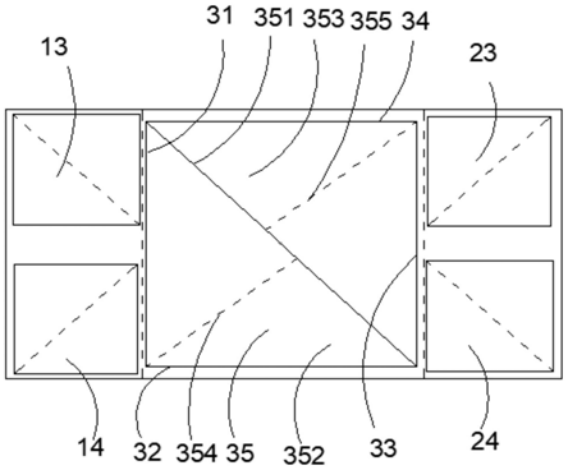

CN 112429362 A

1.一种便携式折叠包装盒，包括第一上盖、第二上盖、盒身和下盖，所述下盖的一端连接第一上盖，所述下盖的另一端连接第二上盖，所述盒身由底板以及依次首尾连接的第一侧板、第二侧板、第三侧板和第四侧板围设形成，所述第一侧板的下端与底板靠近第一上盖的一侧边缘连接，所述底板沿底板的其中一条对角线划开形成分割线，所述分割线贯穿底板的上端面和下端面，所述分割线将底板分为第一折叠板和第二折叠板，所述第一侧板和第二侧板的下端分别连接于第一折叠板的两条边，所述第三侧板和第四侧板的下端分别连接于第二折叠板的两条边。

2.根据权利要求1所述的一种便携式折叠包装盒，其特征在于：所述第一折叠板包括第一折叠部以及与第一折叠部连接的第二折叠部，所述第一折叠部和第二折叠部之间设置有第一翻折线，所述第一侧板和第二侧板的下端分别连接于第一折叠部和第二折叠部；所述第二折叠板包括第三折叠部以及与第三折叠部连接的第四折叠部，所述第三折叠部和第四折叠部之间设置有第二翻折线，所述第三侧板和第四侧板的下端分别连接于第三折叠部和第四折叠部；所述第二折叠部的下端面与下盖的内侧面固定连接。

3.根据权利要求1所述的一种便携式折叠包装盒，其特征在于：所述第一上盖包括第一上盖板、第一侧盖板、第一折叠件和第二折叠件，所述第一侧盖板的一侧与底板连接，所述第一侧盖板的另一侧与第一上盖板连接；所述第一折叠件包括第一连接板、第一翻折板和第一侧折板，所述第一连接板与所述第一侧盖板固定连接，第一侧折板的一侧与所述第一上盖板的上端边缘固定连接，所述第一翻折板连接所述第一连接板和第一侧折板；所述第二折叠件包括第二连接板、第二翻折板和第二侧折板，所述第二连接板与所述第一侧盖板固定连接，第二侧折板的一侧与所述第一上盖板的下端边缘固定连接，所述第二翻折板连接所述第二连接板和第二侧折板。

4.根据权利要求3所述的一种便携式折叠包装盒，其特征在于：所述第二上盖包括第二上盖板、第二侧盖板、第三折叠件和第四折叠件，所述第二侧盖板的一侧与底板连接，所述第二侧盖板的另一侧与第二上盖板连接；所述第三折叠件包括第三连接板、第三翻折板和第三侧折板，所述第三连接板与所述第二侧盖板固定连接，第三侧折板的一侧与所述第二上盖板的上端边缘固定连接，所述第三翻折板连接所述第三连接板和第三侧折板；所述第四折叠件包括第四连接板、第四翻折板和第四侧折板，所述第四连接板与所述第二侧盖板固定连接，第四侧折板的一侧与所述第二上盖板的下端边缘固定连接，所述第四翻折板连接所述第四连接板和第四侧折板。

5.根据权利要求4所述的一种便携式折叠包装盒，其特征在于：所述下盖与第一侧盖板以及第二侧盖板的连接处均设置有压线；所述第一侧盖板与第一上盖板的连接处均设置有压线；所述第二侧盖板与第二上盖板的连接处均设置有压线；第一翻折板与第一连接板以及第一侧折板的连接处均设置有第三翻折线；第二翻折板与第二连接板以及第二侧折板的连接处均设置有第四翻折线；第三翻折板与第三连接板以及第三侧折板的连接处均设置有第五翻折线；第四翻折板与第四连接板以及第四侧折板的连接处均设置有第六翻折线。

6.根据权利要求2所述的一种便携式折叠包装盒，其特征在于：所述第一折叠板和第二折叠板均呈直角三角形状，所述第一翻折线连接第一折叠板的直角顶点和第一折叠板的斜边，第二翻折线连接第二折叠板的直角顶点和第二折叠板的斜边，所述第一翻折线和第二翻折线平行设置。

7.根据权利要求4所述的一种便携式折叠包装盒,其特征在于:所述第一连接板和第一侧盖板的固定方式为粘合,所述第二连接板和第一侧盖板的固定方式为粘合;所述第三连接板和第二侧盖板的固定方式为粘合,所述第四连接板和第二侧盖板的固定方式为粘合;所述第二折叠部的下端面与下盖的内侧面固定方式为粘合。

8.根据权利要求4所述的一种便携式折叠包装盒,其特征在于:所述第一折叠件与第二折叠件对称设置,所述第三折叠件与第四折叠件对称设置。

9.根据权利要求1所述的一种便携式折叠包装盒,其特征在于:所述第一侧板、第二侧板、第三侧板和第四侧板的高度均相同。

10.根据权利要求4所述的一种便携式折叠包装盒,其特征在于:所述第一上盖板远离第一侧盖板的一侧内嵌有磁吸片,所述第二上盖板远离第二侧盖板的一侧内嵌有磁吸配合件。

一种便携式折叠包装盒

技术领域

[0001] 本发明涉及包装领域，尤其涉及一种便携式折叠包装盒。

背景技术

[0002] 随着现代工业的高速发展和人们生活水平的不断提高，人们不仅对产品本身的品质要求更高，也不断提高对产品的包装盒的要求。市面上的包装盒为了保证产品的安全性同时提升包装的档次，盒体本身占用面积大，对运输和后续回收利用都造成极大的不便。现有的折叠包装盒虽然也能实现展开折叠，但安装过程繁杂，费时费力。

发明内容

[0003] 本发明要解决的技术问题是提供一种便携式折叠包装盒，本发明使用方便，展开折叠操作简单，省时省力。

[0004] 一种便携式折叠包装盒，包括第一上盖、第二上盖、盒身和下盖，所述下盖的一端连接第一上盖，所述下盖的另一端连接第二上盖，所述盒身由底板以及依次首尾连接的第一侧板、第二侧板、第三侧板和第四侧板围设形成，所述第一侧板的下端与底板靠近第一上盖的一侧边缘连接，所述底板沿底板的其中一条对角线划开形成分割线，所述分割线贯穿底板的上端面和下端面，所述分割线将底板分为第一折叠板和第二折叠板，所述第一侧板和第二侧板的下端分别连接于第一折叠板的两条边，所述第三侧板和第四侧板的下端分别连接于第二折叠板的两条边。

[0005] 进一步的，所述第一折叠板包括第一折叠部以及与第一折叠部连接的第二折叠部，所述第一折叠部和第二折叠部之间设置有第一翻折线，所述第一侧板和第二侧板的下端分别连接于第一折叠部和第二折叠部；所述第二折叠板包括第三折叠部以及与第三折叠部连接的第四折叠部，所述第三折叠部和第四折叠部之间设置有第二翻折线，所述第三侧板和第四侧板的下端分别连接于第三折叠部和第四折叠部；所述第二折叠部的下端面与下盖的内侧面固定连接。

[0006] 进一步地，所述第一上盖包括第一上盖板、第一侧盖板、第一折叠件和第二折叠件，所述第一侧盖板的一侧与底板连接，所述第一侧盖板的另一侧与第一上盖板连接；所述第一折叠件包括第一连接板、第一翻折板和第一侧折板，所述第一连接板与所述第一侧盖板固定连接，第一侧折板的一侧与所述第一上盖板的上端边缘固定连接，所述第一翻折板连接所述第一连接板和第一侧折板；所述第二折叠件包括第二连接板、第二翻折板和第二侧折板，所述第二连接板与所述第一侧盖板固定连接，第二侧折板的一侧与所述第一上盖板的下端边缘固定连接，所述第二翻折板连接所述第二连接板和第二侧折板。

[0007] 进一步地，所述第二上盖包括第二上盖板、第二侧盖板、第三折叠件和第四折叠件，所述第二侧盖板的一侧与底板连接，所述第二侧盖板的另一侧与第二上盖板连接；所述第三折叠件包括第三连接板、第三翻折板和第三侧折板，所述第三连接板与所述第二侧盖板固定连接，第三侧折板的一侧与所述第二上盖板的上端边缘固定连接，所述第三翻折板

连接所述第三连接板和第三侧折板;所述第四折叠件包括第四连接板、第四翻折板和第四侧折板,所述第四连接板与所述第二侧盖板固定连接,第四侧折板的一侧与所述第二上盖板的下端边缘固定连接,所述第四翻折板连接所述第四连接板和第四侧折板。

[0008] 进一步地,所述下盖与第一侧盖板以及第二侧盖板的连接处均设置有压线;所述第一侧盖板与第一上盖板的连接处均设置有压线;所述第二侧盖板与第二上盖板的连接处均设置有压线;第一翻折板与第一连接板以及第一侧折板的连接处均设置有第三翻折线;第二翻折板与第二连接板以及第二侧折板的连接处均设置有第四翻折线;第三翻折板与第三连接板以及第三侧折板的连接处均设置有第五翻折线;第四翻折板与第四连接板以及第四侧折板的连接处均设置有第六翻折线。

[0009] 进一步地,所述第一折叠板和第二折叠板均呈直角三角形状,所述第一翻折线连接第一折叠板的直角顶点和第一折叠板的斜边,第二翻折线连接第二折叠板的直角顶点和第二折叠板的斜边,所述第一翻折线和第二翻折线平行设置。

[0010] 进一步地,所述第一连接板和第一侧盖板的固定方式为粘合,所述第二连接板和第一侧盖板的固定方式为粘合;所述第三连接板和第二侧盖板的固定方式为粘合,所述第四连接板和第二侧盖板的固定方式为粘合;所述第二折叠部的下端面与下盖的内侧面固定方式为粘合。

[0011] 进一步地,所述第一折叠件与第二折叠件对称设置,所述第三折叠件与第四折叠件对称设置。

[0012] 进一步地,所述第一侧板、第二侧板、第三侧板和第四侧板的高度均相同。

[0013] 进一步地,所述第一上盖板远离第一侧盖板的一侧内嵌有磁吸片,所述第二上盖板远离第二侧盖板的一侧内嵌有磁吸配合件。

[0014] 本发明的有益效果:本发明展开折叠时整体呈一个平面,在运输或存储时,堆叠占用的空间非常小,相比于不能压片的纸盒,同样的存储空间可以存储更多的包装盒,大大降低了运输成本和存储成本,需要使用时,只需将成型的部件进行简单的翻转、折叠就能形成盛放物体的空间,本发明使用方便,展开折叠操作简单,省时省力;本发明的折叠包装可多次折叠,有利于重复利用。

附图说明

[0015] 图1为本发明处于打开状态的俯视图;

[0016] 图2为本发明第一上盖与第二上盖处于展开折叠状态的俯视图;

[0017] 图3为本发明处于展开折叠状态的俯视图;

[0018] 图4为本发明第一上盖与第二上盖处于半展开状态的俯视图;

[0019] 图5为本发明处于打开状态的主视图;

[0020] 图6为本发明处于闭合状态的主视图。

[0021] 附图标记说明:

[0022] 1—第一上盖;2—第二上盖;3—盒身;4—下盖;31—第一侧板;32—第二侧板;33—第三侧板;34—第四侧板;35—底板;351—分割线;352—第一折叠板;353—第二折叠板;354—第一翻折线;355—第二翻折线;3521—第一折叠部;3522—第二折叠部;3531—第三折叠部;3532—第四折叠部;11—第一上盖板;12—第一侧盖板;13—第一折叠件;14—第

二折叠件;131—第一连接板;132—第一翻折板;133—第一侧折板;141—第二连接板;142—第二翻折板;143—第二侧折板;21—第二上盖板;22—第二侧盖板;23—第三折叠件;24—第四折叠件;231—第三连接板;232—第三翻折板;233—第三侧折板;241—第四连接板;242—第四翻折板;243—第四侧折板。

具体实施方式

[0023] 为了便于本领域技术人员的理解,下面结合实施例与附图对本发明作进一步的说明,实施方式提及的内容并非对本发明的限定。

[0024] 一种便携式折叠包装盒,包括第一上盖1、第二上盖2、盒身3和下盖4,所述下盖4的一端连接第一上盖1,所述下盖4的另一端连接第二上盖2,所述盒身3由底板35以及依次首尾连接的第一侧板31、第二侧板32、第三侧板33和第四侧板34围设形成,所述第一侧板31的下端与底板35靠近第一上盖1的一侧边缘连接,所述底板35沿底板35的其中一条对角线划开形成分割线351,所述分割线351贯穿底板35的上端面和下端面,所述分割线351将底板35分为第一折叠板352和第二折叠板353,所述第一侧板31和第二侧板32的下端分别连接于第一折叠板352的两条边,所述第三侧板33和第四侧板34的下端分别连接于第二折叠板353的两条边。

[0025] 进一步的,所述第一折叠板352包括第一折叠部3521以及与第一折叠部3521连接的第二折叠部3522,所述第一折叠部3521和第二折叠部3522之间设置有第一翻折线354,所述第一侧板31和第二侧板32的下端分别连接于第一折叠部3521和第二折叠部3522;所述第二折叠板353包括第三折叠部3531以及与第三折叠部3531连接的第四折叠部3532,所述第三折叠部3531和第四折叠部3532之间设置有第二翻折线355,所述第三侧板33和第四侧板34的下端分别连接于第三折叠部3531和第四折叠部3532;所述第二折叠部3522的下端面与下盖4的内侧面固定连接。

[0026] 由于上述结构的设置,所述第二折叠部3522固定于下盖4,需要将盒身3折叠展开时,将第一折叠板352沿第一翻折线354翻折,第二折叠板353沿第二翻折线355翻折,可使第一侧板31位于第三侧板33靠近第一侧盖板12的一侧,第二侧板32位于第四侧板34的一侧,第一侧板31以及第三侧板33位于第二侧板32以及第四侧板34的上端,第一侧板31以及第三侧板33的内侧面与第二侧板32以及第四侧板34的内侧面贴合,第一折叠部3521位于第二折叠部3522的上端,第一折叠部3521的内侧面与第二折叠部3522的内侧面贴合,第三折叠部3531位于第四折叠部3532的上端,第三折叠部3531的内侧面与第四折叠部3532的内侧面贴合。如图3所述,本发明展开折叠时整体呈一个平面,在运输或存储时,堆叠占用的空间非常小,相比于不能压片的纸盒,同样的存储空间可以存储更多的包装盒,大大降低了运输成本和存储成本,需要使用时,只需将成型的部件进行简单的翻转、折叠就能形成盛放物体的空间,本发明使用方便,操作简单,省时省力;本发明的便携式折叠包装可多次折叠,有利于重复利用。

[0027] 进一步地,所述第一上盖1包括第一上盖板11、第一侧盖板12、第一折叠件13和第二折叠件14,所述第一侧盖板12的一侧与底板35连接,所述第一侧盖板12的另一侧与第一上盖板11连接;所述第一折叠件13包括第一连接板131、第一翻折板132和第一侧折板133,所述第一连接板131与所述第一侧盖板12固定连接,第一侧折板133的一侧与所述第一上盖

板11的上端边缘固定连接，所述第一翻折板132连接所述第一连接板131和第一侧折板133；所述第二折叠件14包括第二连接板141、第二翻折板142和第二侧折板143，所述第二连接板141与所述第一侧盖板12固定连接，第二侧折板143的一侧与所述第一上盖板11的下端边缘固定连接，所述第二翻折板142连接所述第二连接板141和第二侧折板143。

[0028] 进一步地，所述第二上盖2包括第二上盖板21、第二侧盖板22、第三折叠件23和第四折叠件24，所述第二侧盖板22的一侧与底板35连接，所述第二侧盖板22的另一侧与第二上盖板21连接；所述第三折叠件23包括第三连接板231、第三翻折板232和第三侧折板233，所述第三连接板231与所述第二侧盖板22固定连接，第三侧折板233的一侧与所述第二上盖板21的上端边缘固定连接，所述第三翻折板232连接所述第三连接板231和第三侧折板233；所述第四折叠件24包括第四连接板241、第四翻折板242和第四侧折板243，所述第四连接板241与所述第二侧盖板22固定连接，第四侧折板243的一侧与所述第二上盖板21的下端边缘固定连接，所述第四翻折板242连接所述第四连接板241和第四侧折板243。

[0029] 由于上述结构，第一上盖1以及第二上盖2仅需将第一上盖板11和第二上盖板21进行简单翻转即可完成安装。如图2所示，所述包装盒的第一上盖1以及第二上盖2处于展开折叠状态。第一上盖板11沿其与第一侧盖板12的连接处向上翻折90°，第一上盖板11的上端带动第一侧折板133和第一翻折板132进行翻折，第一上盖板11的下端带动第二侧折板143和第二翻折板142进行翻折，此时第一翻折板132以及第二翻折板142与第一侧盖板12贴合，即第一翻折板132、第一连接板131、第二翻折板142和第二连接板141均位于同一平面，第一侧折板133和第二侧折板143均垂直于所述第一侧盖板12；

[0030] 所述第一侧盖板12向上翻折90°，此时第一侧盖板12的内侧面贴合于第一侧板31的外侧面，此时第一上盖1覆盖于所述第一侧板31、第二侧板32以及第四侧板34；

[0031] 第二上盖板21沿其与第二侧盖板22的连接处向上翻折90°，第二上盖板21的上端带动第三侧折板233和第三翻折板232进行翻折，第二上盖板21的下端带动第四侧折板243和第四翻折板242进行翻折，此时第三翻折板232以及第四翻折板242与第二侧盖板22贴合，即第三翻折板232、第三连接板231、第四翻折板242和第四连接板241均位于同一平面，第三侧折板233和第四侧折板243均垂直于所述第二侧盖板22；

[0032] 所述第二侧盖板22向上翻折90°，此时第二侧盖板22的内侧面贴合于第三侧板33的外侧面，此时第二上盖2覆盖于所述第二侧板32、第三侧板33以及第四侧板34；

[0033] 进一步地，所述下盖4与第一侧盖板12以及第二侧盖板22的连接处均设置有压线；所述第一侧盖板12与第一上盖板11的连接处设置有压线；所述第二侧盖板22与第二上盖板21的连接处设置有压线；第一翻折板132与第一连接板131以及第一侧折板133的连接处均设置有第三翻折线；第二翻折板142与第二连接板141以及第二侧折板143的连接处均设置有第四翻折线；第三翻折板232与第三连接板231以及第三侧折板233的连接处均设置有第五翻折线；第四翻折板242与第四连接板241以及第四侧折板243的连接处均设置有第六翻折线。设置压线和翻折线便于各部件沿其翻折，利于包装盒进行展开折叠，省时省力。

[0034] 进一步地，所述第一折叠板352和第二折叠板353均呈直角三角形状，所述第一翻折线354连接第一折叠板352的直角顶点和第一折叠板352的斜边，第二翻折线355连接第二折叠板353的直角顶点和第二折叠板353的斜边，所述第一翻折线354和第二翻折线355平行设置。

[0035] 进一步地，所述第一连接板131和第一侧盖板12的固定方式为粘合，所述第二连接板141和第一侧盖板12的固定方式为粘合；所述第三连接板231和第二侧盖板22的固定方式为粘合，所述第四连接板241和第二侧盖板22的固定方式为粘合；所述第二折叠部3522的下端面与下盖4的内侧面固定方式为粘合。上述结构的设置，使得仅第二折叠部3522与下盖4粘合，第一折叠部3521、第三折叠部3531和第四折叠部3532均不与下盖4粘合，将包装盒进行展开时，有助于将盒身3展开呈板状结构，有利于节约空间，便于放置和运输。

[0036] 进一步地，所述第一折叠件13与第二折叠件14对称设置，所述第三折叠件23与第四折叠件24对称设置，对称设置支撑效果更好，更美观。

[0037] 进一步地，所述第一侧板31、第二侧板32、第三侧板33和第四侧板34的高度均相同，上述结构以便所述第一上盖板11和第二上盖板21能够平整地覆盖于所述第一侧板31、第二侧板32、第三侧板33和第四侧板34的上端，能够提高包装盒的密封性。

[0038] 进一步地，所述第一上盖板11远离第一侧盖板12的一侧内嵌有磁吸片，所述第二上盖板21远离第二侧盖板22的一侧内嵌有磁吸配合件，由于磁吸作用，第一上盖板11与第二上盖板21靠近时会互相吸引并固定，使包装盒在闭合状态下不易散开，加强包装盒的密闭性。

[0039] 本发明的第一上盖1、第二上盖2、盒身3以及下盖4优选为纸质，所述第一上盖板11、第一侧盖板12、底板35、第二侧盖板22以及第二上盖板21由一张完整的纸加工而成，所述第一折叠件13由一张完整的纸加工而成，所述第二折叠件14由一张完整的纸加工而成，所述第三折叠件23由一张完整的纸加工而成，所述第四折叠件24由一张完整的纸加工而成。

[0040] 本实施例中的所有技术特征均可根据实际需要而进行自由组合。

[0041] 上述实施例为本发明较佳的实现方案，除此之外，本发明还可以其它方式实现，在不脱离本技术方案构思的前提下任何显而易见的替换均在本发明的保护范围之内。

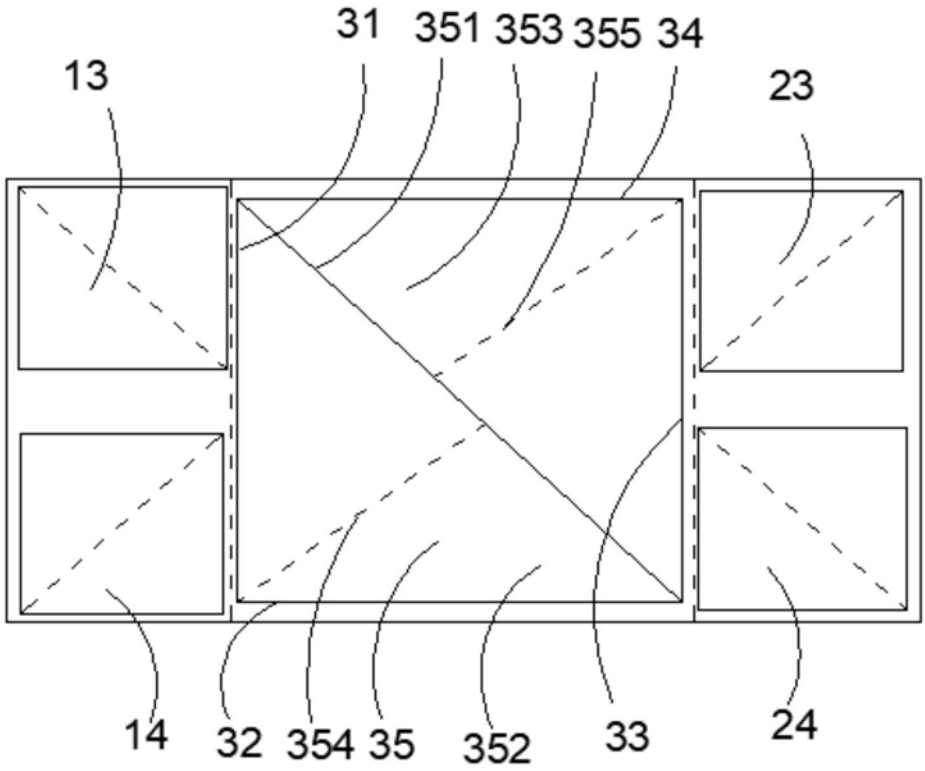
31
351
353
355
34
13
23
14
32
354
35
352
33
24

图1

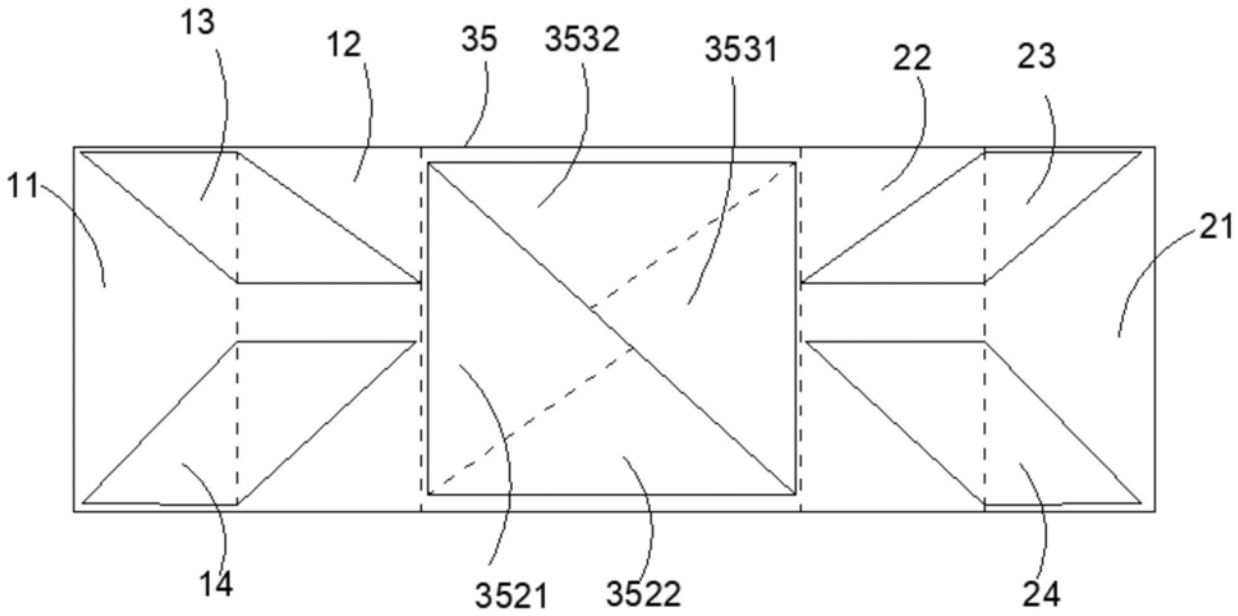
13
12
35
3532
3531
22
23
11
21
14
3521
3522
24

图2

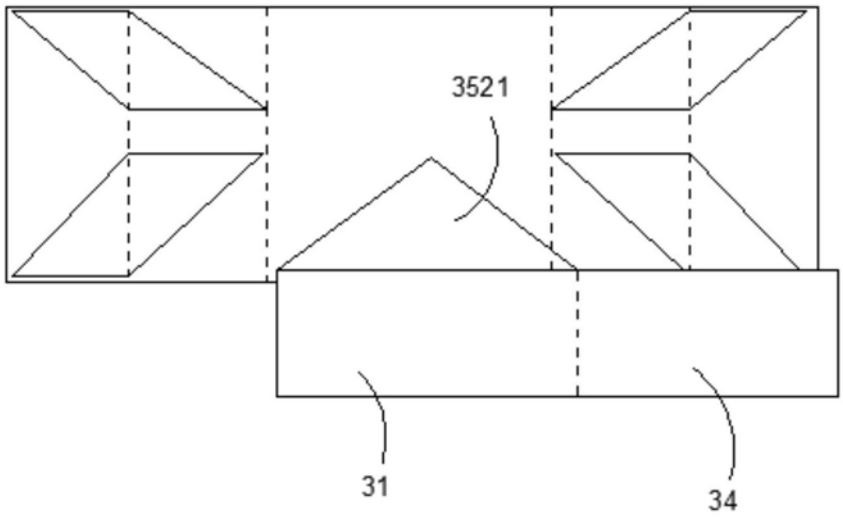

图3

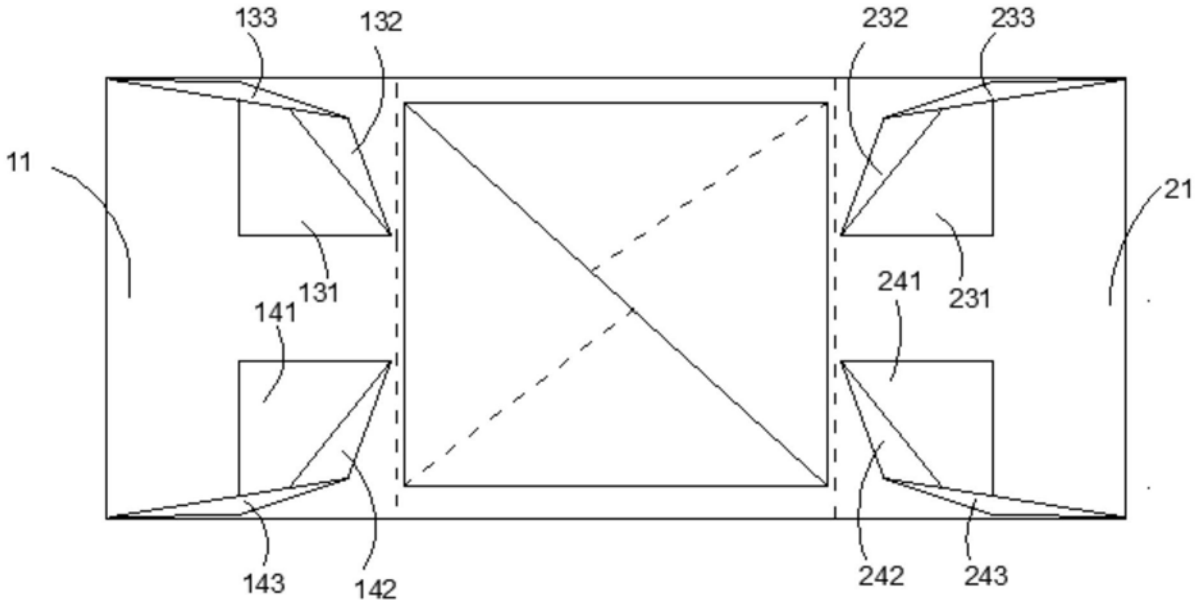

图4

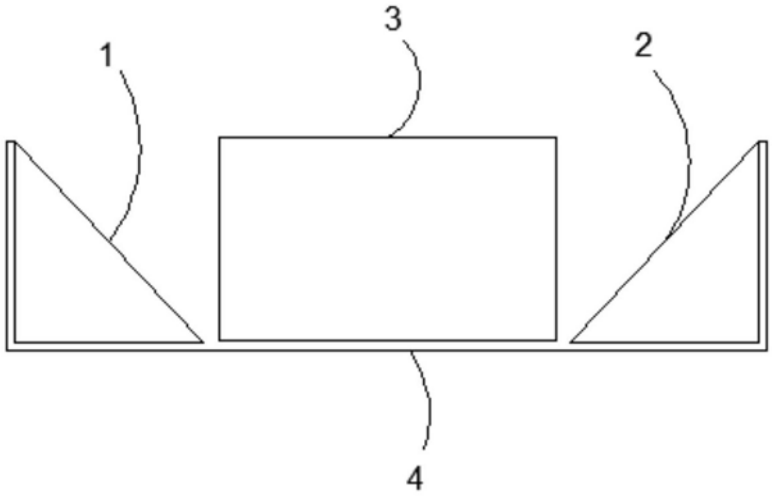

图5

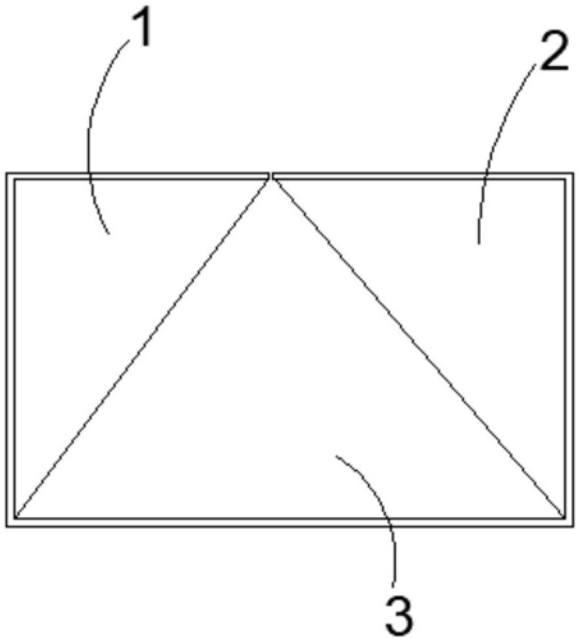

图6