(19)中华人民共和国国家知识产权局

(12)实用新型专利

(10)授权公告号 CN 206761317 U
(45)授权公告日 2017.12.19

(21)申请号 201621330892.2

(22)申请日 2016.12.06

(73)专利权人 徐亮
地址 753400 宁夏回族自治区石嘴山市平罗县宁夏平罗县水印荣庭小区A6-2-101号

(72)发明人 徐亮

(51)Int.Cl.
A47J 19/00(2006.01)
A47J 17/16(2006.01)

权利要求书1页 说明书3页 附图3页

(54)实用新型名称

一种带有削皮功能的榨汁机

(57)摘要

本实用新型涉及榨汁机技术领域，尤其是一种带有削皮功能的榨汁机，所述榨汁装置上设置有底座，所述底座内设置有电机，所述电机输出端垂直向上并设置有连杆，连杆与底座之间设置有轴承，连杆的端部固定有下固定块，所述底座的边缘对称设置有两个与底座垂直的支撑板，其中一个所述支撑板上设置有长条限位口，榨汁机榨汁装置和削皮器为一个整体，减少了两者占用空间，方便在榨汁前对水果进行去皮，削皮器为半自动设计，可以适应不同外形的水果，去皮效率高。

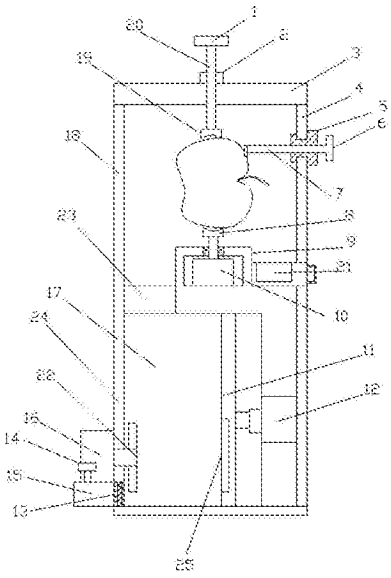

CN 206761317 U

1.一种带有削皮功能的榨汁机，包括榨汁装置(17)，其特征在于：所述榨汁装置(17)上设置有底座(9)，所述底座(9)内设置有电机(10)，所述电机(10)输出端垂直向上并设置有连杆，连杆与底座(9)之间通过轴承连接，连杆的端部固定有下固定块(8)，所述底座(9)的边缘对称设置有两个与底座(9)垂直的支撑板(18)，其中一个所述支撑板(18)上设置有长条限位口(4)，所述长条限位口(4)内卡接有滑块(5)，所述滑块(5)设置有通孔，通孔内插接有刀杆(7)，所述刀杆(7)水平设置，所述刀杆(7)靠近下固定块(8)的一端固定有刮刀，所述刀杆(7)的另一端固定有第二调节杆(6)，所述支撑板(18)上端固定有顶盖(3)，所述顶盖(3)内通过螺纹安装有压杆(20)，压杆(20)靠近下固定块(8)的一端设置有轴承，轴承内安装有转轴，转轴端部设置有上固定块(19)，压杆(20)另一端固定有第一调节杆(1)，所述底座(9)的一侧开有落料口(23)，所述落料口(23)与榨汁装置(17)内腔连通。

2.根据权利要求1所述的一种带有削皮功能的榨汁机，其特征在于：所述榨汁装置(17)包括长方体状的外壳(24)，底座(9)和支撑板(18)固定在外壳(24)的顶面，落料口(23)位于外壳(24)的顶面且位于底座(9)的侧面，外壳的侧面上固定有电动伸缩杆(11)，所述电动伸缩杆(11)端部设置有压板(12)，压板(12)的边缘设有与外壳(24)内壁接触的橡胶圈，且压板(12)与外壳上下底面垂直设置，所述外壳(24)外远离电动伸缩杆(11)的一侧设置有粉碎电机(16)，所述粉碎电机(16)的输出端延伸到榨汁装置(17)内且端部设置有多个粉碎齿(22)，所述榨汁装置(17)远离电动伸缩杆(11)的一侧还设有出汁口(15)，所述出汁口(15)上设置有阀门(14)，所述出汁口(15)内设置有滤网(13)。

3.根据权利要求1所述的一种带有削皮功能的榨汁机，其特征在于：所述下固定块(8)和上固定块(19)表面均设置有防滑纹路。

4.根据权利要求1所述的一种带有削皮功能的榨汁机，其特征在于：所述底座(9)侧面开设有开口，开口内插接有果皮盒(21)，果皮盒(21)的侧面设有把手。

5.根据权利要求1所述的一种带有削皮功能的榨汁机，其特征在于：所述滑块(5)的两侧开设有滑槽，其滑槽卡设在长条限位口(4)的侧壁上。

6.根据权利要求2所述的一种带有削皮功能的榨汁机，其特征在于：在压板(12)靠近榨汁装置(17)的一侧设有一个容纳腔(25)，容纳腔(25)的大小与粉碎齿(22)大小匹配。

一种带有削皮功能的榨汁机

技术领域

[0001] 本实用新型涉及榨汁机技术领域，尤其涉及一种带有削皮功能的榨汁机。

背景技术

[0002] 现有的水果削皮机和榨汁机都是分开的独立功能，单独的削皮机和榨汁机功能单一，且如果同时拥有削皮机和榨汁机时，两者占用空间体积大，不利于整理和收纳，尤其是小居住面积的家庭。

实用新型内容

[0003] 本实用新型的目的是为了解决现有技术中存在的缺点，而提出的一种带有削皮功能的榨汁机。

[0004] 为了实现上述目的，本实用新型采用了如下技术方案：

[0005] 设计一种带有削皮功能的榨汁机，包括榨汁装置，所述榨汁装置上设置有底座，所述底座内设置有电机，所述电机输出端垂直向上并设置有连杆，连杆与底座之间通过轴承连接，连杆的端部固定有下固定块，所述底座的边缘对称设置有两个与底座垂直的支撑板，其中一个所述支撑板上设置有长条限位口，所述长条限位口内卡接有滑块，所述滑块设置有通孔，通孔内插接有刀杆，所述刀杆水平设置，所述刀杆靠近下固定块的一端固定有刮刀，所述刀杆的另一端固定有第二调节杆，所述支撑板上端固定有顶盖，所述顶盖内通过螺纹安装有压杆，压杆靠近下固定块的一端设置有轴承，轴承内安装有转轴，转轴端部设置有上固定块，压杆另一端固定有第一调节杆，所述底座的一侧开有落料口，所述落料口与榨汁装置内腔连通。

[0006] 优选的，所述榨汁装置包括长方体状的外壳，底座和支撑板固定在外壳的顶面，落料口位于外壳的顶面且位于底座的侧面，外壳的侧面上固定有电动伸缩杆，所述电动伸缩杆端部设置有压板，压板的边缘设有与外壳内壁接触的橡胶圈，且压板与外壳上下底面垂直设置，所述外壳外远离电动伸缩杆的一侧设置有粉碎电机，所述粉碎电机的输出端延伸到榨汁装置内且端部设置有多个粉碎齿，所述榨汁装置远离电动伸缩杆的一侧还设有出汁口，所述出汁口上设置有阀门，所述出汁口内设置有滤网。

[0007] 优选的，在压板靠近榨汁装置的一侧设有一个容纳腔，容纳腔的大小与粉碎齿大小匹配。

[0008] 优选的，所述下固定块和上固定块表面均设置有防滑纹路。

[0009] 优选的，所述底座侧面开设有开口，开口内插接有果皮盒，果皮盒的侧面设有把手。

[0010] 优选的，所述滑块的两侧开设有滑槽，其滑槽卡设在长条限位口的侧壁上。

[0011] 本实用新型提出的一种带有削皮功能的榨汁机，有益效果在于：榨汁机榨汁装置和削皮器为一个整体，减少了两者占用空间，方便在榨汁前对水果进行去皮，削皮器为半自动设计，可以适应不同外形的水果，去皮效率高。

附图说明

[0012] 图1为本实用新型提出的一种带有削皮功能的榨汁机的结构示意图；

[0013] 图2为本实用新型提出的一种带有削皮功能的榨汁机的侧视结构示意图；

[0014] 图3为本实用新型提出的一种带有削皮功能的榨汁机的滑块结构示意图。

[0015] 图中：第一调节杆1、锁紧螺母2、顶盖3、长条限位口4、滑块5、第二调节杆6、刀杆7、下固定块8、底座9、电机10、电动伸缩杆11、压板12、滤网13、阀门14、出汁口15、粉碎电机16、榨汁装置17、支撑板18、上固定块19、压杆20，果皮盒21，粉碎齿22，落料口23、外壳24、容纳腔25。

具体实施方式

[0016] 下面将结合本实用新型实施例中的附图，对本实用新型实施例中的技术方案进行清楚、完整地描述，显然，所描述的实施例仅仅是本实用新型一部分实施例，而不是全部的实施例。

[0017] 参照图1-3，一种带有削皮功能的榨汁机，包括榨汁装置17，榨汁装置17上设置有底座9，底座9侧面开设有开口，开口内插接有果皮盒21，果皮盒21的侧面设有把手，果皮盒21便于果皮的收集处理。

[0018] 底座9内设置有电机10，电机10输出端垂直向上并设置有连杆，连杆与底座9之间设置有轴承，连杆的端部固定有下固定块8，电机10带动下固定块8旋转从而带动水果旋转，配合刮刀实现去皮。

[0019] 底座9的边缘对称设置有两个与底座9垂直的支撑板18，其中一个支撑板18上设置有长条限位口4，长条限位口4内卡接有滑块5，滑块5的两侧开设有滑槽，其滑槽卡设在长条限位口4的侧壁上，滑块5设置有通孔，通孔内插接有刀杆7，刀杆7水平设置，刀杆7靠近下固定块8的一端固定有刮刀，刀杆7的另一端固定有第二调节杆6，通过第二调节杆6和滑块5调节刮刀的位置，使刀口从顶部到底部始终处在水果表面，从而实现果皮的去除。

[0020] 支撑板18上端固定有顶盖3，顶盖3内通过螺纹安装有压杆20，压杆20靠近下固定块8的一端设置有轴承，轴承内安装有转轴，转轴端部设置有上固定块19，下固定块8和上固定块19表面均设置有防滑纹路，压杆20另一端固定有第一调节杆1，通过旋转第一调节杆1移动上固定块8实现水果的夹紧，可在上固定块19的下表面设有针尖，在对水果夹紧时，可防止水果。

[0021] 所述底座9的一侧开有落料口23，所述落料口23与榨汁装置17内腔连通，削皮后的水果通过落料口23进入榨汁装置。

[0022] 所述榨汁装置17包括长方体状的外壳24，底座9和支撑板18固定在外壳24的顶面，落料口23位于外壳24的顶面且位于底座9的侧面，外壳的侧面上固定有电动伸缩杆11，所述电动伸缩杆11端部设置有压板12，压板12的边缘设有与外壳24内壁接触的橡胶圈，且压板12与外壳上下底面垂直设置，所述外壳24外远离电动伸缩杆11的一侧设置有粉碎电机16，所述粉碎电机16的输出端延伸到榨汁装置17内且端部设置有多个粉碎齿22，所述榨汁装置17远离电动伸缩杆11的一侧还设有出汁口15，所述出汁口15上设置有阀门14，所述出汁口15内设置有滤网13。粉碎电机16旋转带动粉碎齿22将从落料口23落下的水果打碎，同时电

动伸缩杆11带动压板12下压，果汁从出汁口15流出，残渣被滤网13过滤。在蔬菜进行粉碎榨汁时，可直接将蔬菜从落料口23放进外壳内部进行粉碎，再通过压板12的挤压将汁液挤出即可。

[0023] 在实际运用的过程中，粉碎电机16和电动伸缩杆11分别通过连接线连接启停开关，启停开关均通过导线与外界电源连接。

[0024] 工作流程，旋转第一调节杆1将水果固定，电机10带动水果旋转，通过第二调节杆6和滑块5调节刮刀的位置将果皮去除，去除果皮后水果从落料口23进入榨汁装置17内，粉碎电机16旋转带动粉碎齿22将水果打碎，同时电动伸缩杆11带动压板12下压，果汁从出汁口15流出，残渣被滤网13过滤。

[0025] 以上所述，仅为本实用新型较佳的具体实施方式，但本实用新型的保护范围并不局限于此，任何熟悉本技术领域的技术人员在本实用新型揭露的技术范围内，根据本实用新型的技术方案及其实用新型构思加以等同替换或改变，都应涵盖在本实用新型的保护范围之内。

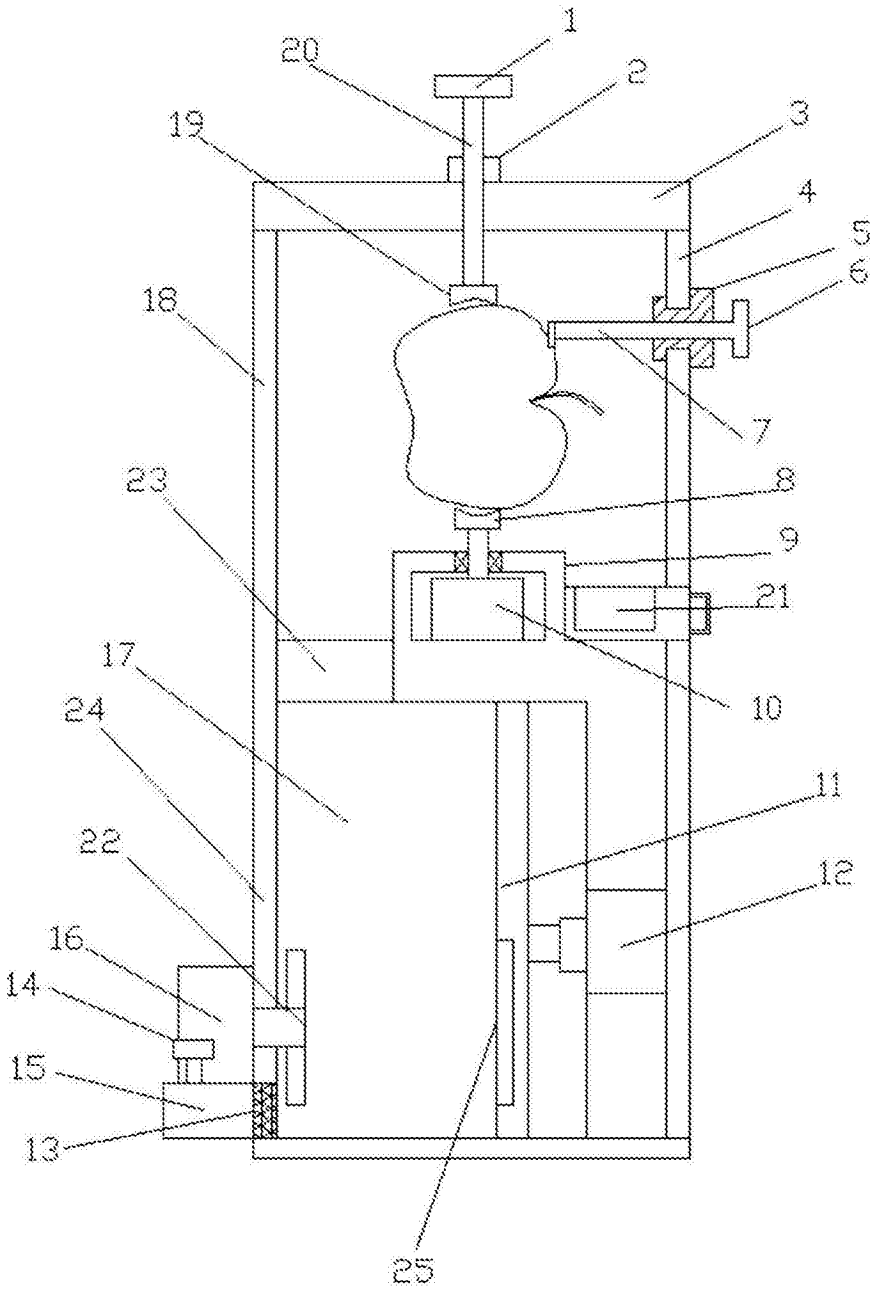

图1

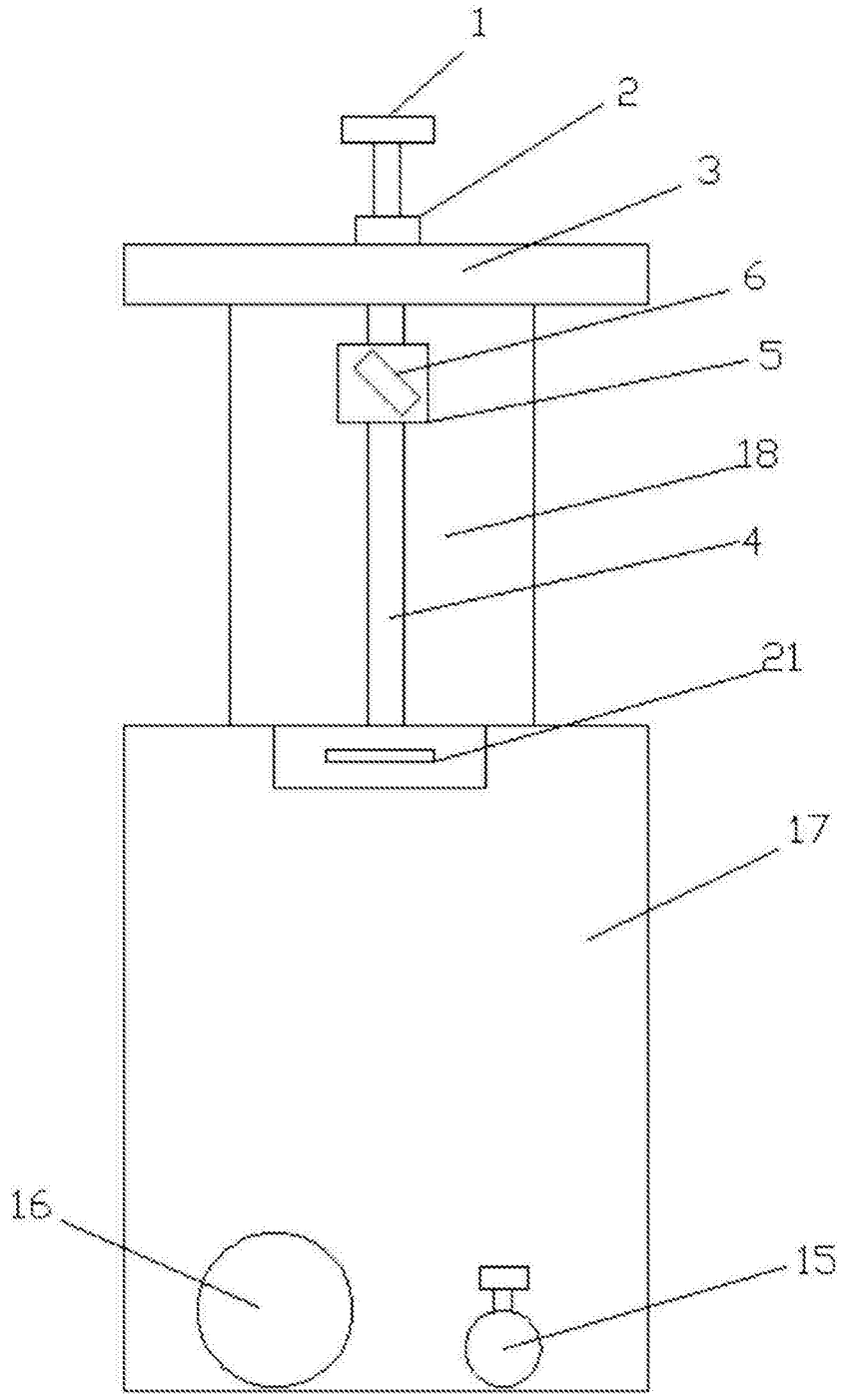

图2

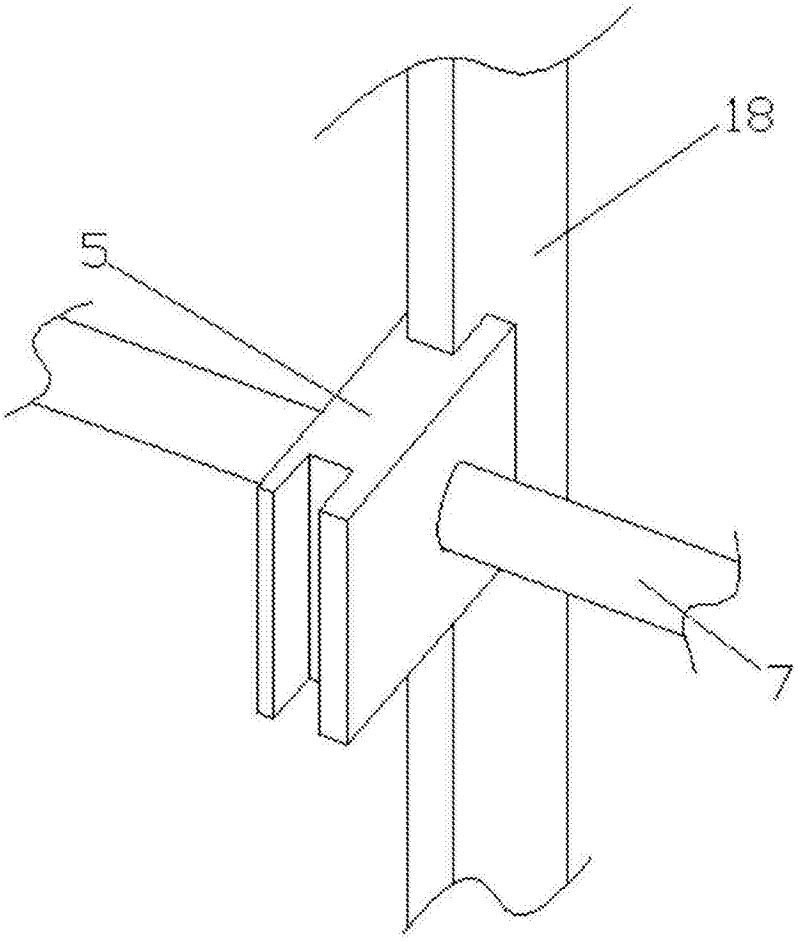

图3