[19] 中华人民共和国国家知识产权局

[51] Int. Cl.
E01C 19/23 (2006.01)

[12] 实用新型专利说明书

专利号 ZL 200820153687.2

[45] 授权公告日 2009 年 8 月 26 日

[11] 授权公告号 CN 201296891Y

[22] 申请日 2008.9.28

[21] 申请号 200820153687.2

[73] 专利权人 龙工(上海)机械制造有限公司

地址 201612 上海市松江区新桥镇民益路 26 号

共同专利权人 中国龙工控股有限公司

龙工(上海)路面机械制造有限公司

[72] 发明人 贾晨阳 刘正红 高玉英

[74] 专利代理机构 上海申汇专利代理有限公司

代理人 翁若莹

权利要求书 1 页 说明书 2 页 附图 2 页

[54] 实用新型名称

一种带有驾驶室前翻转装置的双钢轮压路机

[57] 摘要

本实用新型涉及一种带有驾驶室前翻转装置的双钢轮压路机，双钢轮压路机，前车架设于双钢轮压路机前轮上，其特征在于，驾驶室前侧通过前翻转装置与前车架连接。 所述的前翻转装置由减振器支架和减振器组成，减振器设于减振器支架内，减振器中间设有减振器内轴孔。 本实用新型的优点是操作工站在压路机铰接架处可轻易接触到驾驶室下部发动机顶端各个维修点，提高了整机的可维修性。

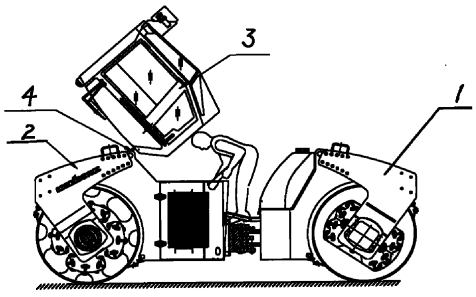

1. 一种带有驾驶室前翻转装置的双钢轮压路机，包括双钢轮压路机（1），前车架（2）设于双钢轮压路机（1）前轮上，其特征在于，驾驶室（3）前侧通过前翻转装置（4）与前车架（2）连接。

2. 根据权利要求 1 所述的一种带有驾驶室前翻转装置的双钢轮压路机，其特征在于，所述的前翻转装置（4）由减振器支架（5）和减振器（6）组成，减振器（6）设于减振器支架（5）内，减振器（6）中间设有减振器内轴孔（7）。

一种带有驾驶室前翻转装置的双钢轮压路机

技术领域

本实用新型涉及一种带有驾驶室前翻转装置的双钢轮压路机，属于压路机技术领域。

背景技术

目前，市场上由多个主机厂生产的双钢轮压路机，其驾驶室或者是固定在车架上，或者是侧翻的，或者是后翻的，均不利于驾驶室下部的发动机或其它零部件的维修保养。

发明内容

本实用新型的目的是提供一种可提高整机维修性的带有驾驶室前翻转装置的双钢轮压路机。

为实现以上目的，本实用新型的技术方案是提供一种带有驾驶室前翻转装置的双钢轮压路机，双钢轮压路机，前车架设于双钢轮压路机前轮上，其特征在于，驾驶室前侧通过前翻转装置与前车架连接。

所述的前翻转装置由减振器支架和减振器组成，减振器设于减振器支架内，减振器中间设有减振器内轴孔。

本实用新型采用前翻转装置，并将前翻转装置的支点安装在驾驶室前侧，使驾驶室能向前翻约 45° 左右，相对于驾驶室后翻及侧翻型装置，使操作工更利于接触到驾驶室下部的发动机或其它零部件，提高了整机的可维修性。

本实用新型的优点是操作工站在压路机铰接架处可轻易接触到驾驶室下部发动机顶端各个维修点，提高了整机的可维修性。

附图说明

图 1 为一种带有驾驶室前翻转装置的双钢轮压路机结构示意图；

图 2 为前翻转装置结构示意图；

图 3 为前翻转装置安装示意图。

具体实施方式

以下结合附图和实施例对本实用新型作进一步说明。

实施例

如图 1 所示，为一种带有驾驶室前翻转装置的双钢轮压路机结构示意图，所述的一种带有驾驶室前翻转装置的双钢轮压路机包括双钢轮压路机 1，前车架 2 设于双钢轮压路机 1 前轮上，驾驶室 3 前侧通过前翻转装置 4 与前车架 2 连接。

如图 2 所示，为前翻转装置结构示意图，所述的前翻转装置 4 由减振器支架 5 和减振器 6 组成，减振器 6 安装在减振器支架 5 内，减振器 6 中间设有减振器内轴孔 7。

如图 3 所示，为前翻转装置安装示意图，将减振器 6 通过过渡支架 9 固定在前车架 2 的侧板上，减振器 6 的内轴孔 7 通过销轴 8 固定在操纵台架上，减振器 6 起到减振的作用，并起到铰链支承的作用。

使用时，使用减振器 6，将驾驶室前翻约 45°，操作工站在压路机铰接架处可轻易接触到驾驶室下部发动机顶端各个维修点，提高了整机的可维修性。

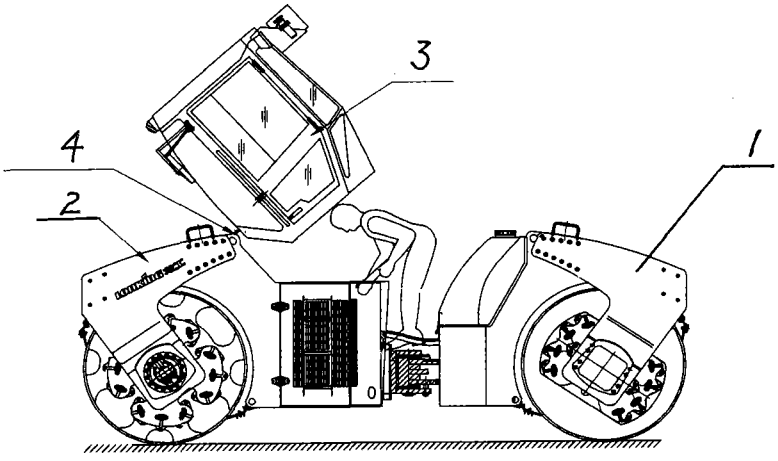

图 1

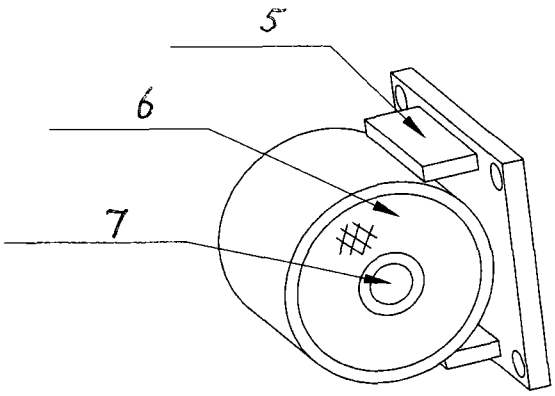

图 2

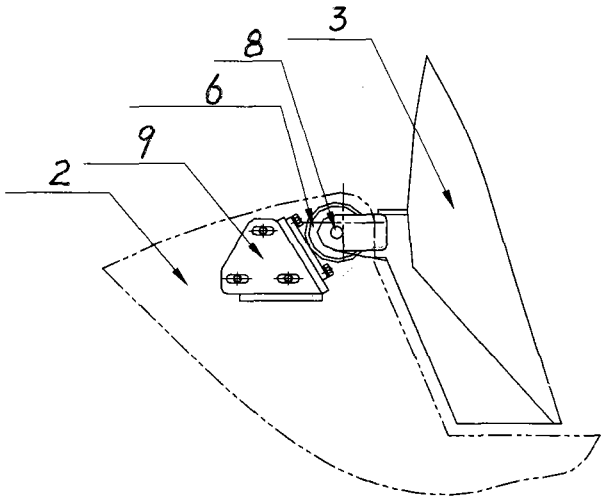

图 3