(19)中华人民共和国国家知识产权局

(12)实用新型专利

(10)授权公告号 CN 204817129 U
(45)授权公告日 2015.12.02

(21)申请号 201520318154.5

(22)申请日 2015.05.11

(73)专利权人 郑州中鼎环保设备有限公司
地址 452470 河南省登封市送表乡马爻村碾盘凹42号

(72)发明人 栗划 栗率渌

(51)Int.Cl.
B07B 1/20(2006.01)
B07B 1/46(2006.01)

(ESM)同样的发明创造已同日申请发明专利

权利要求书1页 说明书2页 附图1页

(54)实用新型名称

垃圾分类机

(57)摘要

一种垃圾分类机，由机座、机壳、动力装置、若干个传输带、若干个网筛、分拣螺旋组成。以动力装置为动力源，通过驱动轮、皮带、皮带轮驱动螺旋轴上设置的分拣螺旋转动；生活垃圾从进料口进入机壳，通过分拣螺旋的搅动，使不同规格的垃圾分别通过相应的第一网筛、第二网筛、第三网筛，落入第一传输带、第二传输带、第三传输带，被传输到其它位置；以此完成不同规格的垃圾分拣，实现垃圾分类的目的。与现有技术相比，具有结构简单、使用方便、工作效率高的积极效果。

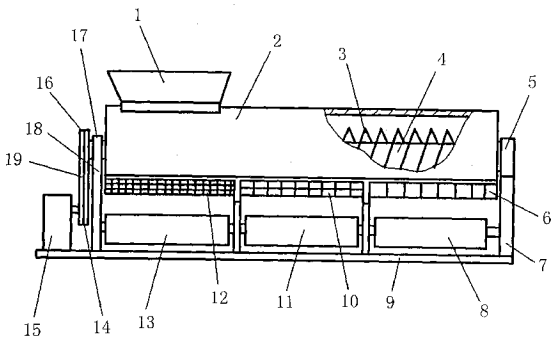

CN 204817129 U

1. 一种垃圾分类机，由机座 (9)、机壳 (2)、动力装置 (15)、若干个传输带、若干个网筛、分拣螺旋 (3) 组成；其特征在于，机座 (9) 的一端设有动力装置 (15) 和端支架 (7) 及中支架 (18)；端支架 (7) 及中支架 (18) 上设有端轴承座 (5) 和轴承座 (17)；端支架 (7) 与中支架 (18) 之间设有机壳 (2)，机壳 (2) 的顶部一端设有进料口 (1)，机壳 (2) 的底部设有第一网筛 (12)、第二网筛 (10)、第三网筛 (6)；第一网筛 (12)、第二网筛 (10)、第三网筛 (6) 的下方分别设有第一传输带 (13)、第二传输带 (11)、第三传输带 (8)；机壳 (2) 内安装有螺旋轴 (4)，螺旋轴 (4) 上设有分拣螺旋 (3)；螺旋轴 (4) 的一端安装在端轴承座 (5) 内，另一端安装在轴承座 (17) 内，该端设有皮带轮 (16)，并通过皮带 (19)，与动力装置 (15) 上设置的驱动轮 (14) 连接；所述第一网筛 (12)、第二网筛 (10)、第三网筛 (6) 的筛孔依次加大。

垃圾分类机

技术领域

[0001] 本实用新型涉及垃圾分类机，属于环保机械设备领域；是用于生活垃圾综合处理与分类的机械，能够把生活垃圾分解为可以重复利用的种类，变垃圾为再生资源。

背景技术

[0002] 专利号：201220294849.0 公开了一种垃圾处理装置，其结构是：在上料斗上方设有固定格筛，在上料斗下方设有分料机，分料机下方设有进料传送机，进料传送机顶端下方设有撕碎机，撕碎机底部设有入料斗，筛选机位于入料斗的下方，筛选机底部设有两个下料斗，下料斗下方设有有机土传送机，鼓风机与筛选机连通，在筛选机侧壁设有可燃垃圾出口，可燃垃圾出口与可燃垃圾回收笼连通，在筛选机左下部设有不可燃垃圾出口。本实用新型采用上述结构，在工作过程中能将垃圾一次从入料后开始到分类结束均采用全自动完成，可以极大的降低工人的劳动强度，减少操作员工的数量，从而降低了运作成本；并改善了工人工作环境。

[0003] 专利号：201220311217.0 公开了一种垃圾自动分类机，涉及垃圾处理技术领域，尤其是垃圾自动分类技术，包括机座和安装在机座上的进料机构、破袋机构、筛选分离机构、清洗粉碎机构和出送料机构，进料机构设置在破袋机构上方，破袋机构下方设置筛选分离机构，出送料机构设置在机座内，清洗粉碎机构设置在机座的一端，它可以对垃圾进行初级分类，把可以回收的垃圾 分拣出来，这对垃圾处理作业提供了很大的方便，有效的解决了因人们的不自觉分类投放垃圾造成的垃圾桶内垃圾种类多的问题，也解决了家庭混合垃圾分类的问题，对于垃圾分类、循环利用废物和环境保护有积极意义。

实用新型内容

[0004] 本实用新型的目的在于提供一种垃圾分类机，可以有效避免因观赏植物培养基料配制不合理或者浇水过度而造成的烂根现象发生；具有制作容易，使用方便的积极效果。

[0005] 为实现上述目的，本实用新型采用了这样的技术方案：所述垃圾分类机，由机座、机壳、动力装置、若干个传输带、若干个网筛、分拣螺旋组成；其特征在于，机座的一端设有动力装置和端支架及中支架；端支架及中支架上设有端轴承座和轴承座；端支架与中支架之间设有机壳，机壳的顶部一端设有进料口，机壳的底部设有第一网筛、第二网筛、第三网筛；第一网筛、第二网筛、第三网筛的下方分别设有第一传输带、第二传输带、第三传输带；机壳内安装有螺旋轴，螺旋轴上设有分拣螺旋；螺旋轴的一端安装在端轴承座内，另一端安装在轴承座内，该端设有皮带轮，并通过皮带与动力装置上设置的驱动轮连接；所述第一网筛、第二网筛、第三网筛的筛孔依次加大。

[0006] 采用这样的结构后，以动力装置为动力源，通过驱动轮、皮带、皮带轮驱动螺旋轴上设置的分拣螺旋转动；生活垃圾从进料口进入机壳，通过分拣螺旋的搅动，使不同规格的垃圾分别通过相应的第一网筛、第二网筛、第三网筛，落入第一传输带、第二传输带、第三传输带，被传输到其它位置；以此完成不同规格的垃圾分拣，实现垃圾分类的目的。与现有技

术相比，具有结构简单、使用方便、工作效率高的积极效果。

附图说明

[0007] 附图所示是本实用新型具体结构的示意图；

具体实施方式

[0008] 如图所示，所述垃圾分类机，由机座 9、机壳 2、动力装置 15、若干个传输带、若干个网筛、分拣螺旋 3 组成；其特征在于，机座 9 的一端设有动力装置 15 和端支架 7 及中支架 18；端支架 7 及中支架 18 上设有端轴承座 5 和轴承座 17；端支架 7 与中支架 18 之间设有机壳 2，机壳 2 的顶部一端设有进料口 1，机壳 2 的底部设有第一网筛 12、第二网筛 10、第三网筛 6；第一网筛 12、第二网筛 10、第三网筛 6 的下方分别设有第一传输带 13、第二传输带 11、第三传输带 8；机壳 2 内安装有螺旋轴 4，螺旋轴 4 上设有分拣螺旋 3；螺旋轴 4 的一端安装在端轴承座 5 内，另一端安装在轴承座 17 内，该端设有皮带轮 16，并通过皮带 19，与动力装置 15 上设置的驱动轮 14 连接；所述第一网筛 12、第二网筛 10、第三网筛 6 的筛孔依次加大。

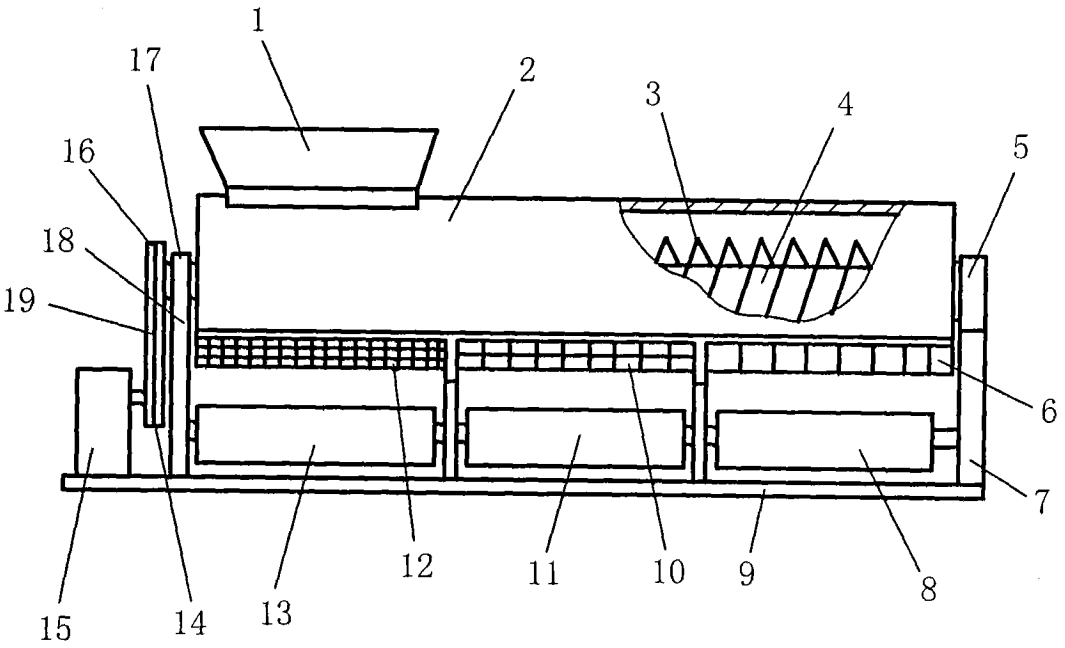
1
2
3
4
5
6
7
8
9
10
11
12
13
14
15
16
17
18
19