(19)中华人民共和国国家知识产权局

(12)实用新型专利

(10)授权公告号 CN 211883067 U
(45)授权公告日 2020.11.10

(21)申请号 202020214197.X

(22)申请日 2020.02.26

(73)专利权人 浙江科技学院
地址 310000 浙江省杭州市西湖区留和路318号

(72)发明人 傅隐鸿 周文康 章依婷

(74)专利代理机构 杭州裕阳联合专利代理有限公司 33289
代理人 姚宇吉

(51)Int.Cl.
A47C 13/00(2006.01)
A47G 25/06(2006.01)

权利要求书1页 说明书2页 附图2页

(54)实用新型名称

折叠式凳架装置

(57)摘要

本申请公开了折叠式凳架装置，包括第一块板、第二块板、若干支撑杆、若干平衡杆、衣杆及挂杆，所述第一块板及第二块板的结构一致，所述第一块板与第二块板之间通过合页转动连接在一起，所述支撑杆固定安装在第一块板上，所述支撑杆之间通过平衡杆相接，且支撑杆之间的高度相等，所述衣杆固定在第二块板上，所述挂杆固定在衣杆上，所述第二块板叠在第一块板上或与第一块板保持贴合平齐状。

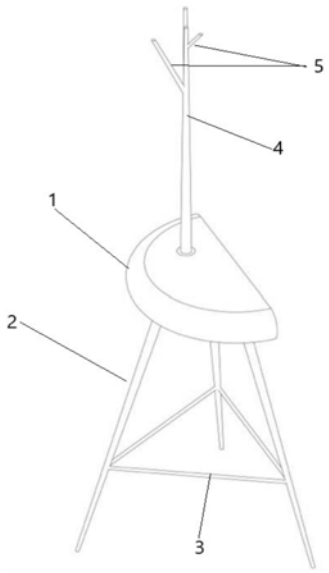

CN 211883067 U

1.一种折叠式凳架装置,其特征在于,包括第一块板、第二块板、若干支撑杆、若干平衡杆、衣杆及挂杆,所述第一块板及第二块板的结构一致,所述第一块板与第二块板之间通过合页转动连接在一起,所述支撑杆固定安装在第一块板上,所述支撑杆之间通过平衡杆相接,且支撑杆之间的高度相等,所述衣杆固定在第二块板上,所述挂杆固定在衣杆上,所述第二块板叠在第一块板上或与第一块板保持贴合平齐状。

2.如权利要求1所述的折叠式凳架装置,其特征在于,所述支撑杆有三根,三根支撑杆之间形成了三棱台,所述平衡杆之间形成了一个等边三角形。

3.如权利要求1所述的折叠式凳架装置,其特征在于,所述衣杆垂直固定在第二块板上。

4.如权利要求1或3所述的折叠式凳架装置,其特征在于,当所述第一块板与第二块板保持贴合平齐状时,所有支撑杆及衣杆未固定的一端在一个平面上。

5.如权利要求1所述的折叠式凳架装置,其特征在于,所述第一块板及第二块板均为半圆板,两块半圆板的直线边通过合页转动连接在一起。

6.如权利要求1所述的折叠式凳架装置,其特征在于,所述挂杆有多根。

折叠式凳架装置

技术领域

[0001] 本实用新型涉及家居用品领域，尤其涉及一种折叠式凳架装置。

背景技术

[0002] 专利CN2007200905038提供了一种可伸缩衣架凳子，这种可伸缩衣架凳子将衣架与凳子融为了一体，可以随时根据使用需求在凳子与衣架之间快速转换，但是在衣架与凳子之间转换的时候需要拆装板，使用不方便。

实用新型内容

[0003] 本实用新型针对上述问题，提出了一种折叠式凳架装置。

[0004] 本实用新型采取的技术方案如下：

[0005] 一种折叠式凳架装置，包括第一块板、第二块板、若干支撑杆、若干平衡杆、衣杆及挂杆，所述第一块板及第二块板的结构一致，所述第一块板与第二块板之间通过合页转动连接在一起，所述支撑杆固定安装在第一块板上，所述支撑杆之间通过平衡杆相接，且支撑杆之间的高度相等，所述衣杆固定在第二块板上，所述挂杆固定在衣杆上，所述第二块板叠在第一块板上或与第一块板保持贴合平齐状。

[0006] 本装置中第二块板叠在第一块板上时，整个装置是个衣架，而第二块板与第一块板保持贴合平齐状时，整个装置是个凳子，而在衣架与凳子之间转换时只需要翻转第二块板即可，转换方便快捷。

[0007] 可选的，所述支撑杆有三根，三根支撑杆之间形成了三棱台，所述平衡杆之间形成了一个等边三角形。

[0008] 三棱台的结构保证了整个装置在支撑时的稳定性。平衡杆的作用是为了支撑杆之间的结构更加稳定。

[0009] 可选的，所述衣杆垂直固定在第二块板上。

[0010] 可选的，当所述第一块板与第二块板保持贴合平齐状时，所有支撑杆及衣杆未固定的一端在一个平面上。

[0011] 由于所有支撑杆及衣杆未固定的一端在一个平面上，这样当整个装置变成凳子时，支撑杆与衣杆都能起到支撑作用，支撑力更强，且保证了整个装置更加稳定。

[0012] 可选的，所述第一块板及第二块板均为半圆板，两块半圆板的直线边通过合页转动连接在一起。

[0013] 可选的，所述挂杆有多根。

[0014] 多根挂杆的作用是为了悬挂更多的衣服，部分挂杆的端头与衣杆保持平齐，这样当整个装置用作凳子，部分挂杆亦能起到支撑作用，整个装置更加稳定。

[0015] 本实用新型的有益效果是：本装置中第二块板叠在第一块板上时，整个装置是个衣架，而第二块板与第一块板保持贴合平齐状时，整个装置是个凳子，而在衣架与凳子之间转换时只需要翻转第二块板即可，转换方便快捷。

附图说明：

[0016] 图1是折叠式凳架装置呈衣架状时的结构示意图；

[0017] 图2是折叠式凳架装置呈凳子状时的结构示意图。

[0018] 图中各附图标记为：1、半圆板，2、支撑杆，3、平衡杆，4、衣杆，5、挂杆。

具体实施方式：

[0019] 下面结合各附图，对本实用新型做详细描述。

[0020] 如附图1及附图2所示，一种折叠式凳架装置，包括第一块板、第二块板、若干支撑杆2、若干平衡杆3、衣杆4及挂杆5，第一块板及第二块板的结构一致，第一块板与第二块板之间通过合页转动连接在一起，支撑杆2固定安装在第一块板上，支撑杆2之间通过平衡杆3相接，且支撑杆2之间的高度相等，衣杆4固定在第二块板上，挂杆5固定在衣杆4上，第二块板叠在第一块板上或与第一块板保持贴合平齐状。

[0021] 本装置中第二块板叠在第一块板上时，整个装置是个衣架，而第二块板与第一块板保持贴合平齐状时，整个装置是个凳子，而在衣架与凳子之间转换时只需要翻转第二块板即可，转换方便快捷。

[0022] 如附图1及附图2所示，支撑杆2有三根，三根支撑杆2之间形成了三棱台，平衡杆3之间形成了一个等边三角形。

[0023] 三棱台的结构保证了整个装置在支撑时的稳定性。

[0024] 如附图1及附图2所示，衣杆4垂直固定在第二块板上。

[0025] 如附图1及附图2所示，当第一块板与第二块板保持贴合平齐状时，所有支撑杆2及衣杆4未固定的一端在一个平面上。

[0026] 由于所有支撑杆2及衣杆4未固定的一端在一个平面上，这样当整个装置变成凳子时，支撑杆2与衣杆4都能起到支撑作用，支撑力更强，且保证了整个装置更加稳定。

[0027] 如附图1及附图2所示，第一块板及第二块板均为半圆板1，两块半圆板1的直线边通过合页转动连接在一起。

[0028] 如附图1及附图2所示，挂杆5有多根。

[0029] 多根挂杆5的作用是为了悬挂更多的衣服，部分挂杆5的端头与衣杆4保持平齐，这样当整个装置用作凳子，部分挂杆5亦能起到支撑作用，整个装置更加稳定。

[0030] 以上所述仅为本实用新型的优选实施例，并非因此即限制本实用新型的专利保护范围，凡是运用本实用新型说明书及附图内容所作的等效结构变换，直接或间接运用在其他相关的技术领域，均同理包括在本实用新型的保护范围内。

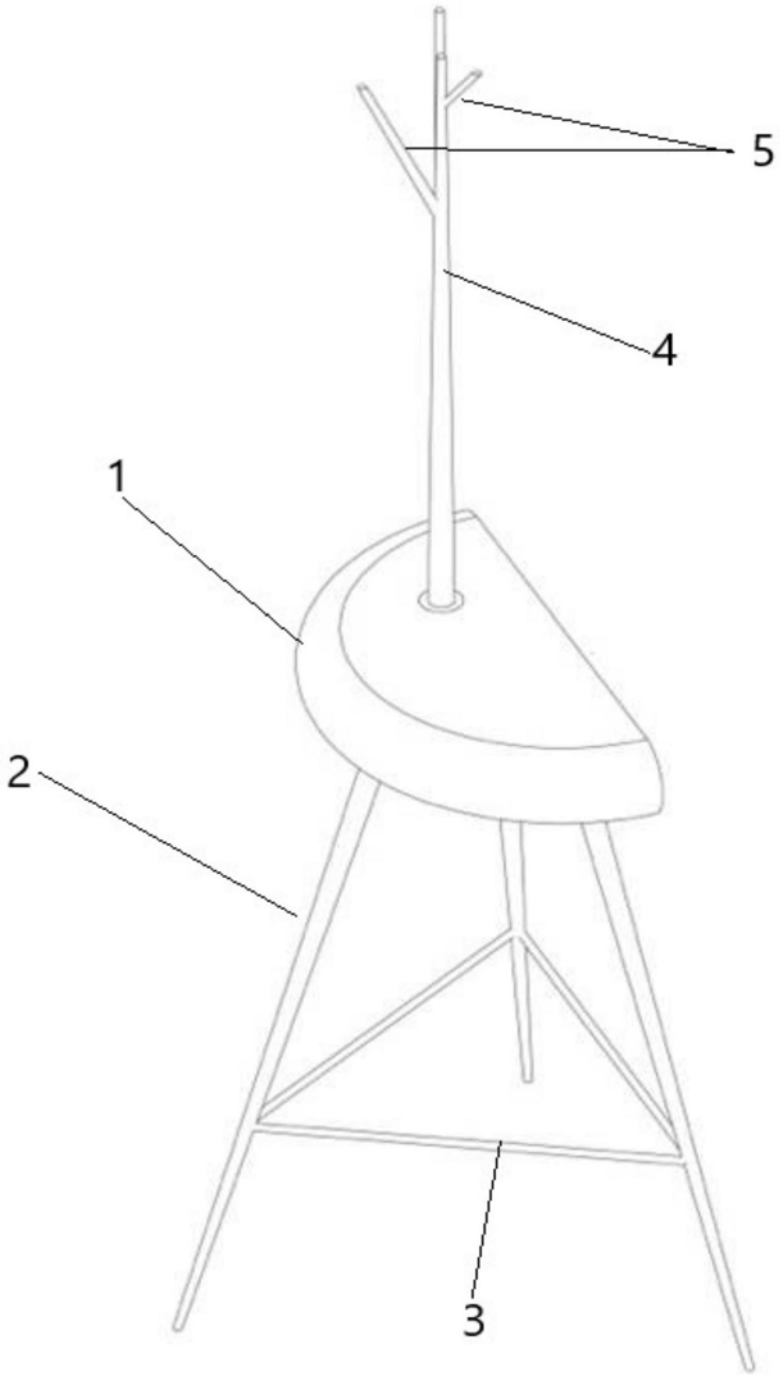

图1

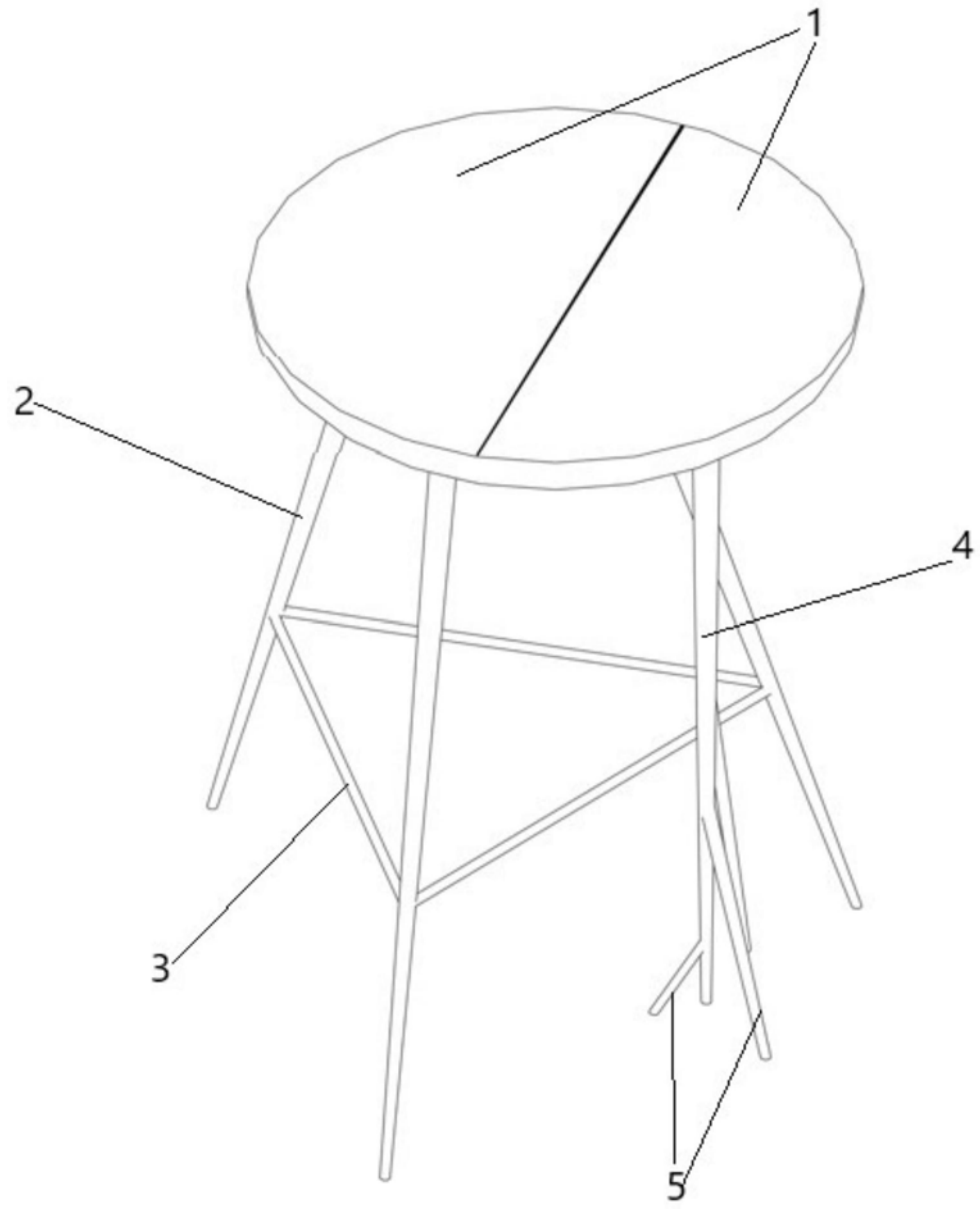

图2