(19)中华人民共和国国家知识产权局

(12)实用新型专利

(10)授权公告号 CN 214803456 U
(45)授权公告日 2021.11.23

(21)申请号 202120259334.6
(22)申请日 2021.01.29
(73)专利权人 广东澳都家居有限公司
地址 517000 广东省河源市龙川县登云镇深圳宝安(龙川)产业转移工业园
(72)发明人 蔡关显
(74)专利代理机构 河源市华标知识产权代理事务所(普通合伙) 44670
代理人 郝红建 石其飞
(51)Int.Cl.
A47B 77/02(2006.01)
A47B 77/06(2006.01)
A47B 77/08(2006.01)
A47B 87/00(2006.01)
A47B 96/20(2006.01)
A47B 97/00(2006.01)

(ESM)同样的发明创造已同日申请发明专利

权利要求书1页 说明书5页 附图2页

(54)实用新型名称

一种新型橱柜台面

(57)摘要

本实用新型公开了一种新型橱柜台面,包括地柜本体,所述地柜本体包括柜体部及台板部,所述台板部的内侧水平段顶部凸设有灶具台板,所述台板部采用白玉钻台面制成,灶具台板呈长方形的框架结构,灶具台板的拐角处设有过渡圆弧结构;台板部的外侧水平段末端设有第一内置摆架。本实用新型通过在台板部设置台上加厚的灶具台板,当燃气灶嵌设在灶具台板上的安装槽时,燃气灶的边沿与灶具台板的侧壁相抵接,使液体无法进入至燃气灶与灶具台板之间的缝隙,有效防止橱柜受潮,提高橱柜台板清理的便利性;灶具台板的设置,可加强台板部的承重能力,避免灶具台板上的承重物过重时导致橱柜的损坏;整体结构紧凑、功能丰富、布局合理,触摸手感温顺如玉。

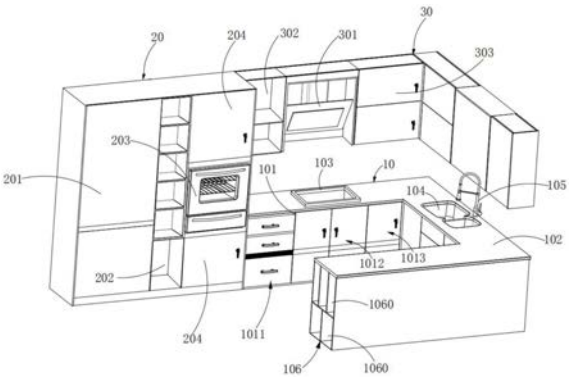

CN 214803456 U

1.一种新型橱柜台面，其特征在于：包括地柜本体，所述地柜本体呈匚形的半包围结构，所述地柜本体包括柜体部及台板部，所述台板部位于柜体部顶端，所述台板部的内侧水平段顶部凸设有灶具台板，所述灶具台板与台板部一体成型，所述灶具台板呈长方形的框架结构，所述灶具台板中部设有安装槽，所述灶具台板的拐角处设有过渡圆弧结构；

所述台板部的竖直段设有水槽，所述水槽侧端设有水龙头，所述台板部的外侧水平段末端设有第一内置摆架，所述第一内置摆架为双层结构，所述第一内置摆架的顶层设有三个摆放架体，所述第一内置摆架的底层设有两个摆放架体。

2.根据权利要求1所述的新型橱柜台面，其特征在于：所述地柜本体的内侧末端设有立柜本体，所述立柜本体呈箱形结构，所述立柜本体的左侧嵌设有冰箱，所述立柜本体的中部设有第二内置摆架，所述立柜本体的右侧嵌设有消毒柜，所述消毒柜顶部及底部分别设有第二单开门柜部。

3.根据权利要求2所述的新型橱柜台面，其特征在于：所述立柜本体的顶端右侧部还设有吊柜本体，所述吊柜本体呈L形结构，所述吊柜本体的水平段中部嵌设有抽油烟机，所述抽油烟机的左侧端设有第三内置摆架，所述抽油烟机的右侧端设有双层结构的第三单开门柜部，所述吊柜本体的竖直段位于地柜本体的竖直段上方。

4.根据权利要求1所述的新型橱柜台面，其特征在于：所述柜体部的内侧水平段由左至右依次设有拉篮部、双开门柜部及第一单开门柜部，所述双开门柜部设于灶具台板下方，所述拉篮部设于双开门柜部左侧，所述第一单开门柜部设于双开门柜部右侧。

5.根据权利要求1所述的新型橱柜台面，其特征在于：所述台板部采用白玉钻台面制成。

6.根据权利要求1所述的新型橱柜台面，其特征在于：所述台板部的厚度为18mm。

7.根据权利要求1所述的新型橱柜台面，其特征在于：所述灶具台板的宽度为300～700mm，所述灶具台板的长度为1000～1500mm，所述灶具台板的高度为5～25mm，所述灶具台板的壁厚为5～25mm。

8.根据权利要求1所述的新型橱柜台面，其特征在于：所述灶具台板顶部嵌设有燃气灶，所述燃气灶底部向下凸设有嵌入体，当所述燃气灶嵌设在灶具台板上时，所述嵌入体位于灶具台板的安装槽内，所述燃气灶的边沿与灶具台板的侧壁相抵接。

9.根据权利要求1所述的新型橱柜台面，其特征在于：所述台板部及灶具台板的外表面涂覆有镜面液层。

10.根据权利要求1所述的新型橱柜台面，其特征在于：所述水槽及水龙头均采用不锈钢材质制成。

一种新型橱柜台面

技术领域

[0001] 本实用新型涉及橱柜领域，尤其涉及的是一种新型橱柜台面。

背景技术

[0002] 橱柜因其外观精美、储物方便，已成为目前现代家庭厨房中不可缺少的一部分，在市面上橱柜款式越来越多，其所带来功能也越来越多，对人们而言可选择的空间也越来越多，而随着社会的飞速发展，人们对生活的品质要求越加严格，对于橱柜的要求已不单纯考虑其外观与功能，因此如何设计能够使橱柜符合人们的高品质要求成为现代橱柜企业的亟待解决的问题。

[0003] 现有技术中，市面上的橱柜一般包括灶具和柜体，且灶具直接嵌装于柜体上，且灶具的燃烧平面与柜体两侧的台面相平齐，但是，采用这样的安装方式，使得灶具与柜体之间留有缝隙，在后续的使用过程中，容易将油渍、烹饪时所溢出的汁水或者灰尘进入缝隙中，难以清洗，增加厨房的清洁工作量，且存在一定的安全隐患。同时，市面上灶台的厚度一般都会做得比较薄，而燃气灶的重量则由橱柜台面的安装槽边缘支撑，当燃气灶上放置的重量较重时，由于橱柜台面的厚度较薄，导致安装槽边缘支撑力不足，容易损坏橱柜台面，不能满足使用要求。另外，目前市场上大部分橱柜构造简单，功能单一，大多数是由一些较大空间的拉门柜组成，对于一些厨房常用的电器无法做到合理的空间布局使用，造成橱柜空间的浪费，不方便用户使用。

[0004] 因此，现有技术存在缺陷，需要改进。

实用新型内容

[0005] 本实用新型所要解决的技术问题是：提供一种防受潮、承重能力强、功能丰富，空间设计合理的新型橱柜台面。

[0006] 为了实现上述目的，本实用新型技术方案如下：一种新型橱柜台面，包括地柜本体，所述地柜本体呈匚形的半包围结构，所述地柜本体包括柜体部及台板部，所述台板部位于柜体部顶端，所述台板部的内侧水平段顶部凸设有灶具台板，所述灶具台板与台板部一体成型，所述灶具台板呈长方形的框架结构，所述灶具台板中部设有安装槽，所述灶具台板的拐角处设有过渡圆弧结构；

[0007] 所述台板部的竖直段设有水槽，所述水槽侧端设有水龙头，所述台板部的外侧水平段末端设有第一内置摆架，所述第一内置摆架为双层结构，所述第一内置摆架的顶层设有三个摆放架体，所述第一内置摆架的底层设有两个摆放架体。

[0008] 作为优选的，所述的新型橱柜台面中，所述地柜本体的内侧末端设有立柜本体，所述立柜本体呈箱形结构，所述立柜本体的左侧嵌设有冰箱，所述立柜本体的中部设有第二内置摆架，所述立柜本体的右侧嵌设有消毒柜，所述消毒柜顶部及底部分别设有第二单开门柜部。

[0009] 作为优选的，所述的新型橱柜台面中，所述立柜本体的顶端右侧部还设有吊柜本

体，所述吊柜本体呈L形结构，所述吊柜本体的水平段中部嵌设有抽油烟机，所述抽油烟机的左侧端设有第三内置摆架，所述抽油烟机的右侧端设有双层结构的第三单开门柜部，所述吊柜本体的竖直段位于地柜本体的竖直段上方。

[0010] 作为优选的，所述的新型橱柜台面中，所述柜体部的内侧水平段由左至右依次设有拉篮部、双开门柜部及第一单开门柜部，所述双开门柜部设于灶具台板下方，所述拉篮部设于双开门柜部左侧，所述第一单开门柜部设于双开门柜部右侧。

[0011] 作为优选的，所述的新型橱柜台面中，所述台板部采用白玉钻台面制成。

[0012] 作为优选的，所述的新型橱柜台面中，所述台板部的厚度为18mm。

[0013] 作为优选的，所述的新型橱柜台面中，所述灶具台板的宽度为300～700mm，所述灶具台板的长度为1000～1500mm，所述灶具台板的高度为5～25mm，所述灶具台板的壁厚为5～25mm。

[0014] 作为优选的，所述的新型橱柜台面中，所述灶具台板顶部嵌设有燃气灶，所述燃气灶底部向下凸设有嵌入体，当所述燃气灶嵌设在灶具台板上时，所述嵌入体位于灶具台板的安装槽内，所述燃气灶的边沿与灶具台板的侧壁相抵接。

[0015] 作为优选的，所述的新型橱柜台面中，所述台板部及灶具台板的外表面涂覆有镜面液层。

[0016] 作为优选的，所述的新型橱柜台面中，所述水槽及水龙头均采用不锈钢材质制成。

[0017] 采用上述各个技术方案，本实用新型通过在台板部的内侧水平段上设置台上加厚的灶具台板，灶具台板中部设有安装槽，当燃气灶嵌设在灶具台板上的安装槽时，燃气灶的边沿与灶具台板的侧壁相抵接，使得台板部上的液体无法进入至燃气灶与灶具台板之间的缝隙，有效防止橱柜受潮，提高橱柜台板清理的便利性；同时，灶具台板的设置，还可加强台板部的承重能力，避免灶具台板上的承重物过重时导致橱柜的损坏；在灶具台板的拐角处设置的过渡圆弧结构，可防止人们在擦拭台板部时，灶具台板的尖锐边缘对人手造成划伤；台板部采用白玉钻台面制成，当人手触摸时，可使人感觉到温顺如玉的舒适感；另外，地柜本体侧端及上方还分别设有立柜本体及吊柜本体，立柜本体上嵌设有冰箱及消毒柜，吊柜本体上设有抽油烟机，通过将家用电器合理的嵌设在橱柜上，可有效降低整体的布置体积，节省空间；整体结构紧凑、功能丰富、使用方便、空间布局合理，可推广使用。

附图说明

[0018] 图1为本实用新型的整体结构示意图；

[0019] 图2为本实用新型的灶具台板与燃气灶的安装结构示意图；

[0020] 图3为本实用新型的灶具台板与燃气灶的安装结构爆炸图。

具体实施方式

[0021] 下面详细描述本实用新型的实施方式，所述实施方式的示例在附图中示出，其中自始至终相同或类似的标号表示相同或类似的元件或具有相同或类似功能的元件。下面通过参考附图描述的实施方式是示例性的，仅用于解释本实用新型，而不能理解为对本实用新型的限制。

[0022] 在本实用新型的描述中，需要理解的是，术语“中心”、“纵向”、“横向”、“长度”、“宽

度”、“厚度”、“上”、“下”、“前”、“后”、“左”、“右”、“竖直”、“水平”、“顶”、“底”、“内”、“外”、“顺时针”、“逆时针”等指示的方位或位置关系为基于附图所示的方位或位置关系，仅是为了便于描述本实用新型和简化描述，而不是指示或暗示所指的装置或元件必须具有特定的方位、以特定的方位构造和操作，因此不能理解为对本实用新型的限制。此外，术语“第一”、“第二”仅用于描述目的，而不能理解为指示或暗示相对重要性或者隐含指明所指示的技术特征的数量。由此，限定有“第一”、“第二”的特征可以明示或者隐含地包括一个或者更多个所述特征。在本实用新型的描述中，“多个”的含义是两个或两个以上，除非另有明确具体的限定。

[0023] 在本实用新型的描述中，需要说明的是，除非另有明确的规定和限定，术语“安装”、“相连”、“连接”应做广义理解，例如，可以是固定连接，也可以是可拆卸连接，或一体地连接；可以是机械连接，也可以是电连接或可以相互通讯；可以是直接相连，也可以通过中间媒介间接相连，可以是两个元件内部的连通或两个元件的相互作用关系。对于本领域的普通技术人员而言，可以根据具体情况理解上述术语在本实用新型中的具体含义。

[0024] 在本实用新型中，除非另有明确的规定和限定，第一特征在第二特征之“上”或之“下”可以包括第一和第二特征直接接触，也可以包括第一和第二特征不是直接接触而是通过它们之间的另外的特征接触。而且，第一特征在第二特征“之上”、“上方”和“上面”包括第一特征在第二特征正上方和斜上方，或仅仅表示第一特征水平高度高于第二特征。第一特征在第二特征“之下”、“下方”和“下面”包括第一特征在第二特征正下方和斜下方，或仅仅表示第一特征水平高度小于第二特征。

[0025] 下文的公开提供了许多不同的实施方式或例子用来实现本实用新型的不同结构。为了简化本实用新型的公开，下文中对特定例子的部件和设置进行描述。当然，它们仅仅为示例，并且目的不在于限制本实用新型。此外，本实用新型可以在不同例子中重复参考数字和/或参考字母，这种重复是为了简化和清楚的目的，其本身不指示所讨论各种实施方式和/或设置之间的关系。此外，本实用新型提供了的各种特定的工艺和材料的例子，但是本领域普通技术人员可以意识到其他工艺的应用和/或其他材料的使用。

[0026] 如图1至图3所示，本实施例提供一种新型橱柜台面，包括地柜本体10，所述地柜本体10呈匚形的半包围结构，所述地柜本体10包括柜体部101及台板部102，所述台板部102位于柜体部101顶端，所述台板部102的内侧水平段顶部凸设有灶具台板103，所述灶具台板103与台板部102一体成型，所述灶具台板103呈长方形的框架结构，所述灶具台板103中部设有安装槽1030，所述灶具台板103的拐角处设有过渡圆弧结构1031。本实施例中，在灶具台板103的拐角处设置的过渡圆弧结构1031，过渡圆弧结构1031的设置，可防止人们在擦拭台板部102时，灶具台板103的尖锐边缘对人手造成划伤，实用性强。

[0027] 如图2及图3所示，进一步的，所述灶具台板103顶部嵌设有燃气灶40，所述燃气灶40底部向下凸设有嵌入体401，当所述燃气灶40嵌设在灶具台板103上时，所述嵌入体401位于灶具台板103的安装槽1030内，所述燃气灶40的边沿与灶具台板103的侧壁相抵接。本实施例中，当燃气灶40嵌设在灶具台板103上的安装槽1030时，燃气灶40的边沿与灶具台板103的侧壁相抵接，使得台板部102上的液体无法进入至燃气灶40与灶具台板103之间的缝隙，有效防止橱柜受潮，提高橱柜台板清理的便利性，使台板部102长期保持在干净的状态。同时，灶具台板103的设置，还可加强台板部102的承重能力，避免灶具台板103上的承重物

过重时导致橱柜的损坏。

[0028] 如图1所示，所述台板部102的竖直段设有水槽104，所述水槽104侧端设有水龙头105，所述台板部102的外侧水平段末端设有第一内置摆架106，所述第一内置摆架106为双层结构，所述第一内置摆架106的顶层设有三个摆放架体1060，所述第一内置摆架106的底层设有两个摆放架体1060。本实施例中，第一内置摆架106的设置，可提高地柜本体10的物品储藏空间，方便用户将厨房用具放置在不同的摆放架体1060内，提高用户使用的便利性。

[0029] 进一步的，所述地柜本体10的内侧末端设有立柜本体20，所述立柜本体20呈箱形结构，所述立柜本体20的左侧嵌设有冰箱201，所述立柜本体20的中部设有第二内置摆架202，所述立柜本体20的右侧嵌设有消毒柜203，所述消毒柜203顶部及底部分别设有第二单开门柜部204。本实施例中，冰箱201及消毒柜203的设置，可方便用户将下厨所需的食物及碗筷进行储藏，第二内置摆架202的设置，可增大立柜本体20的储藏空间，方便用户进行物具的摆放及使用，整体布局合理，有效降低家用电器的安装体积，节省厨房的空间。

[0030] 进一步的，所述立柜本体20的顶端右侧部还设有吊柜本体30，所述吊柜本体30呈L形结构，所述吊柜本体30的水平段中部嵌设有抽油烟机301，所述抽油烟机301的左侧端设有第三内置摆架302，所述抽油烟机301的右侧端设有双层结构的第三单开门柜部303，所述吊柜本体30的竖直段位于地柜本体10的竖直段上方。本实施例中，抽油烟机301位于灶具台板103的正上方，当灶具台板103上的燃气灶40在使用时，通过抽油烟机301可快速将油烟抽吸至室外。第三内置摆架302的设置，可提高立柜本体30的空间储藏能力，便于用户摆放厨房物件。

[0031] 进一步的，所述柜体部101的内侧水平段由左至右依次设有拉篮部1011、双开门柜部1012及第一单开门柜部1013，所述双开门柜部1012设于灶具台板103下方，所述拉篮部1011设于双开门柜部1012左侧，所述第一单开门柜部1013设于双开门柜部1012右侧。本实施例中，拉篮部1011的设置，可方便用户将经过消毒的碗筷放置在拉篮部1011内进行放置。需要说明的是，拉篮部1011、双开门柜部1012及第一单开门柜1013部所采用的五金件均具有缓冲推拉功能，如此设置，可提高柜体部101的使用安全性。

[0032] 进一步的，所述台板部102采用白玉钻台面制成。本实施例中，白玉钻台面为大理石的其中一种纹理石材，白玉钻台面具有温顺如玉的特性，采用白玉钻台面制成台板部102，可提高橱柜台面触摸手感的舒适性。

[0033] 进一步的，所述台板部102的厚度为18mm。本实施例中，将台板部102设置成18mm，可增强台板部102的承重能力及使用寿命，在使用时，不容易发生开裂现象，从而提高橱柜的使用寿命。

[0034] 进一步的，所述灶具台板103的宽度为300～700mm，所述灶具台板103的长度为1000～1500mm，所述灶具台板103的高度为5～25mm，所述灶具台板103的壁厚为5～25mm。本实施例中，灶具台板103的宽度为400mm，灶具台板103的长度为1200mm，灶具台板103的高度为15mm，灶具台板103的壁厚为15mm。当然，用户还可根据实际情况设置成其他尺寸的灶具台板103，使之与燃气灶40适配安装，本实施例不对灶具台板103的尺寸作过多限制。

[0035] 进一步的，所述台板部102及灶具台板103的外表面涂覆有镜面液层。本实施例中，镜面液层的设置，不仅可提高台板部102及灶具台板103的亮度及触摸手感，还可对台板部102及灶具台板103的外表面提供保护作用，防止被外部尖锐物件造成划痕。

[0036] 进一步的，所述水槽104及水龙头105均采用不锈钢材质制成。

[0037] 采用上述各个技术方案，本实用新型通过在台板部的内侧水平段上设置台上加厚的灶具台板，灶具台板中部设有安装槽，当燃气灶嵌设在灶具台板上的安装槽时，燃气灶的边沿与灶具台板的侧壁相抵接，使得台板部上的液体无法进入至燃气灶与灶具台板之间的缝隙，有效防止橱柜受潮，提高橱柜台板清理的便利性；同时，灶具台板的设置，还可加强台板部的承重能力，避免灶具台板上的承重物过重时导致橱柜的损坏；在灶具台板的拐角处设置的过渡圆弧结构，可防止人们在擦拭台板部时，灶具台板的尖锐边缘对人手造成划伤；台板部采用白玉钻台面制成，当人手触摸时，可使人感觉到温顺如玉的舒适感；另外，地柜本体侧端及上方还分别设有立柜本体及吊柜本体，立柜本体上嵌设有冰箱及消毒柜，吊柜本体上设有抽油烟机，通过将家用电器合理的嵌设在橱柜上，可有效降低整体的布置体积，节省空间；整体结构紧凑、功能丰富、使用方便、空间布局合理，可推广使用。

[0038] 以上仅为本实用新型的较佳实施例而已，并不用于限制本实用新型，凡在本实用新型的精神和原则之内所作的任何修改、等同替换和改进等，均应包含在本实用新型的保护范围之内。

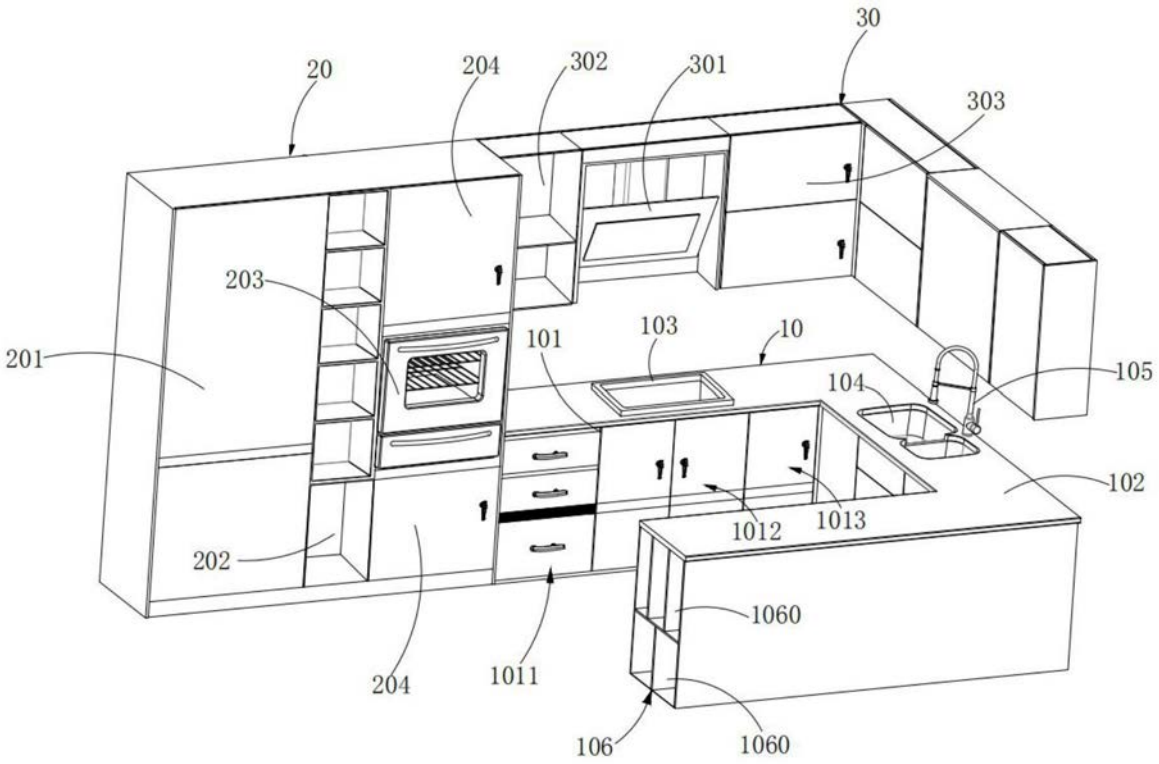
30
20
204
302
301
303
203
201
101
103
10
105
104
102
1012
1013
202
1060
204
1011
106
1060

图1

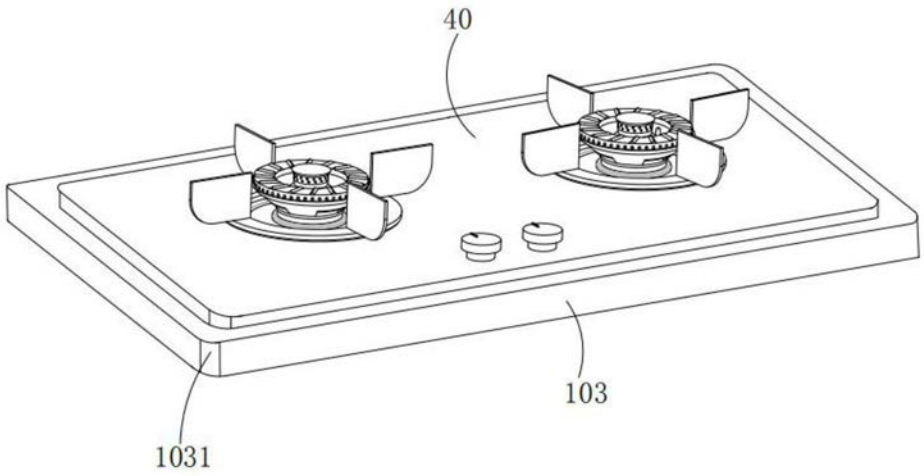
40
103
1031

图2

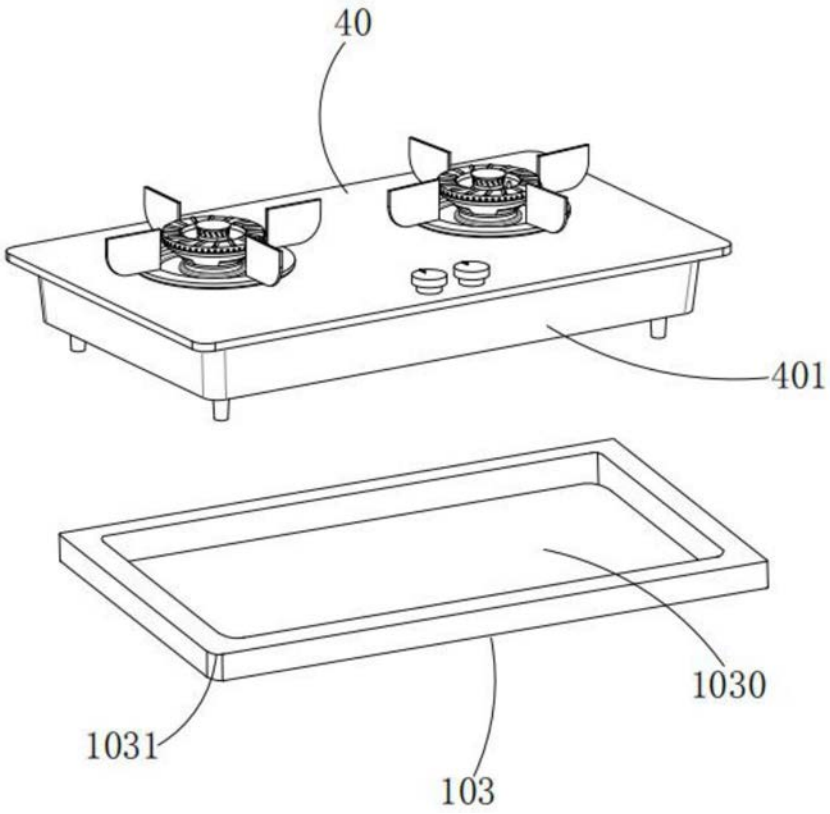

图3