(19)中华人民共和国国家知识产权局

(12)实用新型专利

(10)授权公告号 CN 201710647 U
(45)授权公告日 2011.01.19

(21)申请号 201020263644.7

(22)申请日 2010.07.19

(73)专利权人 吕志军
地址 264000 山东省烟台市芝罘区幸福路39号烟台市中医院检验科

(72)发明人 吕志军

(51)Int.Cl.
A61J 1/05(2006.01)
A61J 7/00(2006.01)

权利要求书 1 页 说明书 1 页 附图 1 页

(54)实用新型名称

一种定容口服药剂瓶

(57)摘要

本实用新型公开了一种医疗器械，特别公开了一种定容口服药剂瓶。该定容口服药剂瓶，包括瓶体，其特征是：瓶体内瓶颈处安装有定容室，定容室上侧设有进液口，瓶体的瓶口盖有瓶塞，瓶塞内安装有吸管，吸管顶端盖有盖帽，吸管底端与定容室底侧相接触。该定容口服药剂瓶，结构简单，使用方便，在服药时可以准确地控制药的服用量，卫生快捷，给人们提供方便。

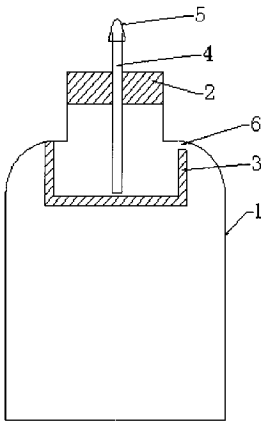

CN 201710647 U

1. 一种定容口服药剂瓶，包括瓶体 (1)，其特征是：瓶体 (1) 内瓶颈处安装有定容室 (3)，定容室 (3) 上侧设有进液口 (6)，瓶体 (1) 的瓶口盖有瓶塞 (2)，瓶塞 (2) 内安装有吸管 (4)，吸管 (4) 顶端盖有盖帽 (5)，吸管 (4) 底端与定容室 (3) 底侧相接触。

一种定容口服药剂瓶

（一）技术领域

[0001] 本实用新型涉及一种医疗器械，特别涉及一种定容口服药剂瓶。

（二）背景技术

[0002] 现有的口服药液，如止咳糖浆等，都采用瓶装，但是服用时药量不易控制，使用瓶盖作为量具，又不太卫生，根据刻度控制用量，倒的时候也不易控制，从而给人们带来麻烦。

（三）发明内容

[0003] 本实用新型为了弥补现有技术的缺陷，提供了一种可控药量的定容口服药剂瓶。

[0004] 本实用新型是通过如下技术方案实现的：

[0005] 一种定容口服药剂瓶，包括瓶体，其特征是：瓶体内瓶颈处安装有定容室，定容室上侧设有进液口，瓶体的瓶口盖有瓶塞，瓶塞内安装有吸管，吸管顶端盖有盖帽，吸管底端与定容室底侧相接触。

[0006] 本实用新型的有益效果是：该定容口服药剂瓶，结构简单，使用方便，在服药时可以准确地控制药的服用量，卫生快捷，给人们提供方便。

（四）附图说明

[0007] 下面结合附图对本实用新型作进一步的说明。

[0008] 附图 1 为本实用新型定容口服药剂瓶的结构示意图。

[0009] 图中，1 瓶体，2 瓶塞，3 定容室，4 吸管，5 盖帽，6 进液口。

（五）具体实施方式

[0010] 附图为本实用新型的一种具体实施例。该定容口服药剂瓶，包括瓶体 1，其特征是：瓶体 1 内瓶颈处安装有定容室 3，定容室 3 上侧设有进液口 6，瓶体 1 的瓶口盖有瓶塞 2，瓶塞 2 内安装有吸管 4，吸管 4 顶端盖有盖帽 5，吸管 4 底端与定容室 3 底侧相接触。

[0011] 该定容口服药剂瓶，使用时，无需打开瓶塞 2，先将瓶体 1 倒置，药液从进液口 6 进入定容室 3 内，然后将瓶体 1 正过来，定容室 3 内便会储存定量的药液，然后拔掉盖帽 5，通过吸管 4 将定容室 3 内储存的药液服用，用药时可准确的把握住用量。

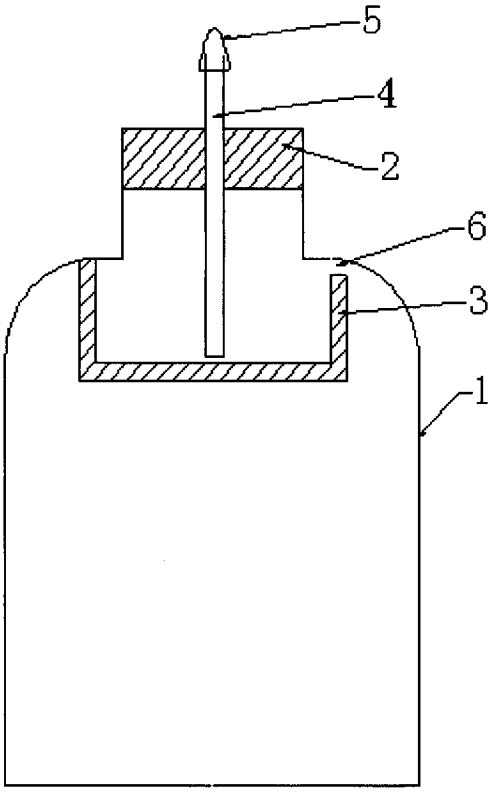

图 1