(19)中华人民共和国国家知识产权局

(12)实用新型专利

(10)授权公告号 CN 207375055 U
(45)授权公告日 2018.05.18

(21)申请号 201721460955.0

(22)申请日 2017.11.06

(73)专利权人 湖北中烟工业有限责任公司
地址 430040 湖北省武汉市东西湖区金山大道1355号
专利权人 武汉虹之彩包装印刷有限公司

(72)发明人 赵文杰 应慧

(74)专利代理机构 武汉楚天专利事务所 42113
代理人 雷速

(51)Int.Cl.
B65D 85/10(2006.01)

权利要求书1页 说明书3页 附图2页

(54)实用新型名称

一种侧拉开盖式烟盒

(57)摘要

本实用新型提供了一种侧拉开盖式烟盒，属于包装盒技术领域。本实用新型的一种侧拉开盖式烟盒，包括收纳腔、第一盒体和第二盒体，收纳腔包括分隔设置的第一腔室和第二腔室，第一盒体可折叠地连接于收纳腔以使得第一盒体能够通过所述折叠收合于所述第一腔室，第二盒体可折叠地连接于收纳腔以使得所述第二盒体能够通过所述折叠收合于第二腔室。本实用新型设置有腔体和连接件，在不使用时可以将侧拉开盖式烟盒收拢，节省空间。设置有多个盒体，有利于物品的保存。腔体的特殊设计，在不使用时可以固定各个盒体的盖部，防止在运输、携带过程中盖部打开。

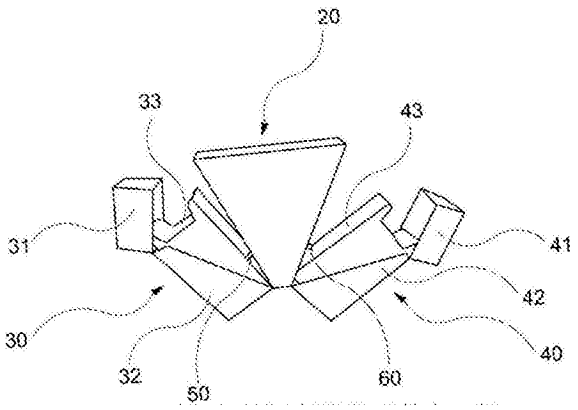

CN 207375055 U

1.一种侧拉开盖式烟盒(100),其特征在于,包括收纳腔(20)、第一盒体(30)和第二盒体(40),所述收纳腔(20)包括分隔设置的第一腔室(21)和第二腔室(22),所述第一盒体(30)可折叠地连接于收纳腔(20)以使得所述第一盒体(30)能够通过所述折叠收合于所述第一腔室(21),所述第二盒体(40)可折叠地连接于收纳腔(20)以使得所述第二盒体(40)能够通过所述折叠收合于所述第二腔室(22)。

2.根据权利要求1所述侧拉开盖式烟盒(100),其特征在于,所述第一盒体(30)包括第一盒托(31)、容置于所述第一盒托(31)的第一盒本体(32)和折叠连接于所述第一盒托(31)用以盖合所述第一盒本体(32)的第一盒盖(33)。

3.根据权利要求1所述侧拉开盖式烟盒(100),其特征在于,所述第二盒体(40)包括第二盒托(41)、容置于所述第二盒托(41)的第二盒本体(42)和折叠连接于所述第二盒托(41)用以盖合所述第二盒本体(42)的第二盒盖(43)。

4.根据权利要求2所述侧拉开盖式烟盒(100),其特征在于,所述第一盒本体(32)粘接于所述第一盒托(31)内部。

5.根据权利要求3所述侧拉开盖式烟盒(100),其特征在于,所述第二盒本体(42)粘接于所述第二盒托(41)内部。

6.根据权利要求1所述侧拉开盖式烟盒(100),其特征在于,还包括用以连接所述第一盒体(30)和收纳腔(20)的第一连接件(50)。

7.根据权利要求1所述侧拉开盖式烟盒(100),其特征在于,还包括用以连接所述第二盒体(40)和收纳腔(20)的第二连接件(60)。

8.根据权利要求1所述侧拉开盖式烟盒(100),其特征在于,所述第一盒托(31)的高度比第一盒本体(32)低1～3cm。

9.根据权利要求1所述侧拉开盖式烟盒(100),其特征在于,所述第二盒托(41)的高度比第二盒本体(42)低1～3cm。

一种侧拉开盖式烟盒

技术领域

[0001] 本实用新型涉及包装盒技术领域，具体涉及一种侧拉开盖式烟盒。

背景技术

[0002] 在日常生活中，许多产品都会采用包装盒包装，采用包装盒能够便于产品的保存及携带运输。包装盒有很多种类，因不同的用途体积相差很大，体积较大的包装盒主要是为了大量物品的运输，精巧的侧拉开盖式烟盒在我们日常生活中出现的频率相对更高。侧拉开盖式烟盒可以便于小物品的携带和使用，因而目前市面上有各种各样的侧拉开盖式烟盒，侧拉开盖式烟盒的主要应用领域是：食品包装、化妆品包装以及礼品包装，并逐渐成为高端包装市场中创造价值的主导成员，打破了传统六面体纸盒型态的约束。目前现有的侧拉开盖式烟盒大多为单一的开盖式，在专利号为CN 205327625 U的中国专利中公开了一种侧拉开盖式烟盒，包括一个由外盒纸板弯折形成的外盒，一个由内盒纸板弯折形成的内盒，所述外盒包括依次连接的外贴合面、外盒饰盖、外盒本体、外遮挡盖。这种包装盒在使用时一旦打开盖，盒体内所有的物品都将暴露，不利于剩余物品的保存；而且这种盒子一旦装入大量的物品使用时，盒内的物品容易倾出，装载量差；传统的盒子无法满足对多个盒体收合方便的需求；携带过程中易开盖。

实用新型内容

[0003] 为了解决以上现有技术中的缺陷本实用新型提出一种侧拉开盖式烟盒，以解决侧拉开盖式烟盒对多个盒体收合不便的问题。

[0004] 一种侧拉开盖式烟盒，包括收纳腔、第一盒体和第二盒体，所述收纳腔包括分隔设置的第一腔室和第二腔室，所述第一盒体可折叠地连接于收纳腔以使得所述第一盒体能够通过所述折叠收合于所述第一腔室，所述第二盒体可折叠地连接于收纳腔以使得所述第二盒体能够通过所述折叠收合于所述第二腔室。

[0005] 优选的，所述第一盒体包括第一盒托、容置于所述第一盒托的第一盒本体和折叠连接于所述第一盒托用以盖合所述第一盒本体的第一盒盖。

[0006] 优选的，所述第二盒体包括第二盒托、容置于所述第二盒托的第二盒本体和折叠连接于所述第二盒托用以盖合所述第二盒本体的第二盒盖。

[0007] 进一步优选的，所述第一盒本体粘接于所述第一盒托内部。

[0008] 进一步优选的，所述第二盒本体粘接于所述第二盒托内部。

[0009] 还包括用以连接所述第一盒体、收纳腔的第一连接件。

[0010] 还包括用以连接所述第二盒体、收纳腔的第二连接件。

[0011] 所述第一盒托的高度比第一盒本体低1～3cm，第二盒托的高度比第二盒本体低1～3cm。

[0012] 本实用新型设置有腔体和连接件，在不使用时可以将侧拉开盖式烟盒收拢，节省空间。设置有多个盒体，有利于物品的保存。腔体的特殊设计，在不使用时可以固定各个盒

体的盖部，防止在运输、携带过程中盖部打开。

附图说明

[0013] 图1为本实用新型实施方式中的侧拉开盖式烟盒立体图；

[0014] 图2为本实用新型实施方式中的侧拉开盖式烟盒展开结构图；

[0015] 图3为本实用新型实施方式中的腔体的结构示意图；

[0016] 图4为本实用新型实施方式中的腔体的另一结构示意图；

[0017] 其中，100-侧拉开盖式烟盒；20-收纳腔；30-第一盒体；40-第二盒体；50-第一连接件；60-第二连接件；21-第一腔室；22-第二腔室；31-第一盒托；32-第一盒本体；33-第一盒盖；41-第二盒托；42-第二盒本体；43-第二盒盖。

具体实施方式

[0018] 请参阅图1至图4。本实用新型的侧拉开盖式烟盒100，包括收纳腔20、第一盒体30和第二盒体40，收纳腔20包括分隔设置的第一腔室21和第二腔室22，第一盒体30可折叠地连接于收纳腔20以使得第一盒体30能够通过折叠收合于第一腔室21，第二盒体40可折叠地连接于收纳腔20以使得第二盒体40能够通过折叠收合于第二腔室22。

[0019] 本实用新型设置有腔体和连接件，对多个盒体收合方便，节省空间。设置有多个盒体，有利于物品的保存。腔体的特殊设计，在不使用时可以固定各个盒体的盖部，防止在运输、携带过程中盖部打开。

[0020] 可以理解的是，第一盒体30和第二盒体40的形状、体积要分别与第一腔室21和第二腔室22相适应，使盒体可以简单的可折叠的收合进腔室。也就是说如果第一腔室21内可容纳的形状为长方体，那么第一盒体30就必须是长方体形状的，且盒体的高度略低于腔室；第二腔室22内可容纳的形状为长方体，那么第二盒体40就必须是长方体形状的，且盒体的高度略低于腔室。

[0021] 第一盒体30包括第一盒托31、容置于第一盒托31的第一盒本体32和折叠连接于第一盒托31用以盖合第一盒本体32的第一盒盖33。

[0022] 第一盒托31的在第一盒本体32的外侧，第一盒托31的材质一般为较第一盒本体32更为坚硬的材质，可以对第一盒本体32起到保护和支撑的作用。第一盒盖33折叠连接于第一盒托31的一侧，在第一盒体30放进第一腔室21时，第一盖体盖合第一盒盖33，第一腔室21的内壁将稳定第一盒盖33，使第一盒盖33不会随意开合。

[0023] 第二盒体40包括第二盒托41、容置于第二盒托41的第二盒本体42和折叠连接于第二盒托41用以盖合第二盒本体42的第二盒盖43。

[0024] 第二盒托41的在第二盒本体42的外侧，第二盒托41的材质一般为较第二盒本体42更为坚硬的材质，可以对第二盒本体42起到保护和支撑的作用。第二盒盖43折叠连接于第二盒托41的二侧，在第二盒体40放进第二腔室22时，第二盖体盖合第二盒盖43，第二腔室22的内壁将稳定第二盒盖43，使第二盒盖43不会随意开合。

[0025] 第一盒本体32粘接于第一盒托31内部。第二盒本体42粘接于第二盒托41内部。

[0026] 还包括用以连接第一盒体30、收纳腔20的第一连接件50。以及用以连接第二盒体40、收纳腔20的第二连接件60。第一连接件50和第二连接件60均为弹性连接件。

[0027] 第一盒托31的高度比第一盒本体32低1.5cm，第二盒托41的高度比第二盒本体42低1.5cm。这样的高度差距对于盖体开合的稳定很有帮助。

[0028] 在使用时拉动第一盒体30或第二盒体40，在连接件的约束下盒体正常从腔体中拉出，待使用完毕后盒体收纳于腔体中。

[0029] 本实用新型具有以下优点；(1)本实用新型设置有腔体和连接件，在不使用时可以将侧拉开盖式烟盒100收拢，节省空间，方便使用。(2)本实用新型设置有多个盒体，在使用时无需打开全部盖体，有利于物品的保存；同时可以满足一盒装多种物品的需求。(3)腔体的特殊设计，在不使用时可以固定各个盒体的盖部，防止在运输、携带过程中盖部打开。

[0030] 本实用新型不局限于上述具体的实施方式，本实用新型可以有各种更改和变化。凡是依据本实用新型的技术实质对以上实施方式所作的任何修改、等同替换、改进等，均应包含在本实用新型的保护范围。

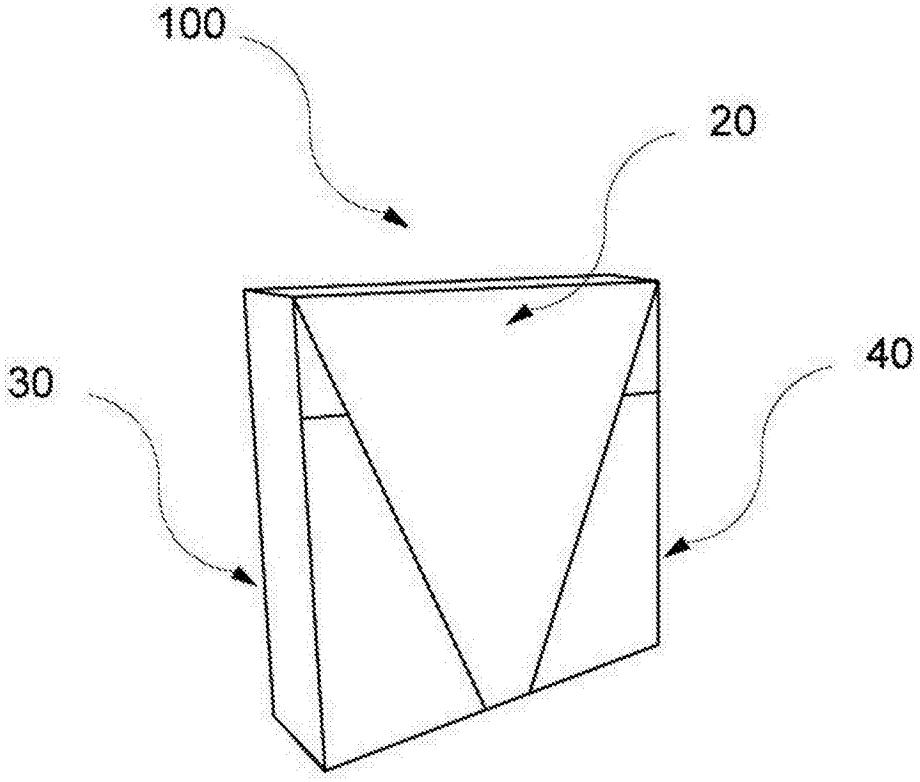

图1

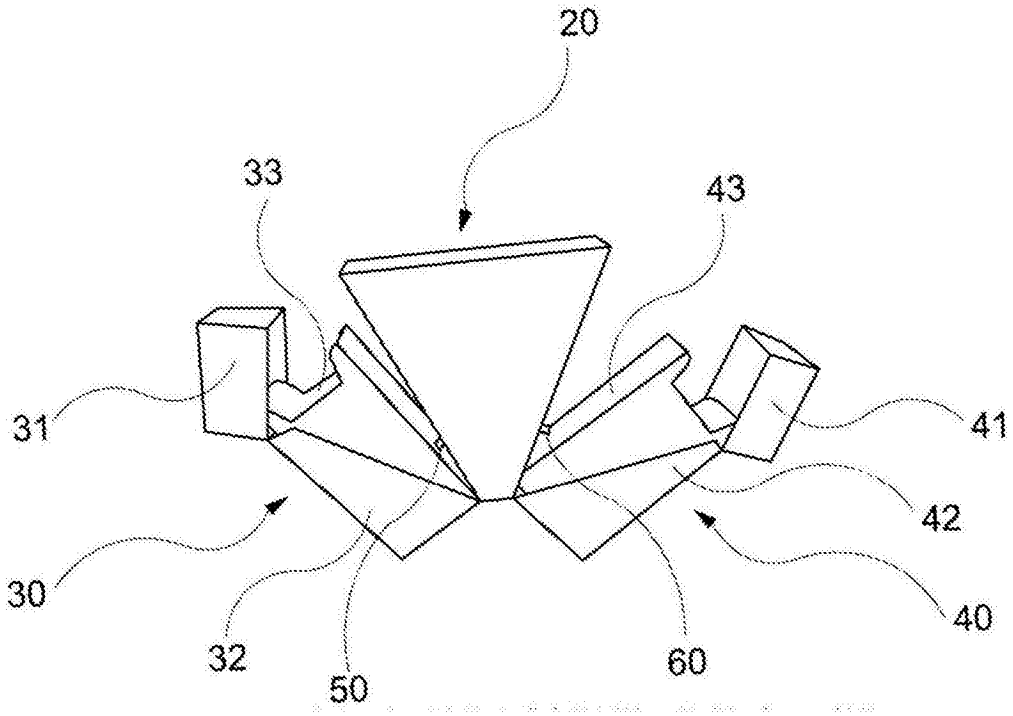

图2

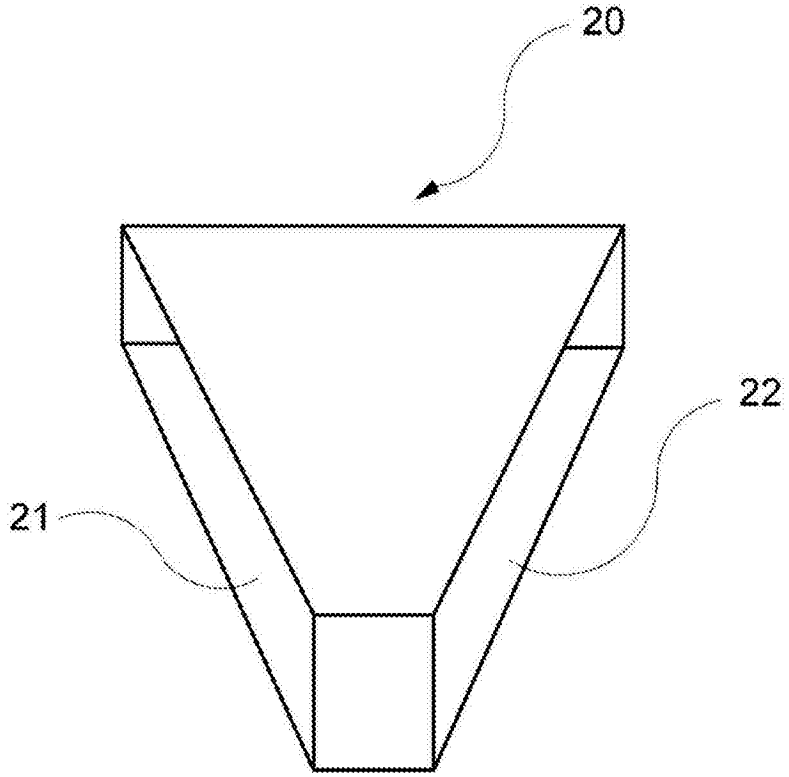

图3

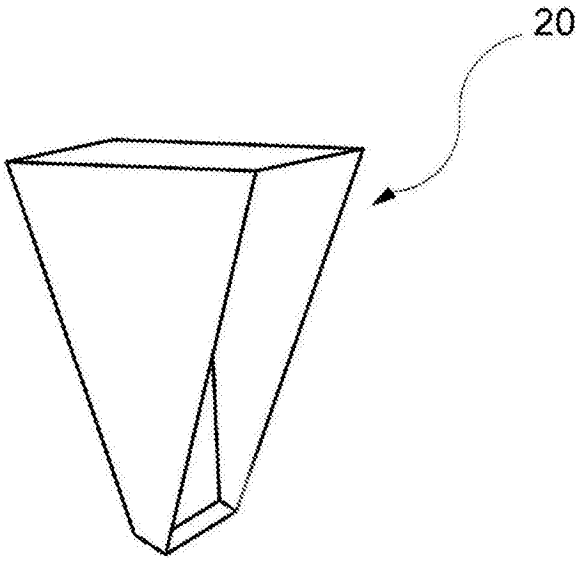

图4