(19)国家知识产权局

(12)实用新型专利

(10)授权公告号 CN 219720539 U
(45)授权公告日 2023.09.22

(21)申请号 202320969473.7

(22)申请日 2023.04.26

(73)专利权人 高尚(十堰)工贸有限公司
地址 442000 湖北省十堰市房县城关镇东城工业园

(72)发明人 刘选亮

(51)Int.Cl.
A47K 5/00(2006.01)
A47K 10/04(2006.01)

权利要求书1页 说明书3页 附图3页

(54)实用新型名称

一种卫生间用洗浴用品支架

(57)摘要

本实用新型涉及不锈钢材料加工技术领域，公开了一种卫生间用洗浴用品支架，包括下孔板、上孔板和槽板，所述下孔板内侧壁转动连接有双向螺纹杆，双向螺纹杆两端均螺纹连接有螺纹套，螺纹套表面固定连接有下活动块，下孔板表面开设有限位槽，限位槽内侧壁滑动连接有限位块且限位块顶面与下活动块底面固定相连，上孔板下表面固定连接有滑杆，滑杆两端均滑动连接有上活动块，上活动块与下活动块之间交叉铰接有连杆且两连杆之间转动连接有销轴；本实用新型能够调节上孔板与下孔板之间的间距，能够根据实际情况放置多种不同的洗浴用品和日常用品，空间利用率高，便于使用。

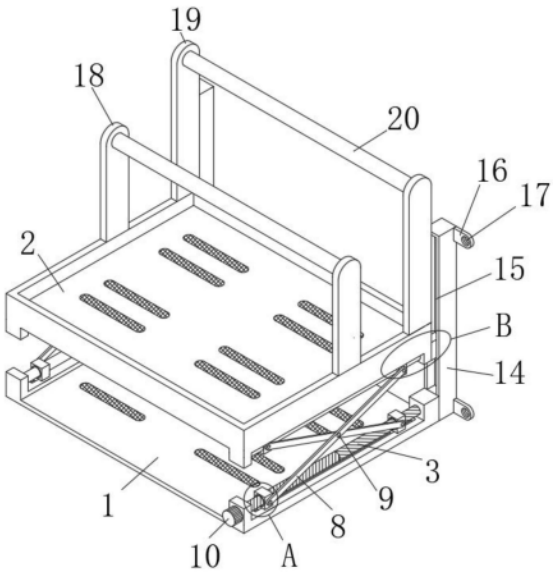

CN 219720539 U

1.一种卫生间用洗浴用品支架,包括下孔板(1)、上孔板(2)和槽板(14),其特征在于:所述下孔板(1)内侧壁转动连接有双向螺纹杆(3),双向螺纹杆(3)两端均螺纹连接有螺纹套(4),螺纹套(4)表面固定连接有下活动块(5),下孔板(1)表面开设有限位槽(6),限位槽(6)内侧壁滑动连接有限位块(7)且限位块(7)顶面与下活动块(5)底面固定相连,上孔板(2)下表面固定连接有滑杆(11),滑杆(11)两端均滑动连接有上活动块(12),上活动块(12)与下活动块(5)之间交叉铰接有连杆(8)且两连杆(8)之间转动连接有销轴(9)。

2.根据权利要求1所述的一种卫生间用洗浴用品支架,其特征在于:所述下孔板(1)侧壁转动连接有旋钮(10)且旋钮(10)一端与双向螺纹杆(3)一端固定相连,旋钮(10)表面开设有均匀排布的防滑条纹。

3.根据权利要求1所述的一种卫生间用洗浴用品支架,其特征在于:所述下孔板(1)侧壁固定连接有槽板(14),槽板(14)侧壁开设有滑槽(15),滑槽(15)内侧壁滑动连接有滑块(13)且滑块(13)侧壁与上孔板(2)侧壁固定相连。

4.根据权利要求3所述的一种卫生间用洗浴用品支架,其特征在于:所述槽板(14)侧壁固定连接有固定件(16),固定件(16)表面开设有螺纹孔(17)。

5.根据权利要求1所述的一种卫生间用洗浴用品支架,其特征在于:所述上孔板(2)表面固定连接有短耳板(18)和长耳板(19),短耳板(18)和长耳板(19)之间均固定连接有晾杆(20)。

6.根据权利要求1所述的一种卫生间用洗浴用品支架,其特征在于:所述下孔板(1)和上孔板(2)表面均开设有均匀排布的漏液槽。

一种卫生间用洗浴用品支架

技术领域

[0001] 本实用新型涉及生活用品技术领域，特别涉及一种卫生间用洗浴用品支架。

背景技术

[0002] 洗浴用品支架是一种可以放置在浴室中的家居用品，通常用于收纳和存放洗浴用品，如洗发水、沐浴露、护发素等。它可以帮助你将这些用品整理得井井有条，使浴室更加整洁、美观。洗浴用品支架的种类较多，包括吸盘式、钩子式、挂钩式、架子式等。传统的洗浴用品支架使用的空间有限，且洗浴用品支架如果安装过高，家中的小孩洗浴时，会够不着支架上洗浴用品，如果安装过低，则大人需要弯腰才能拿到洗浴用品，空间利用率较低，不便于使用。

实用新型内容

[0003] 本实用新型的目的在于提供一种卫生间用洗浴用品支架，以解决上述背景技术中提出的问题。

[0004] 为实现上述目的，本实用新型提供如下技术方案：一种卫生间用洗浴用品支架，包括下孔板、上孔板和槽板，所述下孔板内侧壁转动连接有双向螺纹杆，双向螺纹杆两端均螺纹连接有螺纹套，螺纹套表面固定连接有下活动块，下孔板表面开设有限位槽，限位槽内侧壁滑动连接有限位块且限位块顶面与下活动块底面固定相连，上孔板下表面固定连接有滑杆，滑杆两端均滑动连接有上活动块，上活动块与下活动块之间交叉铰接有连杆且两连杆之间转动连接有销轴。

[0005] 作为优选方案，所述下孔板侧壁转动连接有旋钮且旋钮一端与双向螺纹杆一端固定相连，旋钮表面开设有均匀排布的防滑条纹。

[0006] 作为优选方案，所述下孔板侧壁固定连接有槽板，槽板侧壁开设有滑槽，滑槽内侧壁滑动连接有滑块且滑块侧壁与上孔板侧壁固定相连。

[0007] 作为优选方案，所述槽板侧壁固定连接有固定件，固定件表面开设有螺纹孔。

[0008] 作为优选方案，所述上孔板表面固定连接有短耳板和长耳板，短耳板和长耳板之间均固定连接有晾杆。

[0009] 作为优选方案，所述下孔板和上孔板表面均开设有均匀排布的漏液槽。

[0010] 本实用新型的技术效果和优点：

[0011] 1、高低不同的晾杆设计，便于将毛巾放置在后方的晾杆上，还能够避免毛巾堆叠，漏液槽便于水流通，放置在下孔板和上孔板表面形成积水，可通过旋钮转动带动双向螺纹杆转动，双向螺纹杆转动带动螺纹套相向移动或反向移动，螺纹套移动带动下活动块移动，下活动块在限位块和限位槽的限位下仅能够延限位槽方向移动，下活动块相向移动时带动连杆转动，连杆转动对上孔板形成顶升，从而调节上孔板与下孔板之间的间距，能够根据实际情况放置多种不同的洗浴用品和日常用品，空间利用率高，便于使用。

附图说明

[0012] 图1为本实用新型整体结构的示意图。

[0013] 图2为本实用新型图1中A处结构的放大图。

[0014] 图3为本实用新型图1中B处结构的放大图。

[0015] 图中：1、下孔板；2、上孔板；3、双向螺纹杆；4、螺纹套；5、下活动块；6、限位槽；7、限位块；8、连杆；9、销轴；10、旋钮；11、滑杆；12、上活动块；13、滑块；14、槽板；15、滑槽；16、固定件；17、螺纹孔；18、短耳板；19、长耳板；20、晾杆。

具体实施方式

[0016] 下面将结合本实用新型实施例中的附图，对本实用新型实施例中的技术方案进行清楚、完整地描述，显然，所描述的实施例仅是本实用新型一部分实施例，而不是全部的实施例。基于本实用新型中的实施例，本领域普通技术人员在没有做出创造性劳动前提下所获得的所有其他实施例，都属于本实用新型保护的范围。

[0017] 本实用新型提供了如图1-3所示的一种卫生间用洗浴用品支架，包括下孔板1、上孔板2和槽板14，下孔板1内侧壁转动连接有双向螺纹杆3，双向螺纹杆3两端均螺纹连接有螺纹套4，螺纹套4表面固定连接有下活动块5，下孔板1表面开设有限位槽6，限位槽6内侧壁滑动连接有限位块7且限位块7顶面与下活动块5底面固定相连，上孔板2下表面固定连接有滑杆11，滑杆11两端均滑动连接有上活动块12，上活动块12与下活动块5之间交叉铰接有连杆8且两连杆8之间转动连接有销轴9；可通过旋钮10转动带动双向螺纹杆3转动，双向螺纹杆3转动带动螺纹套4相向移动或反向移动，螺纹套4移动带动下活动块5移动，下活动块5在限位块7和限位槽6的限位下仅能够延限位槽6方向移动，下活动块5相向移动时带动连杆8转动，连杆8转动对上孔板2形成顶升，从而调节上孔板2与下孔板1之间的间距，能够根据实际情况放置多种不同的洗浴用品和日常用品，空间利用率高，便于使用。

[0018] 在本实施例中，下孔板1侧壁转动连接有旋钮10且旋钮10一端与双向螺纹杆3一端固定相连，旋钮10表面开设有均匀排布的防滑条纹；可通过旋钮10转动带动双向螺纹杆3转动，防滑条纹能够有效增加摩擦力，便于旋转旋钮10。

[0019] 在本实施例中，下孔板1侧壁固定连接有槽板14，槽板14侧壁开设有滑槽15，滑槽15内侧壁滑动连接有滑块13且滑块13侧壁与上孔板2侧壁固定相连，槽板14侧壁固定连接有固定件16，固定件16表面开设有螺纹孔17；滑块13仅能够在滑槽15内滑动且与上孔板2固定相连，对上孔板2形成限位，保障上孔板2移动的平滑性，可通过外界螺栓和固定件16上的螺纹孔17对槽板14进行固定，即对支架整体进行固定，固定结构稳定，保障支架的稳定性。

[0020] 在本实施例中，上孔板2表面固定连接有短耳板18和长耳板19，短耳板18和长耳板19之间均固定连接有晾杆20，下孔板1和上孔板2表面均开设有均匀排布的漏液槽；高低不同的晾杆20设计，便于将毛巾放置在后方的晾杆20上，还能够避免毛巾堆叠，漏液槽便于水流通，放置在下孔板1和上孔板2表面形成积水。

[0021] 本实用工作原理：本实用新型为一种卫生间用洗浴用品支架，滑块13仅能够在滑槽15内滑动且与上孔板2固定相连，对上孔板2形成限位，保障上孔板2移动的平滑性，可通过外界螺栓和固定件16上的螺纹孔17对槽板14进行固定，即对支架整体进行固定，固定结构稳定，可通过旋钮10转动带动双向螺纹杆3转动，双向螺纹杆3转动带动螺纹套4相向移动

或反向移动，螺纹套4移动带动下活动块5移动，下活动块5在限位块7和限位槽6的限位下仅能够延限位槽6方向移动，下活动块5相向移动时带动连杆8转动，连杆8转动对上孔板2形成顶升，从而调节上孔板2与下孔板1之间的间距，能够根据实际情况放置多种不同的洗浴用品和日常用品，空间利用率高，便于使用。

[0022] 最后应说明的是：以上所述仅为本实用新型的优选实施例而已，并不用于限制本实用新型，尽管参照前述实施例对本实用新型进行了详细的说明，对于本领域的技术人员来说，其依然可以对前述各实施例所记载的技术方案进行修改，或者对其中部分技术特征进行等同替换，凡在本实用新型的精神和原则之内，所作的任何修改、等同替换、改进等，均应包含在本实用新型的保护范围之内。

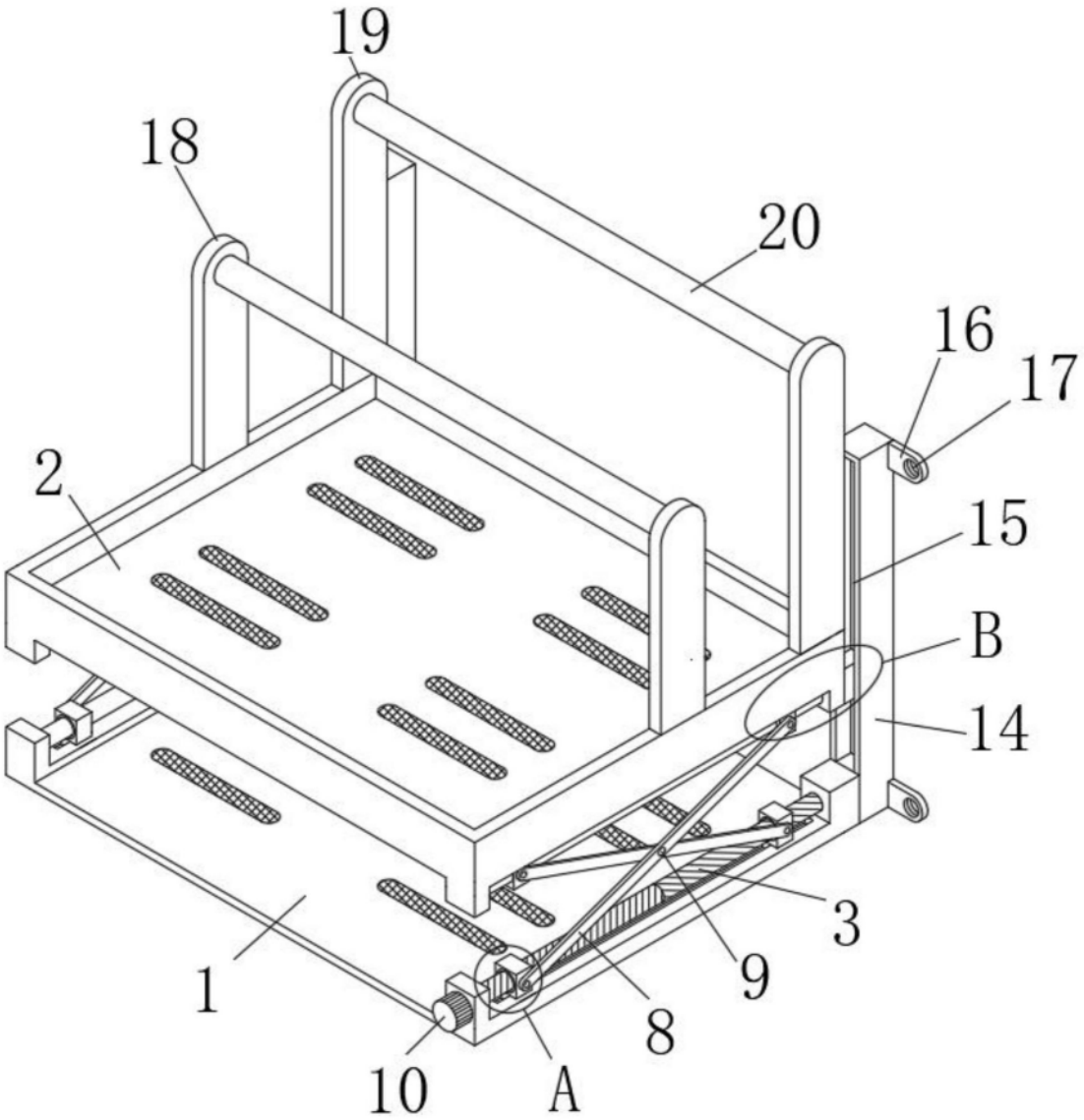

图1

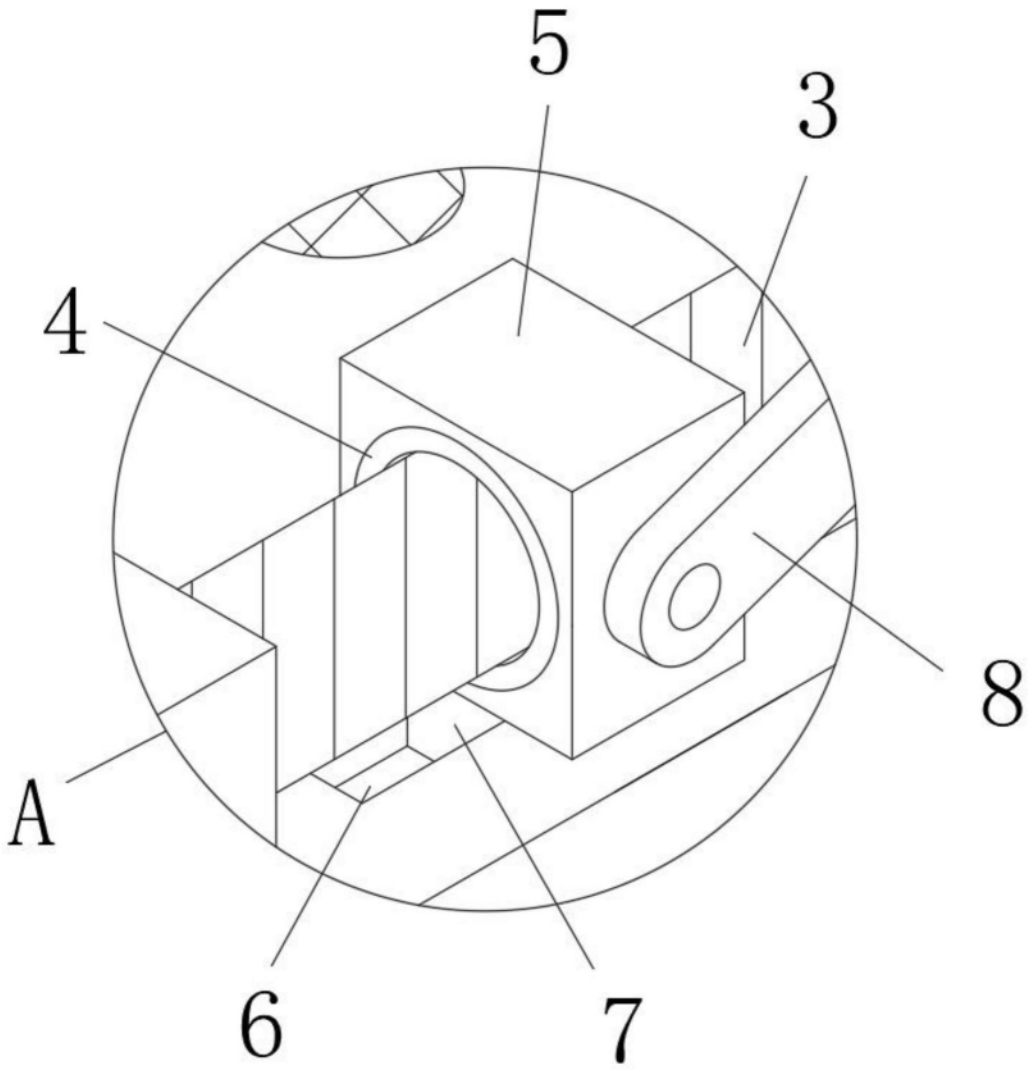

图2

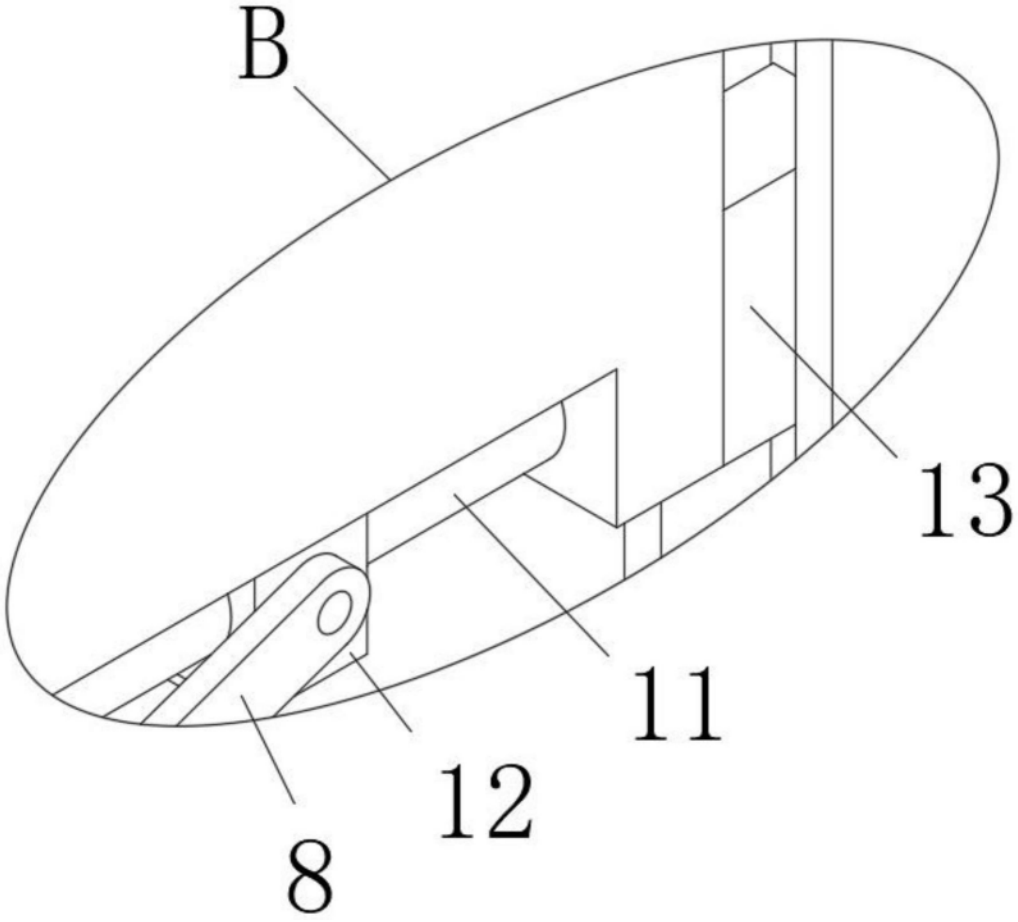

图3