(19)中华人民共和国国家知识产权局

(12)实用新型专利

(10)授权公告号 CN 206744655 U
(45)授权公告日 2017.12.15

(21)申请号 201621249916.1

(22)申请日 2016.11.18

(73)专利权人 绵阳市第三人民医院
地址 621054 四川省绵阳市游仙区剑南路东段190号

(72)发明人 景欣 王蕾 黄莉娟 顾秀娟 林英

(74)专利代理机构 成都高远知识产权代理事务所(普通合伙) 51222
代理人 李安霞 曾克

(51)Int.Cl.
A41D 19/015(2006.01)

权利要求书1页 说明书2页 附图2页

(54)实用新型名称

防脱管手套

(57)摘要

本实用新型公开的防脱管手套，属于医疗辅助用具领域，包括手套本体，所述手套本体包括上片、下片，所述上片、下片的左右两边以及前边连接，上片、下片的左右两边前部和前边通过拉链连接，上片、下片的左右两边后部固定连接，上片的中部设有透明观察窗口，所述下片的中心处设置一个弹性凸起，下片的上表面设有固定手指的套环，手套本体的手腕处外表面连接有绑带。本实用新型在束缚病人的同时，能够给予病人一定的活动自由度，手掌处的弹性凸起设计还能让病人起到锻炼和释放压力的作用，利于病人恢复。

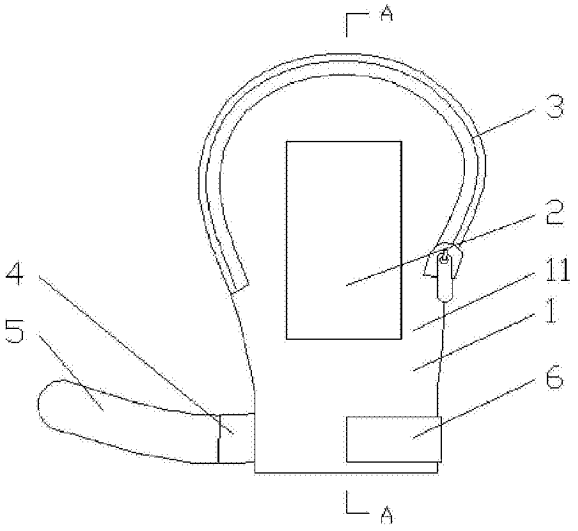

CN 206744655 U

1.防脱管手套，其特征在于：包括手套本体(1)，所述手套本体(1)包括上片(11)、下片(12)，所述上片(11)、下片(12)的左右两边以及前边连接，上片(11)、下片(12)的左右两边前部和前边通过拉链(3)连接，上片(11)、下片(12)的左右两边后部固定连接，上片(11)的中部设有透明观察窗口(2)，所述下片(12)的中心处设置一个弹性凸起(7)，下片(12)的上表面设有固定手指的套环(8)，所述套环(8)有五个，分别用于固定五根手指，手套本体(1)的手腕处外表面连接有绑带(4)。

2.根据权利要求1所述的防脱管手套，其特征在于：所述透明观察窗口(2)为矩形。

3.根据权利要求2所述的防脱管手套，其特征在于：所述透明观察窗口(2)为塑料材质。

4.根据权利要求1所述的防脱管手套，其特征在于：所述弹性凸起(7)为球面凸起。

5.根据权利要求1所述的防脱管手套，其特征在于：所述弹性凸起(7)为圆柱面凸起，所述圆柱面的中心轴横向设置。

6.根据权利要求4或5所述的防脱管手套，其特征在于：所述弹性凸起(7)为硅胶材质。

7.根据权利要求4或5所述的防脱管手套，其特征在于：所述弹性凸起(7)为橡胶材质。

8.根据权利要求1所述的防脱管手套，其特征在于：所述绑带(4)设有魔术贴a(5)，所述手套本体(1)手腕处外表面设有与魔术贴a(5)适配的魔术贴b(6)。

防脱管手套

技术领域

[0001] 本实用新型涉及一种医疗辅助用具，特别涉及一种防脱管手套。

背景技术

[0002] 现有的防脱管手套都是将病人的手完全束缚住，不让其动弹，未使手部处于功能位置，长时间活动度不足会让患者的手指僵硬，不适感觉强烈，影响患者的依从性，使患者由于不适感造成的烦躁机率增加。

实用新型内容

[0003] 本实用新型旨在提供一种防脱管手套，在束缚病人的同时，能够给予病人一定的活动自由度，手掌处的弹性凸起设计还能让病人起到锻炼和释放压力的作用，利于病人恢复。

[0004] 为达到上述目的，本实用新型采用的技术方案如下：

[0005] 本实用新型公开的一种防脱管手套，包括手套本体，所述手套本体包括上片、下片，所述上片、下片的左右两边以及前边连接，上片、下片的左右两边前部和前边通过拉链连接，上片、下片的左右两边后部固定连接，上片的中部设有透明观察窗口，所述下片的中心处设置一个弹性凸起，下片的上表面设有固定手指的套环，手套本体的手腕处外表面连接有绑带。

[0006] 优选的，所述透明观察窗口为矩形。

[0007] 优选的，所述透明观察窗口为塑料材质。

[0008] 进一步的，所述弹性凸起为球面凸起。

[0009] 进一步的，所述弹性凸起为圆柱面凸起，所述圆柱面的中心轴横向设置。

[0010] 优选的，所述弹性凸起为硅胶材质。

[0011] 优选的，所述弹性凸起为橡胶材质。

[0012] 进一步的，所述套环有一个，用于固定中指。

[0013] 进一步的，所述套环有五个，分别用于固定五根手指。

[0014] 优选的，所述绑带设有魔术贴a，所述手套本体手腕处外表面设有与魔术贴a适配的魔术贴b。

[0015] 本实用新型具有以下有益效果：

[0016] 1.本实用新型在束缚病人的同时，能够给予病人一定的活动自由度，手掌处的弹性凸起设计还能让病人起到锻炼和释放压力的作用，利于病人恢复；

[0017] 2.开口两侧由拉链连接，方便给病人进行输液操作及使用监护仪指脉氧检测；

[0018] 3.透明观察窗口方便医护人员观察病人手部输液情况及肢端循环情况；

[0019] 4.套环能够固定病人手指与手套的相对位置，减少病人对手套的破坏；

[0020] 5.魔术贴的设置，方便快速给病人佩戴。

附图说明

[0021] 图1为本实用新型的结构示意图；

[0022] 图2为图1的左视图；

[0023] 图3为图1的A-A剖视图；

[0024] 图中：1-手套本体、2-透明观察窗口、3-拉链、4-绑带、5-魔术贴a、6-魔术贴b、7-弹性凸起、8-套环、11-上片、12-下片。

具体实施方式

[0025] 为了使本实用新型的目的、技术方案及优点更加清楚明白，以下结合附图，对本实用新型进行进一步详细说明。

[0026] 如图1-3所示，本实用新型公开的一种防脱管手套，包括手套本体1，手套本体1包括上片11、下片12，上片11、下片12的左右两边以及前边连接，上片11、下片12的左右两边前部和前边通过拉链3连接，上片11、下片12的左右两边后部固定连接，上片11的中部设有透明观察窗口2，下片12的中心处设置一个弹性凸起7，下片12的上表面设有固定手指的套环8，手套本体1的手腕处外表面连接有绑带4，透明观察窗口2为矩形，透明观察窗口2为塑料材质，弹性凸起7为球面凸起，弹性凸起7为硅胶材质，套环8有一个，用于固定中指，绑带4设有魔术贴a5，手套本体1手腕处外表面设有与魔术贴a5适配的魔术贴b6。

[0027] 当然弹性凸起7也可以为圆柱面凸起，圆柱面的中心轴横向设置；弹性凸起7也可以为橡胶材质；套环8也可以有五个，分别用于固定五根手指。

[0028] 本实用新型的使用方法如下：

[0029] 佩戴时，松开绑带4，拉开拉链3，将病人的手从手腕口穿入，将套环8套在病人的手指上，然后绑紧绑带4，合上拉链3即可；病人可以蜷曲手掌握压弹性凸起7活动手指或者锻炼手指；需要输液及监测病人指脉氧时，可以拉开拉链3，即可露出病人的手背、手指；还可以直接透过透明观察窗口2观察病人手部输液情况及肢端循环情况。

[0030] 当然，本实用新型还可有其它多种实施例，在不背离本实用新型精神及其实质的情况下，熟悉本领域的技术人员可根据本实用新型作出各种相应的改变和变形，但这些相应的改变和变形都应属于本实用新型所附的权利要求的保护范围。

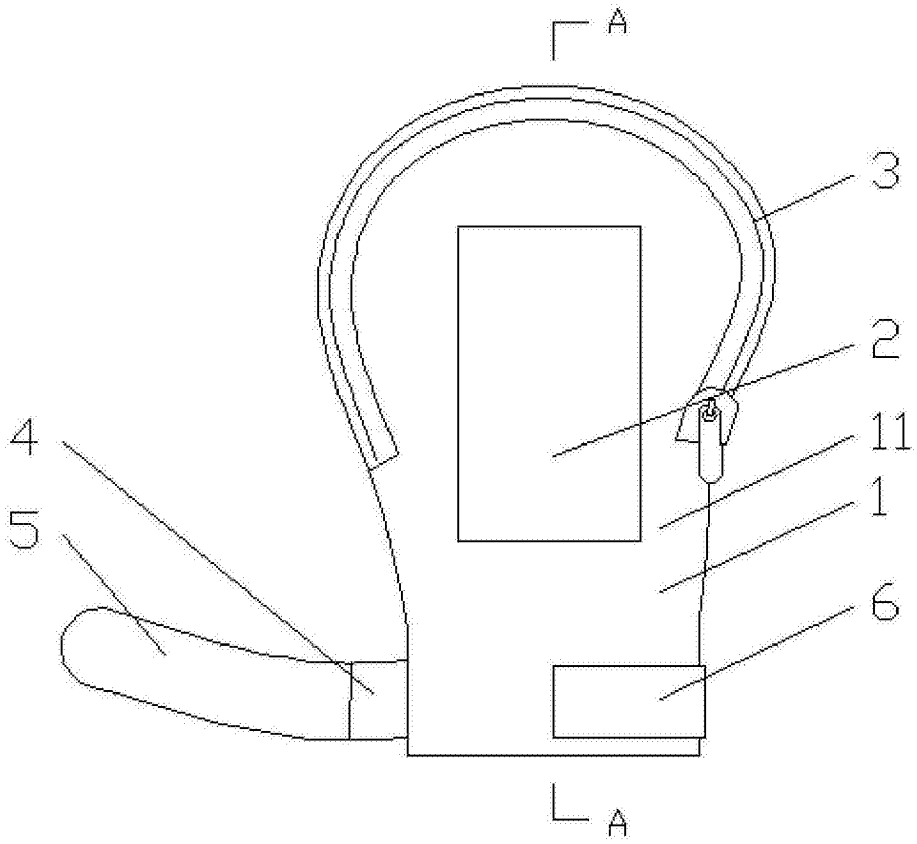

图1

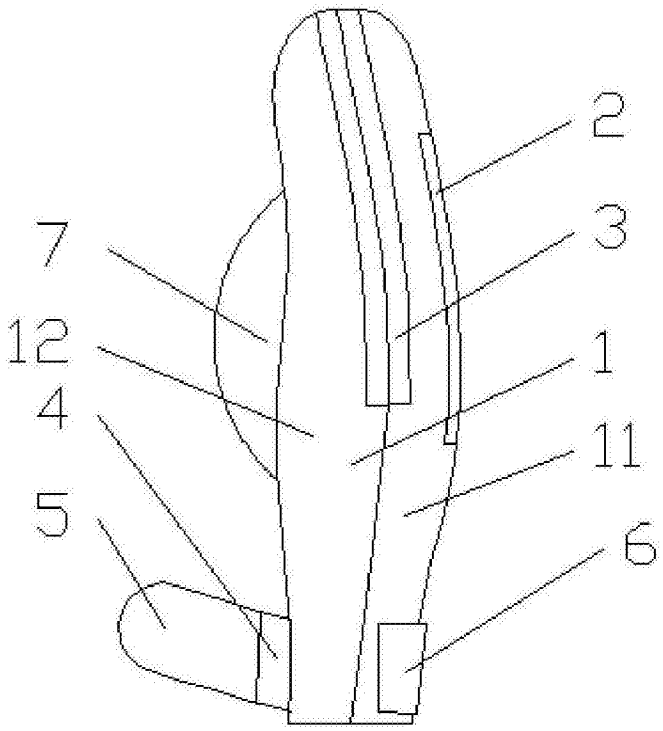

图2

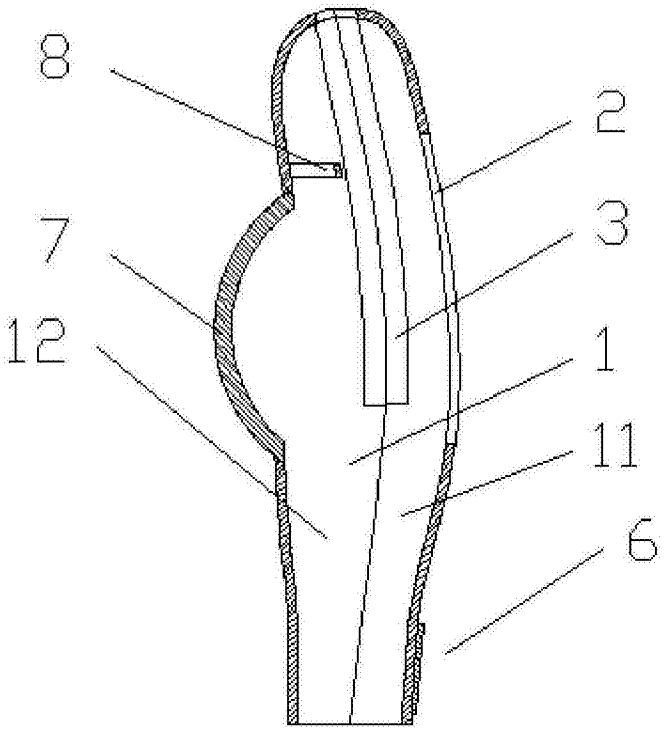

图3