(19)国家知识产权局

(12)实用新型专利

(10)授权公告号 CN 221542164 U
(45)授权公告日 2024.08.16

(21)申请号 202323637496.7

(22)申请日 2023.12.29

(73)专利权人 山东欧邦食品股份有限公司
地址 251400 山东省济南市济阳区济北街道办事处仁和街25号

(72)发明人 朱令霞 李锐

(74)专利代理机构 山东瑞宸知识产权代理有限公司 37268
专利代理师 王金香

(51)Int.Cl.
B65B 51/14(2006.01)

权利要求书1页 说明书3页 附图3页

(54)实用新型名称

一种液态食品的热封机

(57)摘要

本实用新型涉及热封机技术领域,具体为一种液态食品的热封机,包括底座,底座的上端面固定连接有呈“L”形的支架,支架的上端面安装有第一气缸,第一气缸的输出端贯穿支架并固定连接有U型架,U型架的内部通过转轴活动连接有两个前后分布的连杆,支架内部的顶端固定连接有两个前后分布的呈倒“T”形的支撑板,通过第一气缸、U型架、连杆、驱动板、齿轮以及夹持板的配合,可方便将需要封口的包装袋的袋口进行夹持,通过电推杆、安装板以及就电热板的配合,可将夹持的包装袋进行加热封口,通过夹持的方式,可以避免使用者手持包装袋被烫伤,从而达到了通过自动化设备将包装袋进行封口,防止使用者烫伤,安全性高的目的。

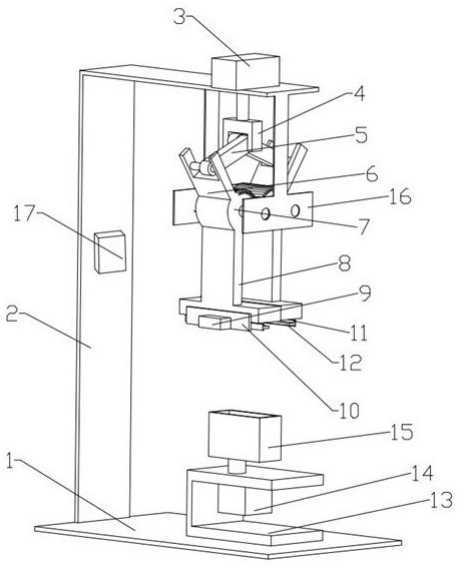

CN 221542164 U

1.一种液态食品的热封机,包括底座(1),其特征在于:所述底座(1)的上端面固定连接有呈“L”形的支架(2),所述支架(2)的上端面安装有第一气缸(3),所述第一气缸(3)的输出端贯穿支架(2)并固定连接有U型架(4),所述U型架(4)的内部通过转轴活动连接有两个前后分布的连杆(5),所述支架(2)内部的顶端固定连接有两个前后分布的呈倒“T”形的支撑板(16),两个所述支撑板(16)之间通过轴承活动连接有两个左右分布且相互啮合的齿轮(7),两个所述齿轮(7)的外壁均固定连接有驱动板(6)和夹持板(8),两个所述连杆(5)的另一端均通过转轴分别于两个驱动板(6)活动连接。

2.根据权利要求1所述的一种液态食品的热封机,其特征在于:两个所述夹持板(8)相背的一面均固定连接有矩形板(10),两个所述矩形板(10)相背的一面均安装有电推杆(9),两个所述电推杆(9)的输出端分别贯穿矩形板(10)并固定连接有安装板(11),两个所述安装板(11)相对的一面均安装有电热板(12)。

3.根据权利要求1所述的一种液态食品的热封机,其特征在于:所述底座(1)的上端面固定连接有呈“U”形的支撑块(13),所述支撑块(13)的内部安装有第二气缸(14),所述第二气缸(14)的输出端贯穿支撑块(13)并固定连接有放置栏(15)。

4.根据权利要求1所述的一种液态食品的热封机,其特征在于:两个所述夹持板(8)相对的一面均设置有防滑层。

5.根据权利要求3所述的一种液态食品的热封机,其特征在于:所述放置栏(15)的高度低于包装袋的高度。

6.根据权利要求1所述的一种液态食品的热封机,其特征在于:所述支架(2)的内部安装有控制器(17)。

一种液态食品的热封机

技术领域

[0001] 本实用新型涉及热封机技术领域,具体为一种液态食品的热封机。

背景技术

[0002] 热封机主要是利用电能转化成热能将包装袋袋口进行热封的一种设备,热封机在日常生活或者食品加工生产过程中应用比较广泛,在生产食品以后日常需要将包装袋内剩余的食品进行密封时,需要将包装袋袋口放置于热封机上对包装袋的袋口进行热封。

[0003] 目前日常使用的热封机在使用过程中需要通过人工手持包装袋将包装袋置于两个电热板之间进行热封,此过程容易烫伤使用人员,安全性底,因此提出了一种液态食品的热封机。

实用新型内容

[0004] 本实用新型的目的在于提供一种液态食品的热封机,具有可通过自动化设备将包装袋进行封口,防止使用者烫伤,安全性高的特点。

[0005] 本实用新型的目的在于提供一种液态食品的热封机,包括底座,所述底座的上端面固定连接有呈“L”形的支架,所述支架的上端面安装有第一气缸,所述第一气缸的输出端贯穿支架并固定连接有U型架,所述U型架的内部通过转轴活动连接有两个前后分布的连杆,所述支架内部的顶端固定连接有两个前后分布的呈倒“T”形的支撑板,两个所述支撑板之间通过轴承活动连接有两个左右分布且相互啮合的齿轮,两个所述齿轮的外壁均固定连接有驱动板和夹持板,两个所述连杆的另一端均通过转轴分别于两个驱动板活动连接。

[0006] 为了方便对包装袋进行加热封口,作为本实用新型的一种液态食品的热封机优选的,两个所述夹持板相背的一面均固定连接有矩形板,两个所述矩形板相背的一面均安装有电推杆,两个所述电推杆的输出端分别贯穿矩形板并固定连接有安装板,两个所述安装板相对的一面均安装有电热板。

[0007] 为了方便驱动放置栏移动,作为本实用新型的一种液态食品的热封机优选的,所述底座的上端面固定连接有呈“U”形的支撑块,所述支撑块的内部安装有第二气缸,所述第二气缸的输出端贯穿支撑块并固定连接有放置栏。

[0008] 为了防止包装袋滑落,作为本实用新型的一种液态食品的热封机优选的,两个所述夹持板相对的一面均设置有防滑层。

[0009] 为了方便夹持板对包装袋口进行夹持,作为本实用新型的一种液态食品的热封机优选的,所述放置栏的高度低于包装袋的高度。

[0010] 为了方便控制多个电气设备,作为本实用新型的一种液态食品的热封机优选的,所述支架的内部安装有控制器。

[0011] 与现有技术相比,本实用新型的有益效果如下:

[0012] 本实用新型通过第一气缸、U型架、连杆、驱动板、齿轮以及夹持板的配合,可方便将需要封口的包装袋的袋口进行夹持,通过电推杆、安装板以及电热板的配合,可将夹持的

包装袋进行加热封口,通过夹持的方式,可以避免使用者手持包装袋被烫伤,从而达到了通过自动化设备将包装袋进行封口,防止使用者烫伤,安全性高的目的。

附图说明

[0013] 图1为本实用新型的整体结构图;

[0014] 图2为本实用新型的夹持板结构图;

[0015] 图3为本实用新型的电热板结构图。

[0016] 图中:1、底座;2、支架;3、第一气缸;4、U型架;5、连杆;6、驱动板;7、齿轮;8、夹持板;9、电推杆;10、矩形板;11、安装板;12、电热板;13、支撑块;14、第二气缸;15、放置栏;16、支撑板;17、控制器。

具体实施方式

[0017] 请参阅图1至图3,一种液态食品的热封机,包括底座1,底座1的上端面固定连接有呈“L”形的支架2,支架2的上端面安装有第一气缸3,第一气缸3的输出端贯穿支架2并固定连接有U型架4,U型架4的内部通过转轴活动连接有两个前后分布的连杆5,支架2内部的顶端固定连接有两个前后分布的呈倒“T”形的支撑板16,两个支撑板16之间通过轴承活动连接有两个左右分布且相互啮合的齿轮7,两个齿轮7的外壁均固定连接有驱动板6和夹持板8,两个连杆5的另一端均通过转轴分别于两个驱动板6活动连接。

[0018] 本实施例中:通过第一气缸3可以驱动U型架4移动,U型架4移动时可以拉动两个连杆5活动,两个连杆5活动时可以驱动两个驱动板6转动,两个驱动板6转动时可以驱动两个齿轮7相对转动,两个齿轮7相对转动时会驱动两个夹持板8开合运动,通过两个夹持板8的开合运动可方便将包装袋进行夹持。

[0019] 作为本实用新型的一种技术优化方案,两个夹持板8相背的一面均固定连接有矩形板10,两个矩形板10相背的一面均安装有电推杆9,两个电推杆9的输出端分别贯穿矩形板10并固定连接有安装板11,两个安装板11相对的一面均安装有电热板12。

[0020] 本实施例中:通过两个电推杆9可以驱动两个电热板12相对移动,从而方便将夹持的包装袋进行加热封口。

[0021] 作为本实用新型的一种技术优化方案,底座1的上端面固定连接有呈“U”形的支撑块13,支撑块13的内部安装有第二气缸14,第二气缸14的输出端贯穿支撑块13并固定连接有放置栏15。

[0022] 本实施例中:通过第二气缸14可以驱动放置栏15上下活动,将包装袋放置在放置栏15内部,使包装袋呈立起来的状态,然后通过第二气缸14推动放置栏15将包装袋的袋口移动至两个夹持板8之间,方便夹持板8对包装袋进行夹持。

[0023] 作为本实用新型的一种技术优化方案,两个夹持板8相对的一面均设置有防滑层。

[0024] 本实施例中:通过设置的防滑层可以防止夹持板8夹持包装袋的过程当中包装袋滑落。

[0025] 作为本实用新型的一种技术优化方案,放置栏15的高度低于包装袋的高度。

[0026] 本实施例中:通过使放置栏15的高度低于包装袋的高度,将包装袋口露出可以方便夹持板8对包装袋口进行夹持。

[0027] 作为本实用新型的一种技术优化方案,支架2的内部安装有控制器17。

[0028] 本实施例中:将控制器17与第一气缸3、第二气缸14以及电推杆9电性连接,使操作更加便捷。

[0029] 工作原理:使用时,首先将包装袋放置在放置栏15内部,使包装袋呈立起来的状态,然后通过第二气缸14推动放置栏15将包装袋的袋口移动至两个夹持板8之间,然后通过第一气缸3可以驱动U型架4移动,U型架4移动时可以拉动两个连杆5活动,两个连杆5活动时可以驱动两个驱动板6转动,两个驱动板6转动时可以驱动两个齿轮7相对转动,两个齿轮7相对转动时会驱动两个夹持板8开合运动,通过两个夹持板8的开合运动可方便将包装袋进行夹持,接着通过两个电推杆9可以驱动两个电热板12相对移动,从而方便将夹持的包装袋进行加热封口。

[0030] 以上仅为本实用新型的较佳实施例而已,并不用以限制本实用新型,凡在本实用新型的精神和原则之内所作的任何修改、等同替换和改进等,均应包含在本实用新型的保护范围之内。

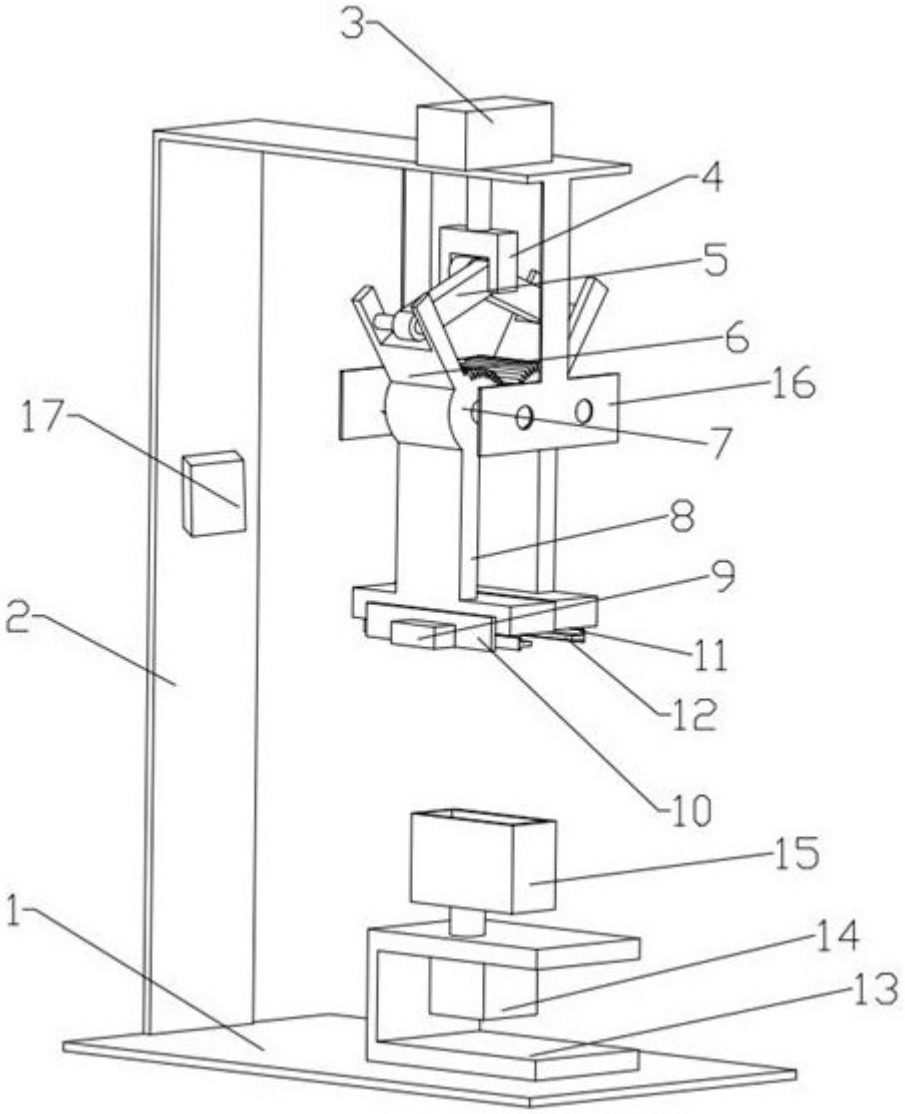

图 1

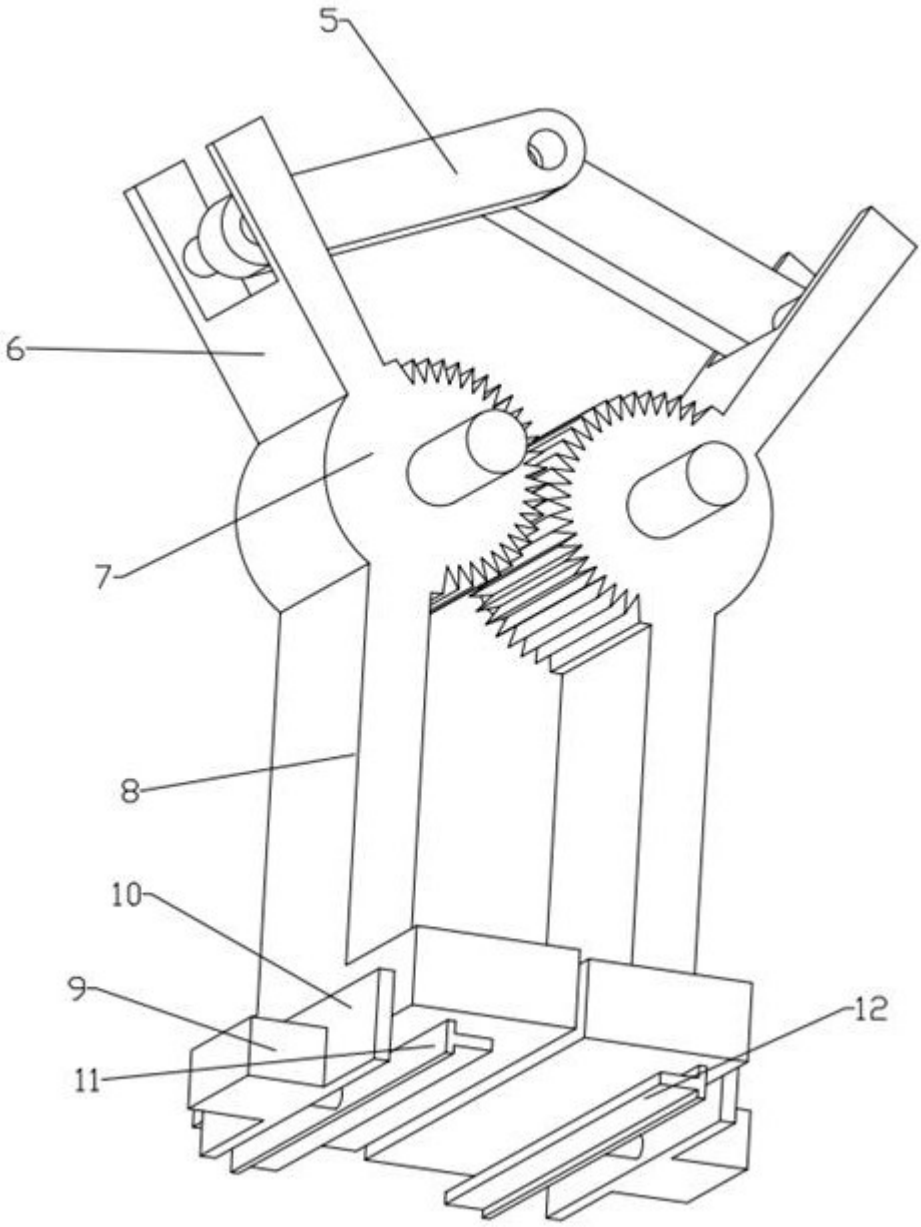

图 2

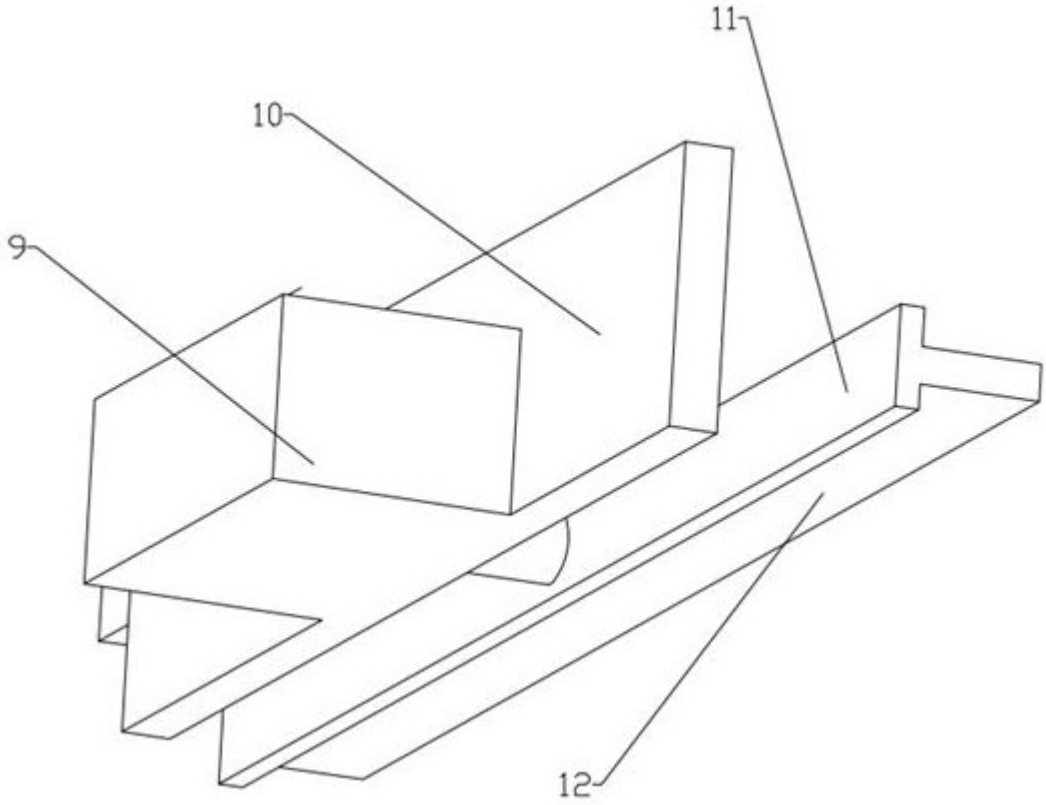

图 3