(19)国家知识产权局

(12)实用新型专利

(10)授权公告号 CN 222656348 U
(45)授权公告日 2025.03.25

(21)申请号 202421285025.6
(22)申请日 2024.06.06
(73)专利权人 广东永成隆有限公司
地址 515000 广东省汕头市金平区跃进路23号利鸿基中心大厦3幢B梯907房及1807房
(72)发明人 张学佳 陈嘉松 赖尔斌
(74)专利代理机构 汕头市潮睿专利事务有限公司 44230
专利代理师 卢梓雄
(51)Int.Cl.
A41D 1/04(2006.01)
A41D 15/00(2006.01)
A41D 27/10(2006.01)
A41D 27/20(2006.01)
A41D 27/28(2006.01)
A41D 27/08(2006.01)

权利要求书1页 说明书3页 附图5页

(54)实用新型名称

一种组合式短袖T恤

(57)摘要

本实用新型属于短袖技术领域,且公开了一种组合式短袖T恤,包括短袖本体,所述短袖本体的上部外侧固定设有第一袖口,所述第一袖口的外侧固定设有第一固定带,所述第一固定带的另一端转动设有限位卡槽,所述限位卡槽的内部可拆卸设有限位卡板,所述限位卡板的另一端转动设有第二固定带,所述第二固定带的外侧固定设有第二袖口,所述短袖本体的外侧开设有透气孔,所述短袖本体的上部外侧固定设有拉链,所述拉链的另一侧固定设有粘连布,且粘连布的外侧与透气孔粘合,所述第二袖口的外侧固定设有第三固定带,通过上述方案,解决了在穿着过程中无法根据使用需求对短袖进行长袖短袖进行切换,从而降低了衣服的利用率的问题。

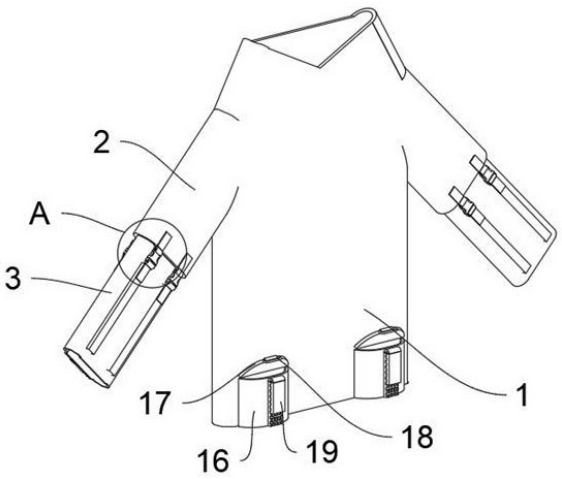

CN 222656348 U

1.一种组合式短袖T恤,包括短袖本体(1),其特征在于:所述短袖本体(1)的上部外侧固定设有第一袖口(2),所述第一袖口(2)的外侧固定设有第一固定带(4),所述第一固定带(4)的另一端转动设有限位卡槽(5),所述限位卡槽(5)的内部可拆卸设有限位卡板(6),所述限位卡板(6)的另一端转动设有第二固定带(7),所述第二固定带(7)的外侧固定设有第二袖口(3)。

2.根据权利要求1所述的一种组合式短袖T恤,其特征在于:所述短袖本体(1)的外侧开设有透气孔(15),所述短袖本体(1)的上部外侧固定设有拉链(13),所述拉链(13)的另一侧固定设有粘连布(14),且粘连布(14)的外侧与透气孔(15)粘合。

3.根据权利要求1所述的一种组合式短袖T恤,其特征在于:所述第二袖口(3)的外侧固定设有第三固定带(9),所述第三固定带(9)的另一端转动设有限位环(10)。

4.根据权利要求1所述的一种组合式短袖T恤,其特征在于:所述第二袖口(3)的外侧固定设有第四固定带(12),所述第四固定带(12)的顶端固定设有第一魔术贴(11),且第一魔术贴(11)的一端贯穿限位环(10)。

5.根据权利要求1所述的一种组合式短袖T恤,其特征在于:所述短袖本体(1)的下部外侧固定设有口袋(16),所述口袋(16)的外侧固定设有第二魔术贴(19)。

6.根据权利要求1所述的一种组合式短袖T恤,其特征在于:所述短袖本体(1)的下部外侧转动设有盖板(17),且盖板(17)的底端与口袋(16)的顶端贴合。

7.根据权利要求6所述的一种组合式短袖T恤,其特征在于:所述盖板(17)的外侧转动设有第三固定环(18),且第二魔术贴(19)贯穿第三固定环(18)。

8.根据权利要求1所述的一种组合式短袖T恤,其特征在于:所述第二袖口(3)的外侧固定设有装饰条(8),且装饰条(8)的顶端与第二固定带(7)的底端固定连接。

一种组合式短袖T恤

技术领域

[0001] 本实用新型属于短袖技术领域,具体是一种组合式短袖T恤。

背景技术

[0002] 但是现在的T恤结构比较单一,基本上只是纯粹的短袖T恤,不能满足一部分人的需求,若是可以改变T恤的结构就可以降低花费的服装成本,且一般T恤锁温性能较差且透气性不理想,影响穿着体验。

[0003] 同时申请号为201721098644.4的一种组合式短袖T恤,包括T恤本体、袖体、T恤加长体、圆领口,所述T恤本体的正面胸口位置设置有装饰物一和装饰物二,所述T恤本体的两侧肩位置设置有肩口毛粘棉,所述袖体粘贴在肩口毛粘棉上,所述袖体的肩顶内壁设置有肩口毛粘钉,所述T恤本体的领口设置为V字形,所述T恤本体的领口边设置有V领毛粘钉,所述圆领面粘贴在V领毛粘钉上,所述圆领面的内壁边缘设置有V领毛粘棉,所述T恤加长体外壁的顶部位置设置有T恤底锁边。本实用新型的T恤本体与其他结构衔接时,其衔接部位均采用毛粘钉与毛粘棉的组合方式连接,提高连接的牢固性,避免连接体从T恤本体上脱落而造成的尴尬,增强结构的美观性和实用性。

[0004] 然而在实施相关技术中发现上述存在以下问题:在穿着过程中无法根据使用需求对短袖进行长袖短袖进行切换,从而降低了衣服的利用率的问题,为此,我们提出了一种组合式短袖T恤。

实用新型内容

[0005] 为解决上述背景技术中提出的问题,本实用新型提供了一种组合式短袖T恤,具有在穿着过程中可以根据使用需求对短袖进行长袖短袖进行切换,从而提高了衣服的利用率的优点。

[0006] 为实现上述目的,本实用新型提供如下技术方案:一种组合式短袖T恤,包括短袖本体,所述短袖本体的上部外侧固定设有第一袖口,所述第一袖口的外侧固定设有第一固定带,所述第一固定带的另一端转动设有限位卡槽,所述限位卡槽的内部可拆卸设有限位卡板,所述限位卡板的另一端转动设有第二固定带,所述第二固定带的外侧固定设有第二袖口。

[0007] 优选地,所述短袖本体的外侧开设有透气孔,所述短袖本体的上部外侧固定设有拉链,所述拉链的另一侧固定设有粘连布,且粘连布的外侧与透气孔粘合。

[0008] 优选地,所述第二袖口的外侧固定设有第三固定带,所述第三固定带的另一端转动设有限位环。

[0009] 优选地,所述第二袖口的外侧固定设有第四固定带,所述第四固定带的顶端固定设有第一魔术贴,且第一魔术贴的一端贯穿限位环。

[0010] 优选地,所述短袖本体的下部外侧固定设有口袋,所述口袋的外侧固定设有第二魔术贴。

[0011] 优选地,所述短袖本体的下部外侧转动设有盖板,且盖板的底端与口袋的顶端贴合。

[0012] 优选地,所述盖板的外侧转动设有第三固定环,且第二魔术贴贯穿第三固定环。

[0013] 优选地,所述第二袖口的外侧固定设有装饰条,且装饰条的顶端与第二固定带的底端固定连接。

[0014] 与现有技术相比,本实用新型的有益效果如下:

[0015] 本实用新型通过设置第二袖口,在进行穿戴短袖本体时,将第一固定带外侧的限位卡槽与第二固定带外侧的限位卡板进行连接,从而达到将第一袖口与第二袖口进行连接的目的,从而达到在穿着过程中可以根据使用需求对短袖进行长袖短袖进行切换,从而提高了衣服的利用率的目的;

[0016] 2、本实用新型通过设置透气孔,在需要进行散热时,转动第五固定带外侧的粘连板,将粘连板与透气孔进行分离,通过透气孔进行通风散热,从而达到快速降温的目的。

附图说明

[0017] 图1为本实用新型整体结构示意图;

[0018] 图2为本实用新型侧面结构示意图;

[0019] 图3为本实用新型剖面结构示意图

[0020] 图4为本实用新型图1的A结构示意图;

[0021] 图5为本实用新型图3的B结构示意图。

[0022] 图中:1、短袖本体;2、第一袖口;3、第二袖口;4、第一固定带;5、限位卡槽;6、限位卡板;7、第二固定带;8、装饰条;9、第三固定带;10、限位环;11、第一魔术贴;12、第四固定带;13、拉链;14、粘连布;15、透气孔;16、口袋;17、盖板;18、第三固定环;19、第二魔术贴。

具体实施方式

[0023] 下面将结合本实用新型实施例中的附图,对本实用新型实施例中的技术方案进行清楚、完整地描述,显然,所描述的实施例仅仅是本实用新型一部分实施例,而不是全部的实施例。基于本实用新型中的实施例,本领域普通技术人员在没有做出创造性劳动前提下所获得的所有其他实施例,都属于本实用新型保护的范围。

[0024] 如图1至图5所示,本实用新型提供一种组合式短袖T恤,包括短袖本体1,在进行穿戴短袖本体1时,短袖本体1的上部外侧固定设有第一袖口2,第一袖口2的外侧固定设有第一固定带4,第一固定带4的另一端转动设有限位卡槽5,限位卡槽5的内部可拆卸设有限位卡板6,限位卡板6的另一端转动设有第二固定带7,第二固定带7的外侧固定设有第二袖口3,将第一固定带4的外侧的限位卡槽5与第二固定带7外侧的限位卡板6进行连接,从而达到将第一袖口2与第二袖口3进行连接的目的。

[0025] 具体的,短袖本体1的外侧开设有透气孔15,短袖本体1的上部外侧固定设有拉链13,拉链13的另一侧固定设有粘连布14,且粘连布14的外侧与透气孔15粘合,在大量出汗后需要进行散热时,拉动拉链13,将粘连布14进行拆除,从而通过透气孔15进行散热。

[0026] 进一步的,第二袖口3的外侧固定设有第三固定带9,第三固定带9的另一端转动设有限位环10,第一魔术贴11移动带动第三固定带9外侧的限位环10进行移动。

[0027] 再进一步的,第二袖口3的外侧固定设有第四固定带12,第四固定带12的顶端固定设有第一魔术贴11,且第一魔术贴11的一端贯穿限位环10,拉动第四固定带12顶端的第一魔术贴11。

[0028] 值得说明的是,短袖本体1的下部外侧固定设有口袋16,口袋16的外侧固定设有第二魔术贴19,将私人物品放置在口袋16的内部。

[0029] 值得注意的是,短袖本体1的下部外侧转动设有盖板17,转动盖板17,且盖板17的底端与口袋16的顶端贴合。

[0030] 值得介绍的是,盖板17的外侧转动设有第三固定环18,且第二魔术贴19贯穿第三固定环18,将第二魔术贴19贯穿第三固定环18,从而达到对口袋16进行固定的目的。

[0031] 值得强调的是,第二袖口3的外侧固定设有装饰条8,且装饰条8的顶端与第二固定带7的底端固定连接,装饰条8用来进行装饰。

[0032] 工作原理:根据使用需求在进行穿戴短袖本体1时,将第一固定带4的外侧的限位卡槽5与第二固定带7外侧的限位卡板6进行连接,从而达到将第一袖口2与第二袖口3进行连接的目的,装饰条8用来进行装饰,拉动第四固定带12顶端的第一魔术贴11,第一魔术贴11移动带动第三固定带9外侧的限位环10进行移动,从而达到对第二袖口3进行紧固的目的,在需要进行散热时,将拉链13进行拉开,将粘连布14进行拆除,通过透气孔15进行通风散热,转动盖板17,将私人物品放置在口袋16的内部,将第二魔术贴19贯穿第三固定环18,从而达到对口袋16进行固定的目的。

[0033] 需要说明的是,在本文中,诸如第一和第二等之类的关系术语仅仅用来将一个实体或者操作与另一个实体或操作区分开来,而不一定要求或者暗示这些实体或操作之间存在任何这种实际的关系或者顺序。而且,术语“包括”、“包含”或者其任何其他变体意在涵盖非排他性的包含,从而使得包括一系列要素的过程、方法、物品或者设备不仅包括那些要素,而且还包括没有明确列出的其他要素,或者是还包括为这种过程、方法、物品或者设备所固有的要素。

[0034] 尽管已经示出和描述了本实用新型的实施例,对于本领域的普通技术人员而言,可以理解在不脱离本实用新型的原理和精神的情况下可以对这些实施例进行多种变化、修改、替换和变型,本实用新型的范围由所附权利要求及其等同物限定。

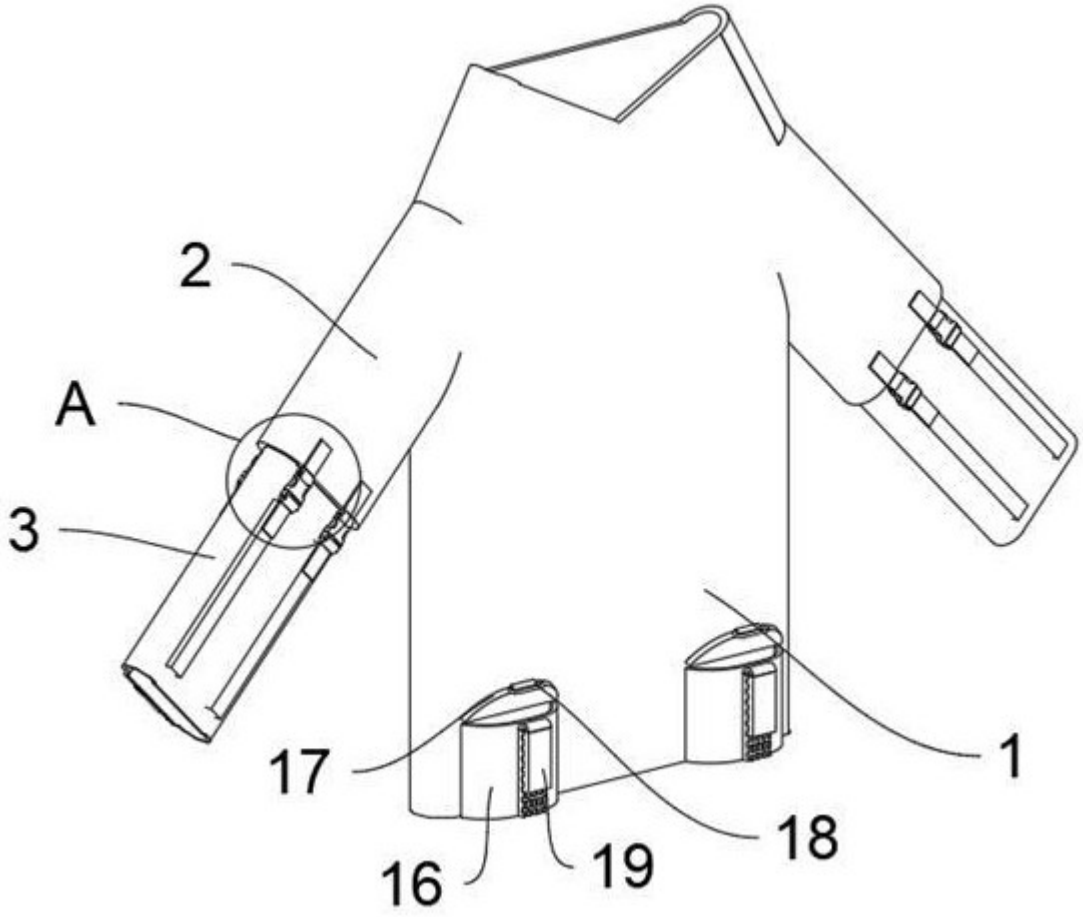

图 1

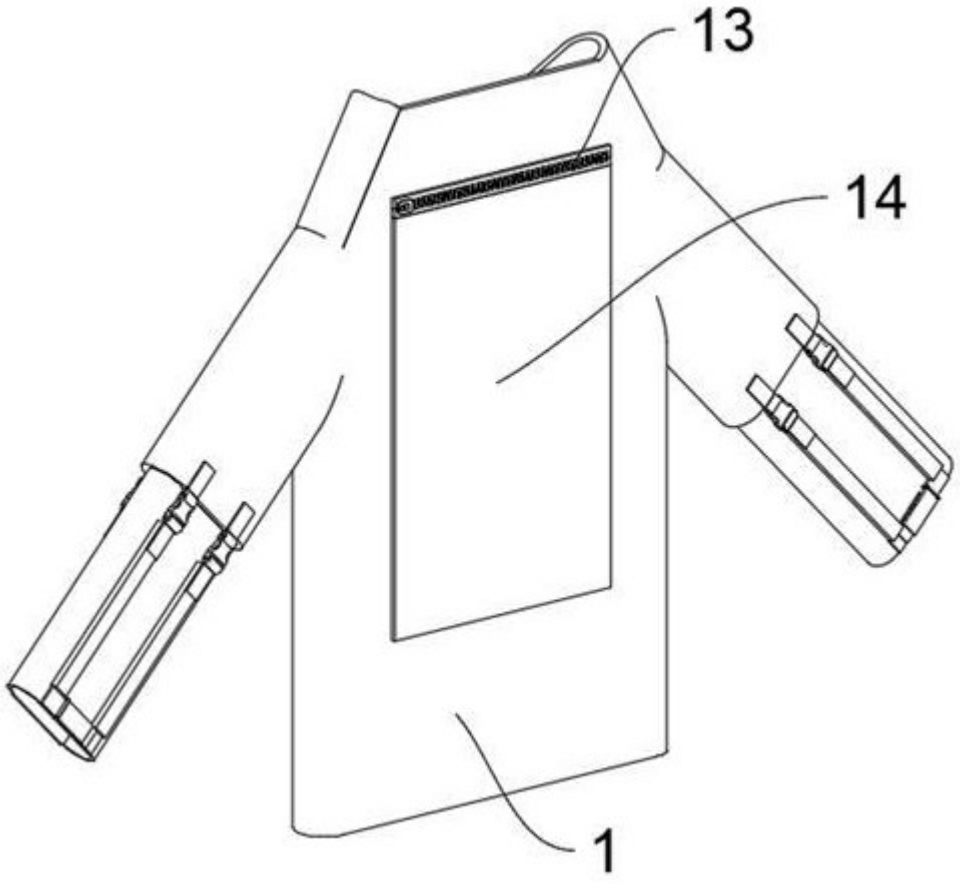

图 2

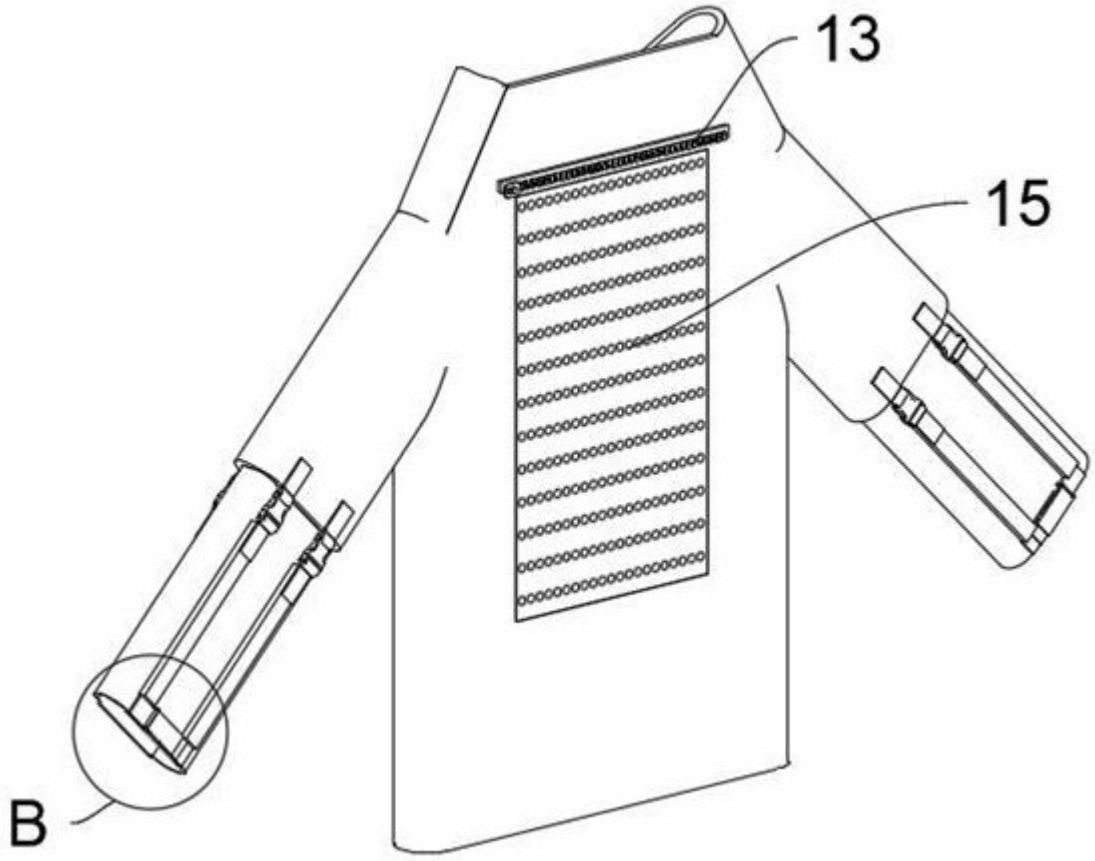

图 3

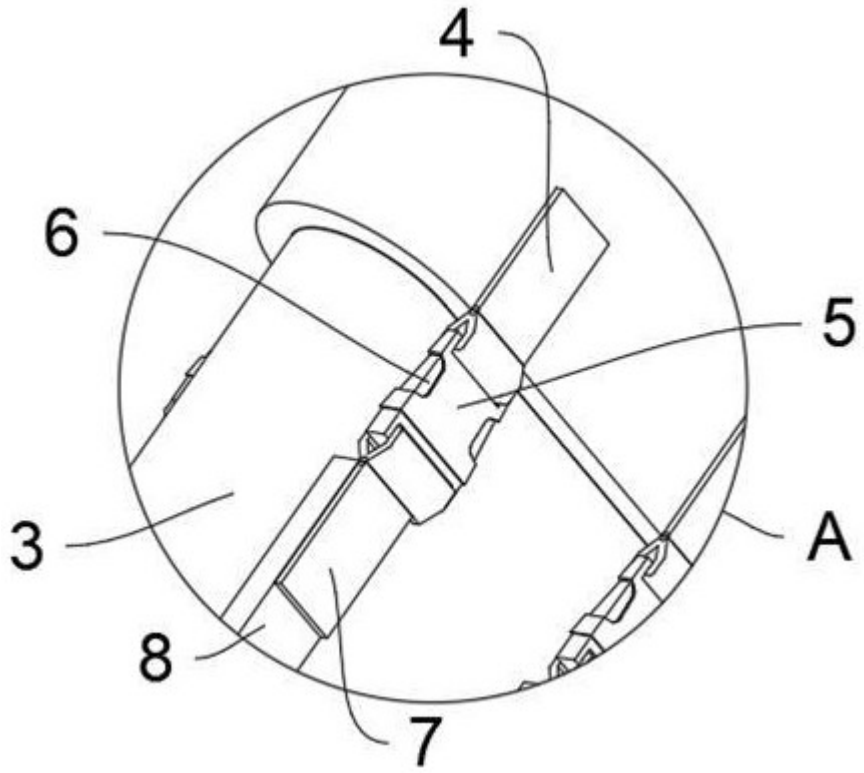

图 4

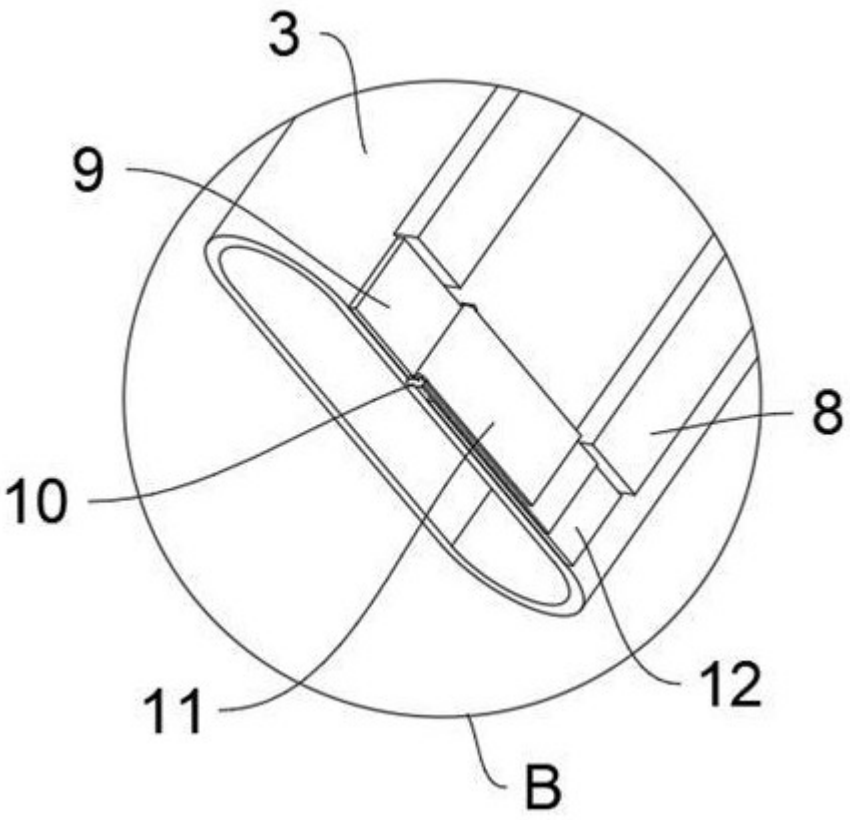

图 5