ÖZET

REHBERE KAYITLI OLMAYAN KİŞİLERLE ANLIK MESAJLAŞMA UYGULAMALARI ÜZERİNDEN İLETİŞİM KURULMASINI SAĞLAYAN BİR SİSTEM

Bu buluş, anlık mesajlaşma uygulaması (3) kullanıcılarının mobil cihazlarının rehberinde kayıtlı olmayan kişilerle anlık mesajlaşma uygulaması (3) üzerinden mesajlaşma başlatabildikleri bir sistem ile ilgilidir.

İSTEMLER

1. Kullanıcıların rehberinde kayıtlı olmasa bile kayıtlı olmayan kişilerle konuşma başlatabilmelerini sağlayan,

-üzerinde en az bir uygulama yürütebilen, dış sunucularla iletişim kurabilen ve kullanıcı tarafından uygulama ile iletişime girilmesini sağlayan en az bir girdi birimine sahip olan en az bir elektronik cihaz (2),

-elektronik cihaz (2) üzerinde yürütülen, kullanıcıların yazı, ses, görüntü içerikli mesajlaşma başlatabildikleri ve aynı içerikte başlatılan mesajlaşmaları alabildikleri en az bir anlık mesajlaşma uygulaması (3) ve

-elektronik cihazın (2) rehberinde kayıtlı olmayan kullanıcıların profil/kişi isimleri ve iletişim bilgilerinin yer aldığı en az bir veri tabanı (4) ve

-anlık mesajlaşma uygulaması (3) ve veri tabanı (4) ile iletişimde olan, anlık mesajlaşma uygulamasından (3) girilen isim bilgileri doğrultusunda veri tabanı (4) üzerinde alakalı kayıtları bulan ve anlık mesajlaşma uygulamasına (3) konuşma başlatması için gönderen en az bir sunucu (5) **ile karakterize edilen** bir sistem (1).

2. Kullanıcı ile iletişim kurabilen, kullanıcının mesajlaşma başlatmak istediği isim bilgilerini bir girdi birimi üzerinden girebildiği cep telefonu, akıllı telefon, tablet bilgisayar gibi bir cihaz olan elektronik cihaz (2) **ile karakterize edilen** İstem 1'deki gibi bir sistem (1).

3. Üzerinde çalışan anlık mesajlaşma uygulamasının (3) iletişimde olduğu veri tabanı (4) sayesinde cihazın rehberine kayıtlı olmayan kişiler ile de konuşma başlatılabilen elektronik cihaz (2) **ile karakterize edilen** İstem 1 veya 2'deki gibi bir sistem (1).

4. Elektronik cihaz (2) üzerinde çalışmak ve dış sunucular üzerinden diğer kullanıcılar ile iletişim kurmak için arama kısmından kişi isminin girilmesi ile çıkan kişilerden biri veya birkaçı ile mesajlaşma başlatabilmek üzere yapılandırılan anlık mesajlaşma uygulaması (3) **ile karakterize edilen** yukarıdaki istemlerden herhangi birindeki gibi bir sistem (1).

5. Girilen kişi bilgisini elektronik cihaz (2) ve sunucu (5) ile paylaşarak hem elektronik cihaz (2) rehberine kayıtlı kullanıcıları hem de elektronik cihaz (2) rehberine kayıtlı olmayan fakat veri tabanında (4) yer alan kullanıcıların bilgilerini kullanıcısı ile paylaşan anlık mesajlaşma uygulaması (3) **ile karakterize edilen** yukarıdaki istemlerden herhangi birindeki gibi bir sistem (1).

6. Bir değişim (exchange) veri tabanı olup çoğunlukla bir kurum çalışanlarının isim, soy isim, bölüm ve iletişim bilgilerinin yer aldığı bir depolama birimi olan veri tabanı (4) **ile karakterize edilen** yukarıdaki istemlerden herhangi birindeki gibi bir sistem (1).

7. Anlık mesajlaşma uygulaması (3) üzerinden girilen kişi arama isteklerini veri tabanında (4) sorgulayan ve bulduğu sonuçları anlık mesajlaşma uygulamasına geri dönen sunucu (5) **ile karakterize edilen** yukarıdaki istemlerden herhangi birindeki gibi bir sistem (1).

8. Kullanıcının anlık mesajlaşma uygulamasının (3) arama kısmından konuşma başlatmak istediği kişinin ismini girmesinin ardından yazılan her harfle beraber veri tabanında (4) sorgulama yapan ve her harf değişiminde güncel listeyi veri tabanından (4) dinamik olarak çeken sunucu (5) **ile karakterize edilen** yukarıdaki istemlerden herhangi birindeki gibi bir sistem (1).

9. Veri tabanında (4) her harf değişiminde yaptığı sorgulama ile gelen dinamik listeyi anlık mesajlaşma uygulaması (3) üzerinden kullanıcı ile paylaşan

sunucu (5) **ile karakterize edilen** yukarıdaki istemlerden herhangi birindeki gibi bir sistem (1).

10. Veri tabanından (4) sorgulayarak elde ettiği arama sonuçları tercihen anlık mesajlaşma uygulamasının (3) arama kısmından kullanıcı ile paylaşan sunucu (5) **ile karakterize edilen** yukarıdaki istemlerden herhangi birindeki gibi bir sistem (1).

TARİFNAME

REHBERE KAYITLI OLMAYAN KİŞİLERLE ANLIK MESAJLAŞMA UYGULAMALARI ÜZERİNDEN İLETİŞİM KURULMASINI SAĞLAYAN BİR SİSTEM

Teknik Alan

Bu buluş, anlık mesajlaşma uygulaması kullanıcılarının mobil cihazlarının rehberinde kayıtlı olmayan kişilerle anlık mesajlaşma uygulaması üzerinden mesajlaşma başlatabildikleri bir sistem ile ilgilidir.

Önceki Teknik

Akıllı telefon ya da cep telefonu olabilen mobil cihazlar üzerinde en sık kullanılan mobil uygulamalardan biri anlık mesajlaşma uygulamalarıdır. Anlık mesajlaşma uygulamaları üzerinden kullanıcılar birbirleri ile yazı, ses, görüntü içeren mesajlar göndererek iletişime geçmektedirler. Fakat mobil cihazın rehberinde kayıtlı olmayan kişiler ile anlık mesajlaşma uygulaması üzerinden mesajlaşma başlatılamamakta, bilinmeyen kişinin rehbere kayıt edilmesi gerekmektedir. Bu nedenle günümüzde kişinin mobil cihazı rehberine kayıtlı olmasa bile anlık mesajlaşma uygulaması üzerinden kayıtlı olmayan kişilerle konuşma başlatılmasını sağlayan bir çözüne ihtiyaç duyulmaktadır.

WO2016181338 sayılı uluslararası patent dokümanında kullanıcıların kişi listeleri üzerinde arama, puanlama yapabildikleri bir sistemden bahsedilmektedir. Söz konusu buluşta, kullanıcılar kontaklarını yönetebilmektedir. Ayrıca bu buluşta kullanıcılar çeşitli kriterlere (kim olduklarını bildiği, ortak ilgili alana, kullanıcı cihazının yakınında bulunanlara, sıkça çevrilen numaralara ve internetten yapılan aramalara vb.) göre kontakları sıralayabilmekte veya puanlayabilmektedir. Ayrıca bu sistemde ulaşılamayan kullanıcıların bilgilerine de başka dış kaynaklardan/veri

tabanlarından aranabilmektedir (search). Buluşun bir uygulamasında, kullanıcının elektronik cihazında kontak yöneticisi yer almaktadır. Kontak yöneticisi ile kullanıcının kişi listesinde yer almayan ve/veya eksik bilgiyle yer alan kişilerle de kontak kurabilmesi sağlanabilmektedir. Kontak yöneticisi sayesinde kişi listesinde yer almayan kişinin iletişim bilgisi üçüncü parti tarafından ilgili kullanıcıya ulaştırılmaktadır.

Buluşun Kısa Açıklaması

Bu buluşun amacı, anlık mesajlaşma uygulaması kullanıcılarının mobil cihazlarının rehberinde kayıtlı olmayan kişilerle anlık mesajlaşma uygulaması üzerinden iletişim kurdukları bir sistem gerçekleştirmektir.

Buluşun Ayrıntılı Açıklaması

Bu buluşun amacına ulaşmak için gerçekleştirilen "Rehbere Kayıtlı Olmayan Kişilerle Anlık Mesajlaşma Uygulamaları Üzerinden İletişim Kurulmasını Sağlayan Bir Sistem" ekli şekilde gösterilmiş olup, bu şekil;

Şekil-1 Buluş konusu rehbere kayıtlı olmayan kişilerle anlık mesajlaşma uygulamaları üzerinden iletişim kurulmasını sağlayan bir sistemin şematik bir görünüşüdür.

Şekilde yer alan parçalar tek tek numaralandırılmış olup, bu numaraların karşılıkları aşağıda verilmiştir.

1. Sistem
2. Elektronik cihaz
3. Anlık mesajlaşma uygulaması
4. Veri tabanı
5. Sunucu

Kullanıcıların rehberinde kayıtlı olmasa bile kayıtlı olmayan kişilerle konuşma başlatabilmelerini sağlayan buluş konusu sistem (1),

-üzerinde en az bir uygulama yürütebilen, dış sunucularla iletişim kurabilen ve kullanıcı tarafından uygulama ile iletişime girilmesini sağlayan en az bir girdi birimine sahip olan en az bir elektronik cihaz (2),

-elektronik cihaz (2) üzerinde yürütülen, kullanıcıların yazı, ses, görüntü içerikli mesajlaşma başlatabildikleri ve aynı içerikte başlatılan mesajlaşmaları alabildikleri en az bir anlık mesajlaşma uygulaması (3),

-elektronik cihazın (2) rehberinde kayıtlı olmayan kullanıcıların profil/kişi isimleri ve iletişim bilgilerinin yer aldığı en az bir veri tabanı (4) ve

-anlık mesajlaşma uygulaması (3) ve veri tabanı (4) ile iletişimde olan, anlık mesajlaşma uygulamasından (3) girilen isim bilgileri doğrultusunda veri tabanı (4) üzerinde alakalı kayıtları bulan ve anlık mesajlaşma uygulamasına (3) konuşma başlatması için gönderen en az bir sunucu (5) içermektedir.

Buluş konusu sistemde (1) yer alan elektronik cihaz (2), kullanıcı ile iletişim kurabilen, kullanıcının mesajlaşma başlatmak istediği isim bilgilerini bir girdi birimi üzerinden girebildiği cep telefonu, akıllı telefon, tablet bilgisayar gibi bir cihazdır. Elektronik cihaz (2) üzerinde çalışan anlık mesajlaşma uygulamasının (3) iletişimde olduğu veri tabanı (4) sayesinde elektronik cihazın rehberine kayıtlı olmayan kişiler ile de konuşma başlatılabilmektedir.

Anlık mesajlaşma uygulaması (3) elektronik cihaz (2) üzerinde çalışmak ve dış sunucular üzerinden diğer kullanıcılar ile iletişim kurmak için arama kısmından kişi isminin girilmesi ile çıkan kişilerden biri veya birkaçı ile mesajlaşma başlatabilmek üzere yapılandırılmaktadır. Anlık mesajlaşma uygulaması (3) girilen kişi bilgisini elektronik cihaz (2) ve sunucu (5) ile paylaşarak hem elektronik cihaz (2) rehberine kayıtlı kullanıcıları hem de elektronik cihaz (2) rehberine kayıtlı olmayan fakat veri tabanında (4) yer alan kullanıcıların bilgilerini kullanıcısı ile paylaşmaktadır.

Buluşun tercih edilen uygulamasında veri tabanı (4) bir değişim (exchange) veri tabanı olup çoğunlukla bir kurum çalışanlarının isim, soy isim, bölüm ve iletişim bilgilerinin yer aldığı bir depolama birimidir. Anlık mesajlaşma uygulaması (3) üzerinden girilen kişi bilgileri doğrultusunda sunucu (5) veri tabanında (4) sorgulama yapmaktadır. Veri tabanı (4) yapılan arama sonucunu sunucu (5) ile paylaşmakta ve anlık mesajlaşma uygulaması (3) üzerinde gösterilmesini sağlamaktadır.

Buluşta sunucu (5) anlık mesajlaşma uygulaması (3) üzerinden girilen kişi arama isteklerini veri tabanında (4) sorgulayan ve bulduğu sonuçları anlık mesajlaşma uygulamasına geri dönen birimdir. Sunucu (5) kullanıcının anlık mesajlaşma uygulamasının (3) arama kısmından konuşma başlatmak istediği kişinin ismini girmesinin ardından yazılan her harfle beraber veri tabanında sorgulama yapmakta ve her harf değişiminde güncel listeyi veri tabanından (4) dinamik olarak çekmektedir. Sunucu (5) veri tabanında (4) her harf değişiminde yaptığı sorgulama ile gelen dinamik listeyi anlık mesajlaşma uygulaması (3) üzerinden kullanıcı ilet paylaşmaktadır. Sunucu (5) veri tabanından (4) sorgulayarak elde ettiği arama sonuçları tercihen anlık mesajlaşma uygulamasının (3) arama kısmından kullanıcı ile paylaşmaktadır.

Buluş konusu sistemde (1) anlık mesajlaşma uygulaması (3) tercihen bir kurum içerisinde kullanılmakta ve her çalışandan bu uygulamayı yüklemesi beklenmektedir. Kullanıcı anlık mesajlaşma (3) uygulaması arama kısmından konuşma başlatmak istediği kişinin harflerini girmeye başladıkça, sunucu (5) veri tabanından (4) dinamik olarak sorguladığı kişilerin bilgilerin anlık mesajlaşma uygulamasının arama kısmına dönmektedir. Bu sayede kullanıcı elektronik cihazın (2) rehberinde kayıtlı olmayan firma çalışanları ile de konuşma başlatabilmektedir.

Buluş konusu sistem (1) sayesinde kullanıcıların mobil cihazları üzerinde koşan, çalışanların birbirleriyle anlık olarak haberleşmelerini sağlayan anlık mesajlaşma

uygulamaları (3) üzerinde mobil cihazda kayıtlı olmayan kullanıcılar ile mesajlaşma başlatılabilecektir. Buluş konusu sistem (1) sayesinde firma içerisinde sohbet (chat) programlarına gerek kalmayacak olup anlık mesajlaşma uygulamaları (3) üzerinden çalışanlar birbirleri ile mesajlaşabileceklerdir. Böylelikle sohbet programlarına ödenen maliyetlerden tasarruf sağlanabilecektir.

Bu temel kavramlar etrafında, buluş konusu rehbere kayıtlı olmayan kişilerle anlık mesajlaşma uygulamaları üzerinden iletişim kurulmasını sağlayan bir sistem (1) ile ilgili çok çeşitli uygulamaların geliştirilmesi mümkün olup, buluş burada açıklanan örneklerle sınırlandırılamaz, esas olarak istemlerde belirtildiği gibidir.
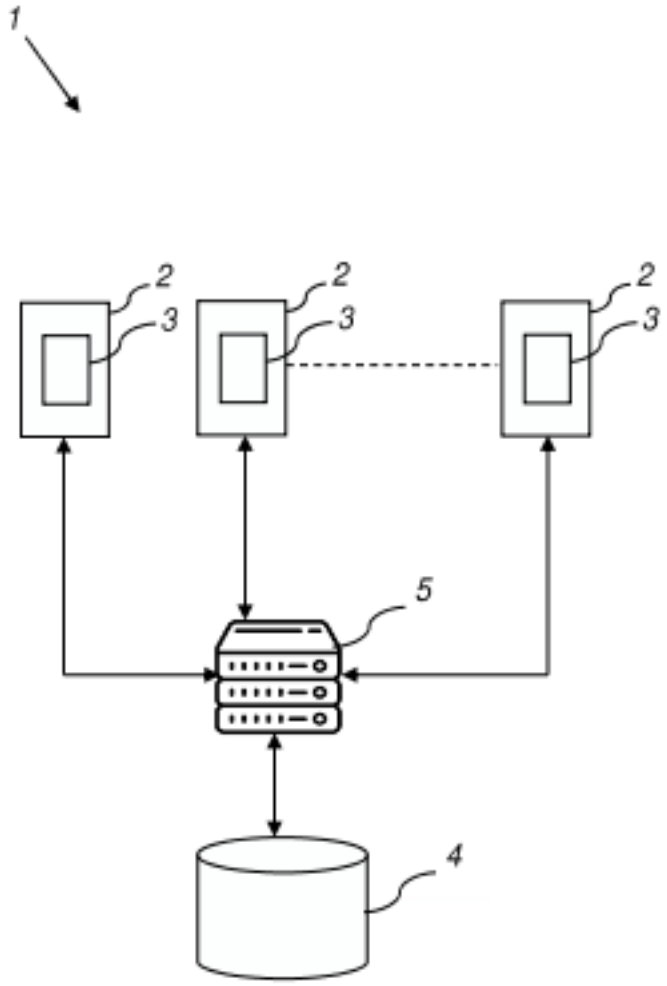
Şekil 1