(19)中华人民共和国国家知识产权局

(12)实用新型专利

(10)授权公告号 CN 202948818 U
(45)授权公告日 2013.05.22

(21)申请号 201220718881.7

(22)申请日 2012.12.24

(73)专利权人 保定天威保变电气股份有限公司
地址 071051 河北省保定市天威西路2222号

(72)发明人 李金辉 刘荣 张小刚 田小静 张海栓 杜君妮

(74)专利代理机构 唐山顺诚专利事务所 13106
代理人 于文顺

(51)Int.Cl.
H01F 27/26(2006.01)

权利要求书1页 说明书2页 附图1页

(54)实用新型名称

一种大型变压器的铁心夹件绝缘结构

(57)摘要

本实用新型涉及一种大型变压器的铁心夹件绝缘结构，属于变压器技术领域。技术方案是：包含绝缘纸板条(1)、绝缘纸板(2)和绝缘垫块(3)，若干个绝缘垫块纵向平行排列，两个绝缘垫块之间通过绝缘纸板条连接，绝缘纸板条的一面粘贴绝缘垫块，另一面粘贴缘绝纸板。所述绝缘垫块为层压木或层压纸板制成的绝缘垫块，宽度为30～50毫米；所述绝缘纸板条的截面长乘宽为4～6×10～15毫米。本实用新型有益效果是：容易加工，结构简单，在保证铁心叠片与铁心夹件绝缘的同时。能有效的防止因铁轭末级片夹不紧而引起上铁轭末级片上窜或下铁轭末级片下沉造成的铁心多点接地。

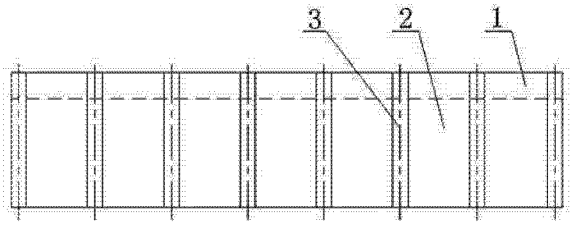

CN 202948818 U

1. 一种大型变压器的铁心夹件绝缘结构，其特征在于：包含绝缘纸板条（1）、绝缘纸板（2）和绝缘垫块（3），若干个绝缘垫块纵向平行排列，两个绝缘垫块之间通过绝缘纸板条连接，绝缘纸板条的一面粘贴绝缘垫块，另一面粘贴绝缘纸板。

2. 根据权利要求 1 所述的一种大型变压器的铁心夹件绝缘结构，其特征在于：所述绝缘垫块为层压木或层压纸板制成的绝缘垫块，宽度为 30 ～ 50 毫米；所述绝缘纸板条的截面长乘宽为 4 ～ 6×10 ～ 15 毫米。

一种大型变压器的铁心夹件绝缘结构

技术领域

[0001] 本实用新型涉及一种大型变压器的铁心夹件绝缘结构，属于变压器技术领域。

背景技术

[0002] 目前，大型变压器中，为了使铁心叠片和铁心夹件绝缘，同时能保证铁轭末级片有效的夹紧 ，在铁心叠片和夹件间放置夹件绝缘，夹件绝缘同时起着夹紧铁心叠片和绝缘铁心叠片和夹件的作用。但经常在由于多种原因造成铁轭末级片夹不紧而引起上铁轭末级片上窜或下铁轭末级片下沉造成的铁心多点接地。

实用新型内容

[0003] 本实用新型目的是提供一种大型变压器的铁心夹件绝缘结构，容易加工，结构简单，在保证铁心叠片与铁心夹件绝缘的同时，能有效的防止因铁心夹不紧而引起上铁轭末级片上窜或下铁轭末级片下沉造成的铁心多点接地，解决背景技术存在的上述问题。

[0004] 本实用新型的技术方案是：一种大型变压器的铁心夹件绝缘结构，包含绝缘纸板条、绝缘纸板和绝缘垫块，若干个绝缘垫块纵向平行排列，两个绝缘垫块之间通过绝缘纸板条连接，绝缘纸板条的一面粘贴绝缘垫块，另一面粘贴绝缘纸板。

[0005] 所述绝缘垫块为层压木或层压纸板制成的绝缘垫块，宽度为 30 ～ 50 毫米；所述绝缘纸板条的截面长乘宽为 4 ～ 6×10 ～ 15 毫米。

[0006] 本实用新型有益效果是：容易加工，结构简单，在保证铁心叠片与铁心夹件绝缘的同时。能有效的防止因铁轭末级片夹不紧而引起上铁轭末级片上窜或下铁轭末级片下沉造成的铁心多点接地。

附图说明

[0007] 图 1 是本实用新型实施例示意图；

[0008] 图 2 是本实用新型实施例侧视示意图；

[0009] 图中：绝缘纸板条 1、绝缘纸板 2、绝缘垫块 3。

具体实施方式

[0010] 以下结合附图，通过实施例对本实用新型做进一步说明。

[0011] 一种大型变压器的铁心夹件绝缘结构，包含绝缘纸板条 1、绝缘纸板 2 和绝缘垫块 3，若干个绝缘垫块纵向平行排列，两个绝缘垫块之间通过绝缘纸板条连接，绝缘纸板条的一面粘贴绝缘垫块，另一面粘贴绝缘纸板。

[0012] 所述绝缘垫块为层压木或层压纸板制成的绝缘垫块，宽度为 30 ～ 50 毫米；所述绝缘纸板条的截面长乘宽为 4 ～ 6×10 ～ 15 毫米。

[0013] 装配时，绝缘垫块的侧面紧贴夹件腹板， 上部夹件绝缘的绝缘纸板条朝上，边缘与铁轭末级铁的下端平齐；下部夹件绝缘的绝缘纸板条朝下，下部夹件绝缘的上边缘与铁

轭末级铁的上端平齐。

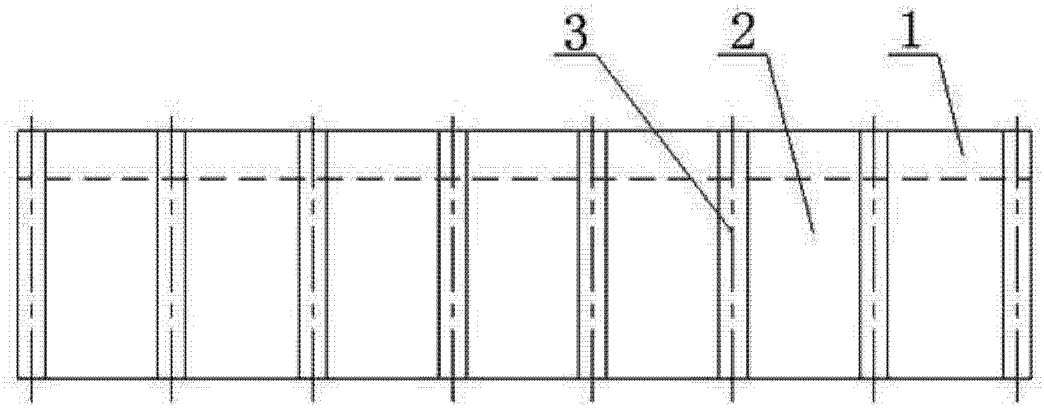

图 1

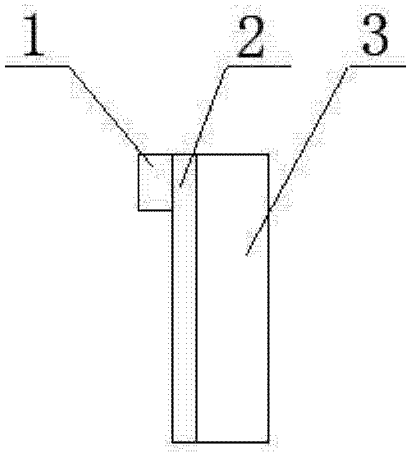

图 2