(19)中华人民共和国国家知识产权局

(12)实用新型专利

(10)授权公告号 CN 208897481 U
(45)授权公告日 2019.05.24

(21)申请号 201821483484.X

(22)申请日 2018.09.11

(73)专利权人 天津华江包装材料有限公司
地址 300457 天津市滨海新区经济技术开发区(南港工业区)中区轻四街600号

(72)发明人 孙亮

(74)专利代理机构 天津市尚仪知识产权代理事务所(普通合伙) 12217
代理人 高正方

(51)Int.Cl.
B65B 51/14(2006.01)
B65B 59/00(2006.01)

权利要求书1页 说明书3页 附图1页

(54)实用新型名称

一种新型包装袋生产用固定封口装置

(57)摘要

本实用新型公开了一种新型包装袋生产用固定封口装置,包括工作台,所述工作台上端设置有龙门架,所述龙门架中间设置有贯穿的导柱,所述导柱外侧套装有回程弹簧,所述导柱下端连接有滑动块,所述滑动块两端设置有滑轮,所述滑轮卡放在龙门架上的滑轨内,所述工作台上端设置有封口凹陷,所述滑动块下端设置有封口压条,所述封口压条通过固定螺栓固定安装在滑动块上,本实用新型通过驱动轮来驱动滑动块上下移动,可以自动进行按压与抬起,将包装袋放置在工作台上即可进行固定封口操作,操作方便快捷,减少了人工封口过程的繁琐操作,封口压条为可拆卸的设计,方便更换进行不同尺寸与形状的封口操作,提高了包装袋生产的效率,值得推广。

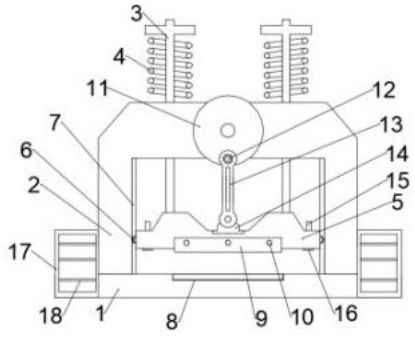

CN 208897481 U

1.一种新型包装袋生产用固定封口装置,包括工作台(1),所述工作台(1)上端设置有龙门架(2),其特征在于:所述龙门架(2)中间设置有贯穿的导柱(3),所述导柱(3)外侧套装有回程弹簧(4),所述导柱(3)下端连接有滑动块(5),所述滑动块(5)两端设置有滑轮(6),所述滑轮(6)卡放在龙门架(2)上的滑轨(7)内,所述工作台(1)上端设置有封口凹陷(8),所述滑动块(5)下端设置有封口压条(9),所述封口压条(9)通过固定螺栓(10)固定安装在滑动块(5)上,所述龙门架(2)上设置有驱动轮(11),所述驱动轮(11)通过电机驱动,所述驱动轮(11)上设置有偏心轴(12),所述偏心轴(12)通过连杆(13)与滑动块(5)连接在一起,所述连杆(13)与滑动块(5)连接部设置有万向轴(14)。

2.根据权利要求1所述的一种新型包装袋生产用固定封口装置,其特征在于:所述滑动块(5)两端设置有限位螺栓(15),所述限位螺栓(15)下端设置有橡胶垫层(16)。

3.根据权利要求1所述的一种新型包装袋生产用固定封口装置,其特征在于:所述工作台(1)两端设置有储物架(17),所述储物架(17)上设置有若干个储物栅格(18)。

4.根据权利要求1所述的一种新型包装袋生产用固定封口装置,其特征在于:所述封口压条(9)下端延伸出滑动块(5)的长度小于封口凹陷(8)的深度。

一种新型包装袋生产用固定封口装置

技术领域

[0001] 本实用新型涉及包装袋技术领域，具体为一种新型包装袋生产用固定封口装置。

背景技术

[0002] 包装袋是指用于包装各种用品的袋子，使货物在生产流通过程中方便运输，容易存储。广泛用于日常生活和工业生产中。实际数字显示，有80%使用后的塑料袋，最终与一般垃圾一样被运至垃圾堆田区处理，仅有百分之七的塑料被回收循环使用。复合软包装材料最终要制成各种包装袋才可以使用。制袋有两种方式，一种是包装使用厂家采用卷膜在自动包装机上灌装，并成型包装成为各种包装袋；另外一种是由于制袋机制成各种包装袋后再装填内容物。

[0003] 申请号为CN201020117928.5，名称为一种包装袋固定封口装置的实用新型专利，包括包装袋和与包装袋方便连接的封口装置，所述的封口装置由：固定口、固定口封口盖和包装袋连接套，固定口封口盖与包装袋连接套的内腔构成封口插接结构，包装袋连接套上设置有用于包装袋开口使用的齿牙，包装袋连接套与固定口构成紧密套装结构。该实用新型的有益效果是，结构简单，使用方便，不仅可实现包装袋的方便开启和封闭，同时方便包装袋内储存的被包装物的取出。

[0004] 但是在使用的时候，当对包装袋进行封口的时候，手动操作十分复杂繁琐，造成了很多的人力物力损耗，因此设计了一种新型包装袋生产用固定封口装置。

发明内容

[0005] 为了克服现有技术方案的不足，本实用新型提供一种新型包装袋生产用固定封口装置，能有效的解决背景技术提出的问题。

[0006] 本实用新型解决其技术问题所采用的技术方案是：

[0007] 一种新型包装袋生产用固定封口装置，包括工作台，所述工作台上端设置有龙门架，所述龙门架中间设置有贯穿的导柱，所述导柱外侧套装有回程弹簧，所述导柱下端连接有滑动块，所述滑动块两端设置有滑轮，所述滑轮卡放在龙门架上的滑轨内，所述工作台上端设置有封口凹陷，所述滑动块下端设置有封口压条，所述封口压条通过固定螺栓固定安装在滑动块上，所述龙门架上设置有驱动轮，所述驱动轮通过电机驱动，所述驱动轮上设置有偏心轴，所述偏心轴通过连杆与滑动块连接在一起，所述连杆与滑动块连接部设置有万向轴。

[0008] 进一步地，所述滑动块两端设置有限位螺栓，所述限位螺栓下端设置有橡胶垫层。

[0009] 进一步地，所述工作台两端设置有储物架，所述储物架上设置有若干个储物栅格。

[0010] 进一步地，所述封口压条下端延伸出滑动块的长度小于封口凹陷的深度。

[0011] 与现有技术相比，本实用新型的有益效果是：

[0012] 本实用新型通过驱动轮来驱动滑动块上下移动，可以自动进行按压与抬起，将包装袋放置在工作台上即可进行固定封口操作，操作方便快捷，减少了人工封口过程的繁琐

操作，封口压条为可拆卸的设计，方便更换进行不同尺寸与形状的封口操作，提高了包装袋生产的效率，值得推广。

附图说明

[0013] 图1为本实用新型的整体结构示意图。

[0014] 图中标号：

[0015] 1-工作台，2-龙门架，3-导柱，4-回程弹簧，5-滑动块，6-滑轮，7-滑轨，8-封口凹陷，9-封口压条，10-固定螺栓，11-驱动轮，12-偏心轴，13-连杆，14-万向轴，15-限位螺栓，16-橡胶垫层，17-储物架，18-储物栅格。

具体实施方式

[0016] 下面将结合本实用新型实施例中的附图，对本实用新型实施例中的技术方案进行清楚、完整地描述，显然，所描述的实施例仅仅是本实用新型一部分实施例，而不是全部的实施例。基于本实用新型中的实施例，本领域普通技术人员在没有做出创造性劳动前提下所获得的所有其他实施例，都属于本实用新型保护的范围。

[0017] 如图1所示，本实用新型提供了一种新型包装袋生产用固定封口装置，包括工作台1，所述工作台1上端设置有龙门架2，所述龙门架2中间设置有贯穿的导柱3，所述导柱3外侧套装有回程弹簧4，所述导柱3下端连接有滑动块5，所述滑动块5两端设置有滑轮6，所述滑轮6卡放在龙门架2上的滑轨7内，所述工作台1上端设置有封口凹陷8，所述滑动块5下端设置有封口压条9，所述封口压条9通过固定螺栓10固定安装在滑动块5上，所述龙门架2上设置有驱动轮11，所述驱动轮11通过电机驱动，所述驱动轮11上设置有偏心轴12，所述偏心轴12通过连杆13与滑动块5连接在一起，所述连杆13与滑动块5连接部设置有万向轴14；

[0018] 本实用新型的工作原理为：在使用的时候，龙门架2支撑起来，在龙门架2下端设置了滑动块5，滑动块5通过导柱6导向，可以在竖直方向上移动，滑轮6插入到滑轨7内部，方便滑动块5的上下移动，开启电机之后，电机转动，输出轴带动驱动轮11转动，驱动轮11转动之后偏心轴12转动，通过连杆13传动带动滑动块5上下移动，使得滑动块5往复运动，将下端的封口压条9带动不断的向下进行按压，将包装袋放置在封口凹陷8内部，对包装袋进行按压封口操作，工作人员只需要将包装袋放置在封口凹陷8的部位就可完成封口操作，减轻了繁琐的操作。

[0019] 作为优选的实施方式，所述滑动块5两端设置有限位螺栓15，所述限位螺栓15下端设置有橡胶垫层16，可以调节限位螺栓15的长度，避免过度向下移动。

[0020] 作为优选的实施方式，所述工作台1两端设置有储物架17，所述储物架17上设置有若干个储物栅格18，方便放置包装袋。

[0021] 作为优选的实施方式，所述封口压条9下端延伸出滑动块5的长度小于封口凹陷8的深度，避免下端磕碰导致封口压条9损坏。

[0022] 综上所述，本实用新型的主要特点在于：

[0023] 本实用新型通过驱动轮来驱动滑动块上下移动，可以自动进行按压与抬起，将包装袋放置在工作台上即可进行固定封口操作，操作方便快捷，减少了人工封口过程的繁琐操作，封口压条为可拆卸的设计，方便更换进行不同尺寸与形状的封口操作，提高了包装袋

生产的效率，值得推广。

[0024] 对于本领域技术人员而言，显然本实用新型不限于上述示范性实施例的细节，而且在不背离本实用新型的精神或基本特征的情况下，能够以其他的具体形式实现本实用新型。因此，无论从哪一点来看，均应将实施例看作是示范性的，而且是非限制性的，本实用新型的范围由所附权利要求而不是上述说明限定，因此旨在将落在权利要求的等同要件的含义和范围内的所有变化囊括在本实用新型内。不应将权利要求中的任何附图标记视为限制所涉及的权利要求。

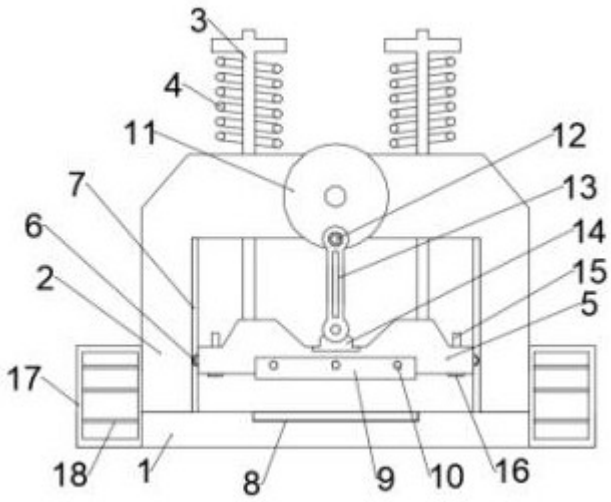

图1