(19)中华人民共和国国家知识产权局

(12)实用新型专利

(10)授权公告号 CN 203161585 U
(45)授权公告日 2013.08.28

(21)申请号 201320183027.X

(22)申请日 2013.04.03

(73)专利权人 慈溪市荣锋电器有限公司
地址 315332 浙江省慈溪市附海镇花塘村

(72)发明人 王剑锋

(51)Int.Cl.
F04D 25/08(2006.01)

权利要求书1页 说明书1页 附图2页

(54)实用新型名称

一种电吹风用风扇

(57)摘要

本实用新型涉及家用电器技术领域，具体地说是一种电吹风用风扇。该电吹风用风扇包括固定部和扇页，所述固定部呈圆柱形，所述固定部外侧壁上均布有六个扇页，所述固定部后端呈敞口状，所述固定部背面的中心处设有固定柱，所述固定柱中心处设有盲孔，所述固定柱外侧壁与所述固定部的内侧壁之间均布有四条加强筋。本实用新型提供一种结构简单、安装简便的电吹风用风扇。

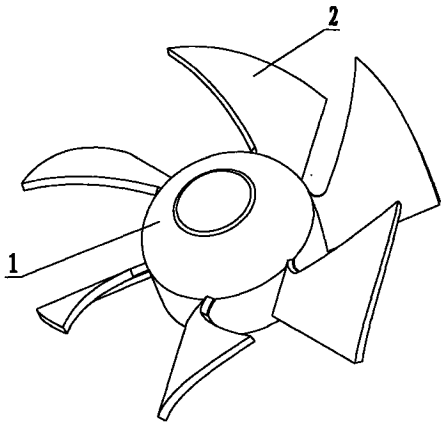

CN 203161585 U

1. 一种电吹风用风扇，其特征在于包括固定部和扇页，所述固定部呈圆柱形，所述固定部外侧壁上均布有六个扇页，所述固定部后端呈敞口状，所述固定部背面的中心处设有固定柱，所述固定柱中心处设有盲孔，所述固定柱外侧壁与所述固定部的内侧壁之间均布有四条加强筋。

2. 如权利要求 1 所述的电吹风用风扇，其特征在于所述本体采用 ABS 材料制成。

一种电吹风用风扇

技术领域

[0001] 本实用新型涉及家用电器技术领域，具体地说是一种电吹风用风扇。

背景技术

[0002] 电吹风是人们日常生活中经常使用的小家电，现有的电吹风用风扇由于设计不合理使用的时间久了容易脱落甚至损坏，因此具有一定的局限性。

实用新型内容

[0003] 本实用新型提供一种结构简单、安装简便的电吹风用风扇。

[0004] 本实用新型是通过下述技术方案实现的：

[0005] 一种电吹风用风扇，包括固定部和扇页，所述固定部呈圆柱形，所述固定部外侧壁上均布有六个扇页，所述固定部后端呈敞口状，所述固定部背面的中心处设有固定柱，所述固定柱中心处设有盲孔，所述固定柱外侧壁与所述固定部的内侧壁之间均布有四条加强筋。

[0006] 所述本体采用 ABS 材料制成。

[0007] 本实用新型所带来的有益效果是：

[0008] 本实用新型中，所述电吹风用风扇设计合理，其设有的加强筋使得固定更加牢靠，用的时间久了也不容易损坏。

附图说明

[0009] 以下结合附图对本实用新型作进一步详细说明。

[0010] 图 1 为本实用新型所述电吹风用风扇正面的结构示意图；

[0011] 图 2 为本实用新型所述电吹风用风扇反面的结构示意图。

[0012] 图中部件名称对应的标号如下：

[0013] 1、固定部；2、扇页；3、固定柱；4、盲孔；5、加强筋。

具体实施方式

[0014] 下面结合附图及实施例对本实用新型作进一步的详述：

[0015] 作为本实用新型所述电吹风用风扇的实施例，如图 1 和图 2 所示，包括固定部 1 和扇页 2，所述固定部 1 呈圆柱形，所述固定部 1 外侧壁上均布有六个扇页 2，所述固定部 1 后端呈敞口状，所述固定部 1 背面的中心处设有固定柱 3，所述固定柱 3 中心处设有盲孔 4，所述固定柱 3 外侧壁与所述固定部 1 的内侧壁之间均布有四条加强筋 5。

[0016] 本实施例中，所述本体 1 采用 ABS 材料制成。

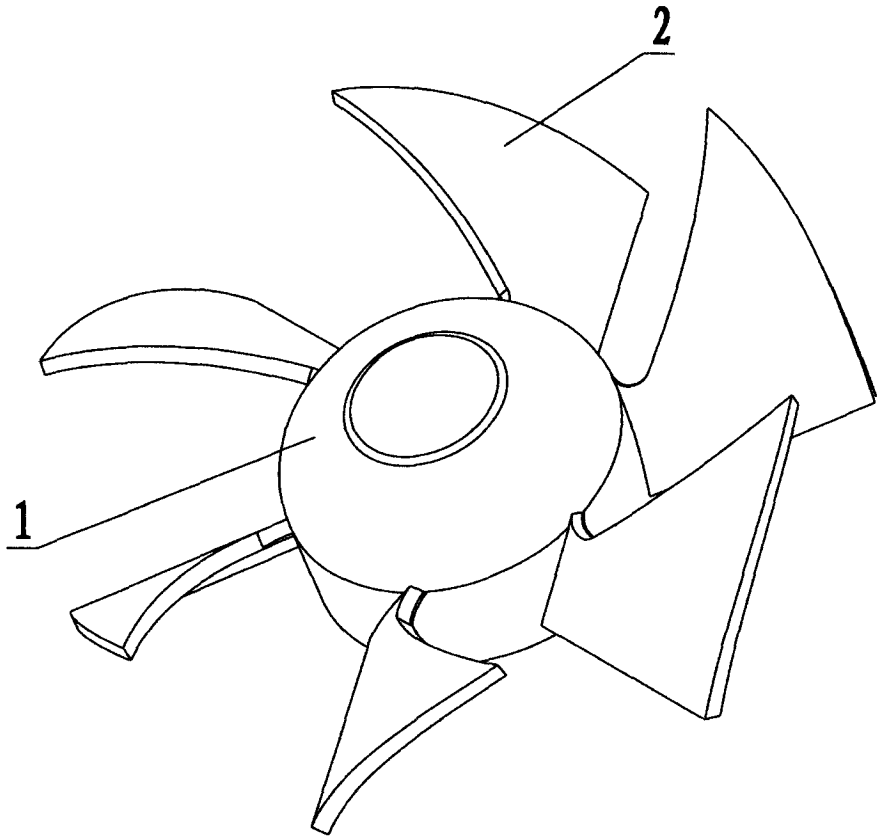

图 1

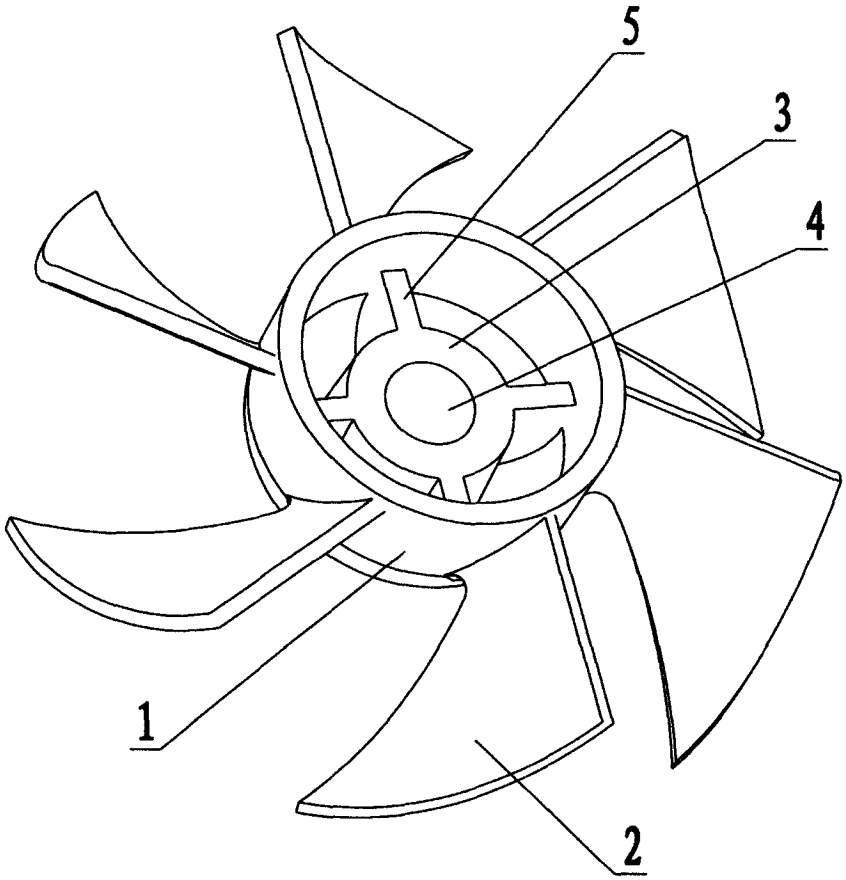

图 2