(19)中华人民共和国国家知识产权局

(12)实用新型专利

(10)授权公告号 CN 202842635 U
(45)授权公告日 2013.04.03

(21)申请号 201220425663.4

(22)申请日 2012.08.27

(73)专利权人 袁建飞
地址 226100 江苏省南通市海门市临江镇元菊村二十六组 33 号

(72)发明人 袁建飞

(74)专利代理机构 南京正联知识产权代理有限公司 32243
代理人 胡定华

(51)Int.Cl.
A45C 9/00(2006.01)

(ESM)同样的发明创造已同日申请发明专利

权利要求书 1 页 说明书 2 页 附图 1 页

(54)实用新型名称

一种可当背包使用的旅行箱

(57)摘要

本实用新型公开了一种可当背包使用的旅行箱，包括箱体，其特征在于：所述箱体外设有箱体固定架，所述箱体固定架顶部设有拎手，所述箱体固定架一侧设有伸缩拉杆，所述伸缩拉杆顶部设有伸缩按钮，所述箱体固定架底部靠近伸缩拉杆侧设有箱包底轮，所述箱体固定架底部远离伸缩拉杆侧设有支脚，所述箱体背部靠近伸缩拉杆侧设有外罩，所述外罩一端固定于箱体背部一侧，所述外罩另一端通过拉链与箱体活动连接，所述箱体两侧设有纱网袋，所述箱体为背包式箱体。本实用新型的优点是：可做旅行箱使用，也可做背包使用，整体结构简洁大方，使用方便，携带方便，给使用者增加便利，具有较高的实用性。

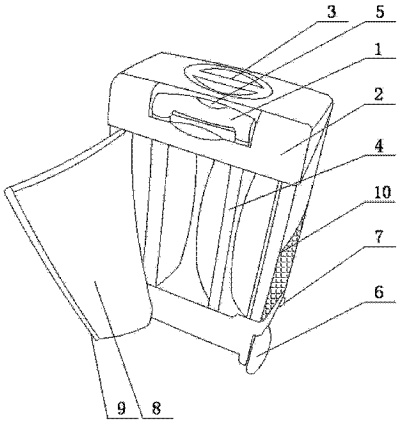

CN 202842635 U

1. 一种可当背包使用的旅行箱，包括箱体，其特征在于：所述箱体外设有箱体固定架，所述箱体固定架顶部设有拎手，所述箱体固定架一侧设有伸缩拉杆，所述伸缩拉杆顶部设有伸缩按钮，所述箱体固定架底部靠近伸缩拉杆侧设有箱包底轮，所述箱体固定架底部远离伸缩拉杆侧设有支脚，所述箱体背部靠近伸缩拉杆侧设有外罩，所述外罩一端固定于箱体背部一侧，所述外罩另一端通过拉链与箱体活动连接。

2. 根据权利要求 1 所述的一种可当背包使用的旅行箱，其特征在于：所述箱体两侧设有纱网袋。

3. 根据权利要求 1 所述的一种可当背包使用的旅行箱，其特征在于：所述箱体为背包式箱体。

一种可当背包使用的旅行箱

技术领域

[0001] 本实用新型涉及箱包领域，尤其涉及一种可当背包使用的旅行箱。

背景技术

[0002] 随着人们生活水平的日益提高，人们对各种生活用品的需求也越来越多样化，以旅行箱为例，旅行箱是外出旅行或出远门的常用工具，因此人们对旅行箱的款式、颜色等的要求越来越多，对于同一旅行箱的结构或款式可变化性也提出了新的要求。但是市场上现有的旅行箱，只局限于单一的结构，没有在实质上解决同一旅行箱结构或款式可变化性的需求。现有技术中的旅行箱只能作为旅行箱来使用，若出门游玩时，必须另外制备背包，不方便。

[0003] 因此，急需一种改进的技术来解决现有技术中所存在的这一问题。

发明内容

[0004] 本实用新型的目的是提供一种可当背包使用的旅行箱。

[0005] 本实用新型采用的技术方案是：

[0006] 一种可当背包使用的旅行箱，包括箱体，其特征在于：所述箱体外设有箱体固定架，所述箱体固定架顶部设有拎手，所述箱体固定架一侧设有伸缩拉杆，所述伸缩拉杆顶部设有伸缩按钮，所述箱体固定架底部靠近伸缩拉杆侧设有箱包底轮，所述箱体固定架底部远离伸缩拉杆侧设有支脚，所述箱体背部靠近伸缩拉杆侧设有外罩，所述外罩一端固定于箱体背部一侧，所述外罩另一端通过拉链与箱体活动连接。

[0007] 所述箱体两侧设有纱网袋。

[0008] 所述箱体为背包式箱体。

[0009] 本实用新型的优点是：可做旅行箱使用，也可做背包使用，整体结构简洁大方，使用方便，携带方便，给使用者增加便利，具有较高的实用性。

附图说明

[0010] 下面结合附图和具体实施方式对本实用新型作进一步详细描述。

[0011] 图 1 为本实用新型的结构示意图。

[0012] 其中：1、箱体，2、箱体固定架，3、拎手，4、伸缩拉杆，5、伸缩按钮，6、箱包底轮，7、支脚，8、外罩，9、拉链，10、纱网袋。

具体实施方式

[0013] 如图 1 所示，本实用新型的一种可当背包使用的旅行箱，包括箱体 1，所述箱体 1 外设有箱体固定架 2，所述箱体固定架 2 顶部设有拎手 3，所述箱体固定架 2 一侧设有伸缩拉杆 4，所述伸缩拉杆 4 顶部设有伸缩按钮 5，所述箱体固定架 2 底部靠近伸缩拉杆 4 侧设有箱包底轮 6，所述箱体固定架 2 底部远离伸缩拉杆 4 侧设有支脚 7，所述箱体 1 背部靠近伸

缩拉杆 4 侧设有外罩 8，所述外罩 8 一端固定于箱体 1 背部一侧，所述外罩 8 另一端通过拉链 9 与箱体 1 活动连接，所述箱体 1 两侧设有纱网袋 10，所述箱体 1 为背包式箱体，可做旅行箱使用，也可做背包使用，整体结构简洁大方，使用方便，携带方便，给使用者增加便利，具有较高的实用性。

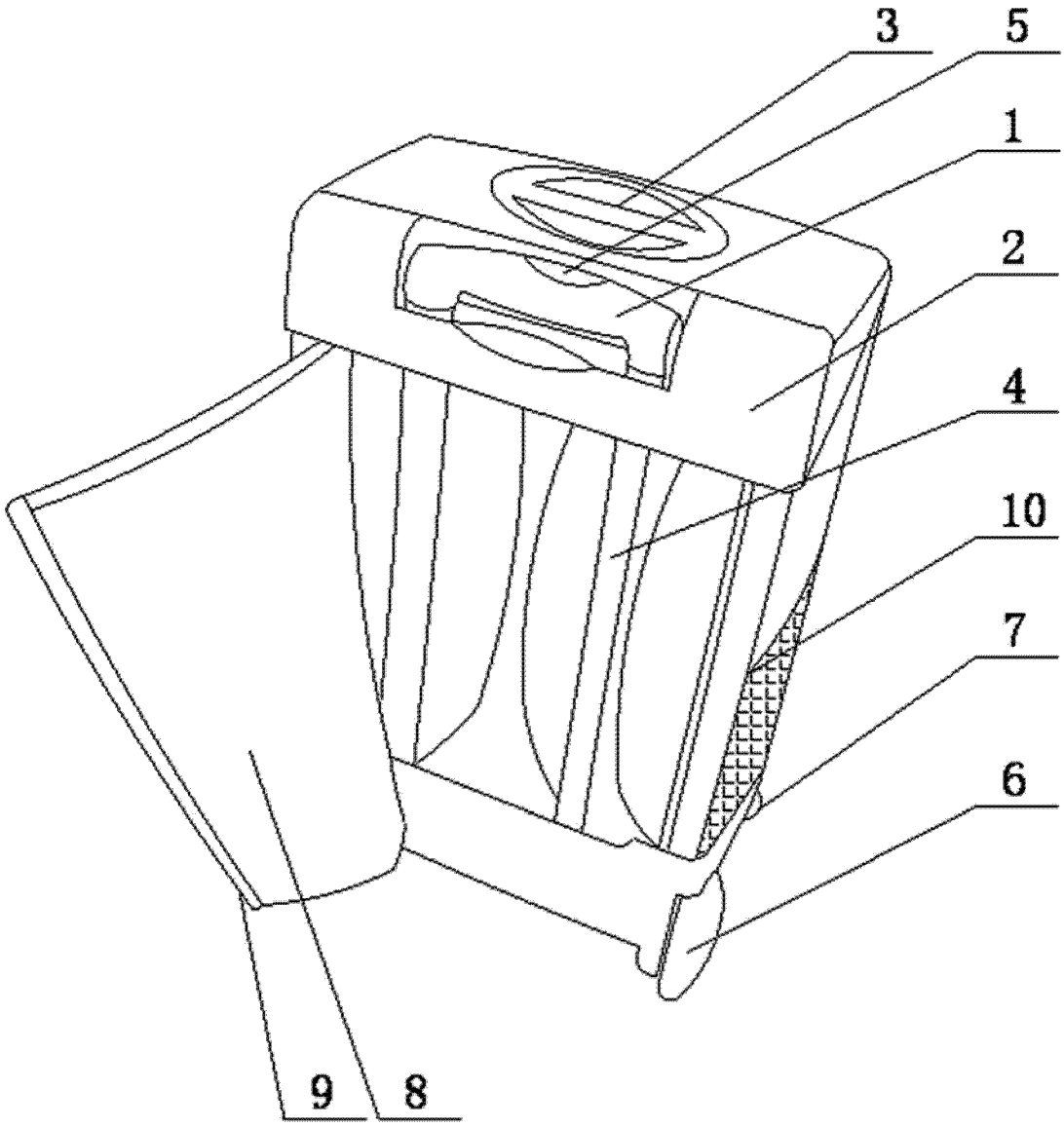

图 1