(19)中华人民共和国国家知识产权局

(12)实用新型专利

(10)授权公告号 CN 215631471 U
(45)授权公告日 2022.01.25

(21)申请号 202122230850.9

(22)申请日 2021.09.15

(73)专利权人 安徽佳琦建筑工程有限公司
地址 246000 安徽省安庆市怀宁县高河镇独秀大道192号

(72)发明人 徐桂 查律 杨积发 徐小能

(74)专利代理机构 安徽华普专利代理事务所(普通合伙) 34151
代理人 谢建华

(51)Int.Cl.
E04G 1/24(2006.01)
E04G 1/15(2006.01)
E04G 5/00(2006.01)
E04G 5/02(2006.01)
E04G 5/10(2006.01)

权利要求书1页 说明书3页 附图5页

(54)实用新型名称

一种装饰装修用的脚手架

(57)摘要

本实用新型主要涉及施工用具的技术领域，具体涉及一种装饰装修用的脚手架，包括作业台以及四个支撑柱；还包括连接件，沿作业台长度方向连接两个支撑柱；滑杆，竖直向上固设于连接件顶部；以及工具盒，通过一侧固设的滑块活动连接于滑杆；支撑柱高出作业台的部分沿竖直方向固设有若干向作业台长度方向延伸的第一横栏，且第一横栏到滑杆有一预设距离；工具盒上和滑块同侧的一面固设有挂耳，挂耳可以和第一横栏相扣合，本实用新型通过可以挂靠在第一横栏上的工具盒，避免了作业人员需要人工携带作业用具上脚手架，同时工具盒可以容置大量或是大型作业工具，方便作业人员随需随取。

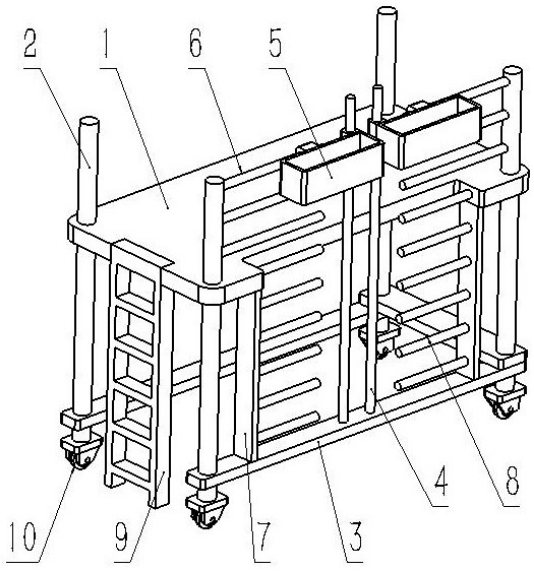

CN 215631471 U

1.一种装饰装修用的脚手架,包括:

作业台;以及

四个支撑柱,分别贯穿所述作业台的四个角并和所述作业台固定连接,使得所述作业台和地面间有一预设高度;

其特征在于,还包括:

连接件,沿所述作业台长度方向连接两个所述支撑柱;

滑杆,竖直向上固设于所述连接件顶部;以及

工具盒,通过一侧固设的滑块活动连接于所述滑杆;

其中,所述支撑柱高出所述作业台的部分沿竖直方向固设有若干向所述作业台长度方向延伸的第一横栏,且所述第一横栏到所述滑杆有一预设距离;

所述工具盒上和所述滑块同侧的一面固设有挂耳,所述挂耳可以和所述第一横栏相扣合。

2.根据权利要求1所述的一种装饰装修用的脚手架,其特征在于,所述滑杆对称设有两个,所述工具盒对应设有两个。

3.根据权利要求1或2所述的一种装饰装修用的脚手架,其特征在于,所述连接件和所述作业台间设有竖直件;

所述竖直件沿竖直方向固设有若干沿所述作业台长度方向延伸的第二横栏,且所述第二横栏到所述滑杆有一预设距离;

所述第二横栏可以和所述挂耳相扣合。

4.根据权利要求3所述的一种装饰装修用的脚手架,其特征在于,所述作业台一侧设有扶梯。

5.根据权利要求3所述的一种装饰装修用的脚手架,其特征在于,所述支撑柱底部设有万向轮。

一种装饰装修用的脚手架

技术领域

[0001] 本实用新型主要涉及施工用具的技术领域，具体涉及一种装饰装修用的脚手架。

背景技术

[0002] 脚手架是为了保证各施工过程顺利进行而搭设的工作平台，按搭设的位置分为外脚手架、里脚手架；按材料不同可分为木脚手架、竹脚手架、钢管脚手架；按构造形式分为立杆式脚手架、桥式脚手架、门式脚手架、悬吊式脚手架、挂式脚手架、挑式脚手架、爬式脚手架。

[0003] 现实情况下，作业人员上脚手架时需要携带一定的作业工具，作业人员一般一只手拿着工具，另一只手扶着扶梯，这样有一定的安全隐患，同时，也无法一次携带大量或是大型的工具，或许要作业人员反复上下脚手架携带工具，这样很不方便。

实用新型内容

[0004] 本实用新型主要提供了一种装饰装修用的脚手架，用以解决上述背景技术中提出的技术问题。

[0005] 本实用新型解决上述技术问题采用的技术方案为：

[0006] 一种装饰装修用的脚手架，包括：作业台；以及四个支撑柱，分别贯穿所述作业台的四个角并和所述作业台固定连接，使得所述作业台和地面间有一预设高度；还包括：连接件，沿所述作业台长度方向连接两个所述支撑柱；滑杆，竖直向上固设于所述连接件顶部；以及工具盒，通过一侧固设的滑块活动连接于所述滑杆；其中，所述支撑柱高出所述作业台的部分沿竖直方向固设有若干向所述作业台长度方向延伸的第一横栏，且所述第一横栏到所述滑杆有一预设距离；所述工具盒上和所述滑块同侧的一面固设有挂耳，所述挂耳可以和所述第一横栏相扣合。

[0007] 优选的，所述滑杆对称设有两个，所述工具盒对应设有两个。

[0008] 优选的，所述连接件和所述作业台间设有竖直件；所述竖直件沿竖直方向固设有若干沿所述作业台长度方向延伸的第二横栏，且所述第二横栏到所述滑杆有一预设距离；所述第二横栏可以和所述挂耳相扣合。

[0009] 优选的，所述作业台一侧设有扶梯。

[0010] 优选的，所述支撑柱底部设有万向轮。

[0011] 与现有技术相比，本实用新型的有益效果为：本实用新型通过可以挂靠在第一横栏上的工具盒，避免了作业人员需要人工携带作业用具上脚手架，同时工具盒可以容置大量或是大型作业工具，方便作业人员随需随取，解决了现有技术中携带工具影响作业人员安全以及无法同时携带大量工具，需要作业人员反复上下脚手架的技术问题。

[0012] 以下将结合附图与具体的实施例对本实用新型进行详细的解释说明。

附图说明

[0013] 图1为本实用新型的整体结构正面示意图；

[0014] 图2为本实用新型的整体结构背面示意图；

[0015] 图3为图2的A处结构放大示意图；

[0016] 图4为本实用新型的一种状态示意图；

[0017] 图5为本实用新型的另一种状态示意图。

[0018] 图中：1作业台；

[0019] 2支撑柱；

[0020] 3连接件；

[0021] 4滑杆；

[0022] 5工具盒；501滑块；502挂耳；

[0023] 6第一横栏；

[0024] 7竖直件；

[0025] 8第二横栏；

[0026] 9扶梯；

[0027] 10万向轮。

具体实施方式

[0028] 为了便于理解本实用新型，下面将参照相关附图对本实用新型进行更加全面的描述，附图中给出了本实用新型的若干实施例，但是本实用新型可以通过不同的形式来实现，并不限于文本所描述的实施例，相反的，提供这些实施例是为了使对本实用新型公开的内容更加透彻全面。

[0029] 需要说明的是，当元件被称为“固设于”另一个元件，它可以直接在另一个元件上也可以存在居中的元件，当一个元件被认为是“连接”另一个元件，它可以是直接连接到另一个元件或者可能同时存在居中元件，本文所使用的术语“垂直的”、“水平的”、“左”、“右”以及类似的表述只是为了说明的目的。

[0030] 除非另有定义，本文所使用的所有的技术和科学术语与属于本实用新型的技术领域的技术人员通常连接的含义相同，本文中在本实用新型的说明书中所使用的术语知识为了描述具体的实施例的目的，不是旨在于限制本实用新型，本文所使用的术语“及/或”包括一个或多个相关的所列项目的任意的和所有的组合。

[0031] 请着重参照附图1-5，本实用新型提供了一种装饰装修用的脚手架，具体的，包括作业台1以及四个支撑柱2，支撑柱2贯穿作业台1的四个角并和作业台1固定连接，使得作业台1和地面间有一预设高度，还包括连接件3，滑杆4以及工具盒5，连接件3沿作业台1长度方向连接两个支撑柱2，滑杆4竖直向上固设于连接件3顶部，工具盒5通过一侧固设的滑块501活动连接于滑杆4，支撑柱2高出作业台1的部分沿竖直方向固设有若干向作业台1长度方向延伸的第一横栏6，且第一横栏6到滑杆4有一预设距离，工具盒5上和滑块501同侧的一面固设有挂耳502，挂耳502可以和第一横栏6相扣合。

[0032] 作业人员可以将需要使用的作业用具置于工具盒5中，然后利用工具盒5的挂耳502挂在所需高度的第一横栏6上，需要移动工具盒5时，只需要稍稍提起工具盒5，使得挂耳

502脱离第一横栏6，然后将工具盒5绕着滑杆4转动一小角度，即可上下移动工具盒5，作业人员作业时可以将工具盒5挂靠在顶端的第一横栏6上，如图1所示，作业工具即可实现随需随取，使用方便。

[0033] 本实用新型采用上述的结构设置，通过可以挂靠在第一横栏6上的工具盒5，避免了作业人员需要人工携带作业用具上脚手架，同时工具盒5可以容置大量或是大型作业工具，方便作业人员随需随取，因此相信本实施例提供的一种装饰装修用的脚手架，能够解决现有技术中携带工具影响作业人员安全以及无法同时携带大量工具，需要作业人员反复上下脚手架的技术问题。

[0034] 考虑到可以最大化工具盒5的容量，在上述实施例的基础上，本实用新型再提供一个优选的技术方案，滑杆4对称设有两个，工具盒5对应设有两个，单个工具盒5过长时，一是工具盒5绕滑杆4转动时所需空间过大，二是工具盒5容易绕滑块501产生定点转动，从而产生较大的摩擦力影响工具盒5在滑杆4上的移动，两个滑杆4对称设置则可以大大减轻上述问题，简单实用。

[0035] 考虑到进一步方便作业人员在工具盒5中放置工具，在上述实施例的基础上，本实用新型再提供一个优选的技术方案，连接件3和作业台1间设有竖直件7，竖直件7沿竖直方向固设有若干沿作业台1长度方向延伸的第二横栏8，且第二横栏8到滑杆4有一预设距离，第二横栏8可以和挂耳502相扣合，非作业状态下，工具盒5可以直接挂靠在底部的第二横栏8上，如图5所示，既可以照顾到作业人员身高问题，放置工具也更加方便，工具放置结束后，可以再将工具盒5升至较高位置，如图4所示，便于作业人员上了作业台1后再次提起工具盒5至所需位置，比如如图1所示位置。

[0036] 考虑到方便作业人员上作业台1，在上述实施例的基础上，本实用新型再提供一个优选的技术方案，作业台1一侧设有扶梯9，作业人员在工具放置结束后，即可通过扶梯9爬上作业台1进行作业。

[0037] 考虑到脚手架整体的移动性，在上述实施例的基础上，本实用新型再提供一个优选的技术方案，支撑柱2底部设有万向轮10，脚手架整体需要移动时，万向轮10的存在可以提供极大的便利。

[0038] 上述结合附图对实用新型进行了示例性描述，显然本实用新型具体实现并不受上述方式的限制，只要采用了本实用新型的方法构思和技术方案进行的这种非实质改进，或未经改进将实用新型的构思和技术方案直接应用于其他场合的，均在本实用新型的保护范围之内。

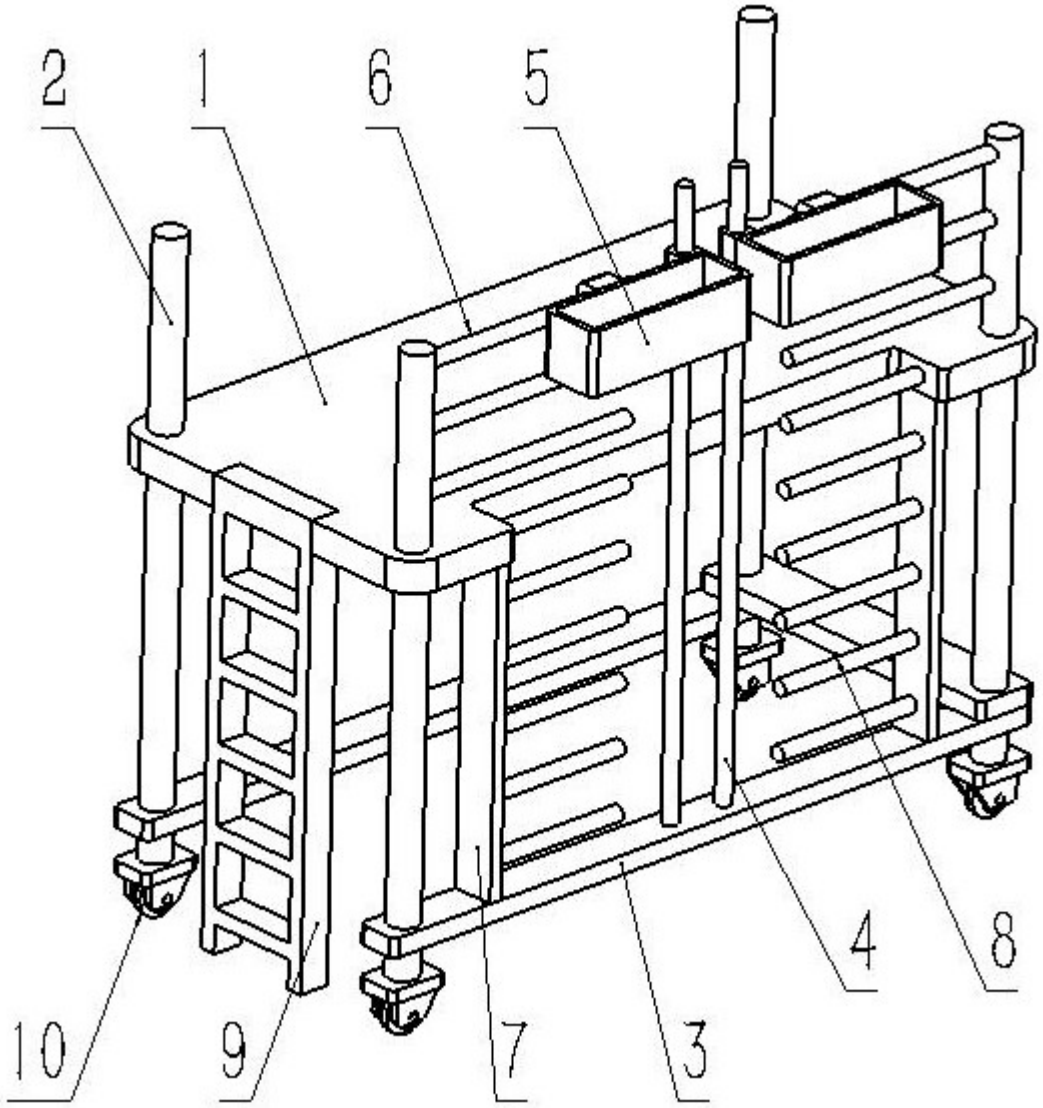

图1

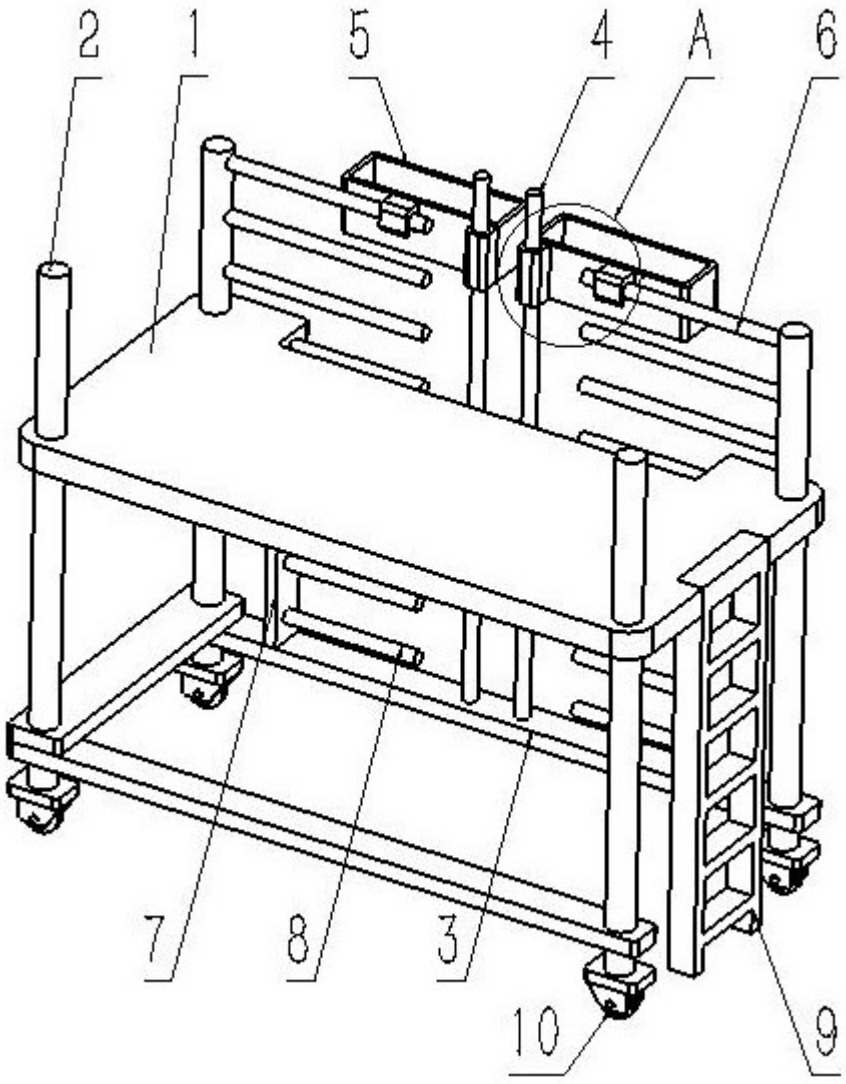

图2

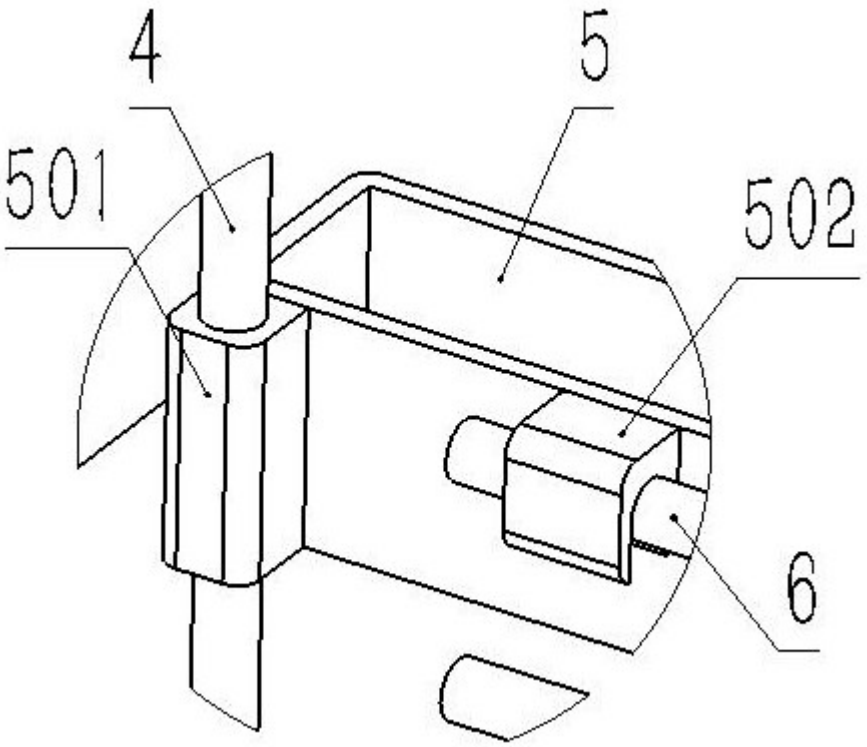

图3

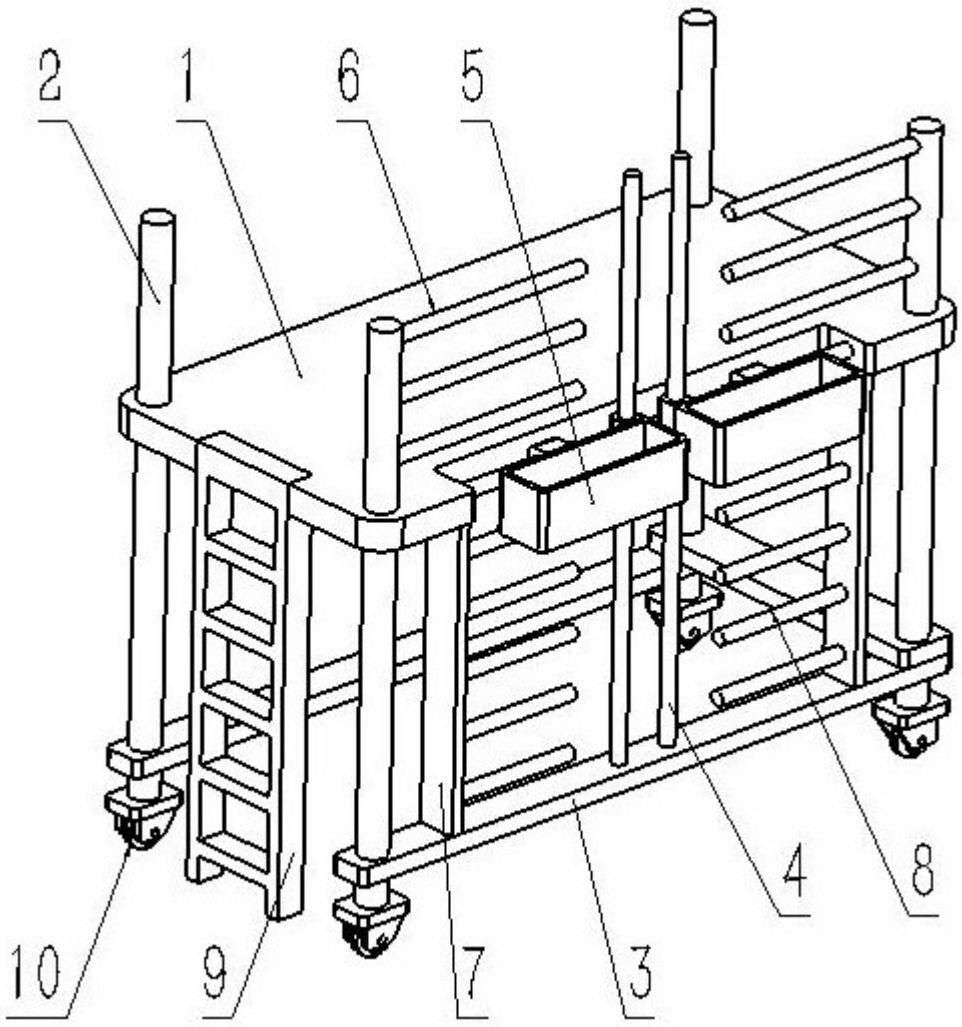

图4

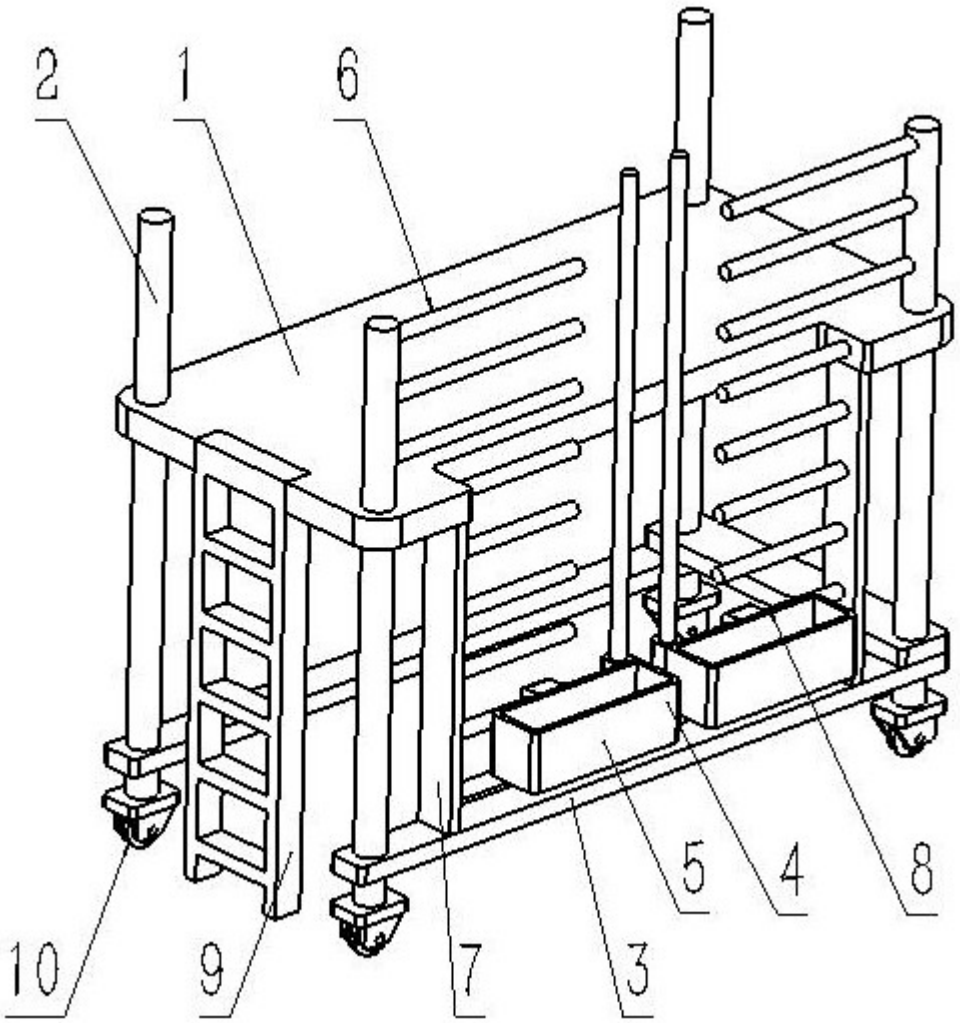

图5